Unilift AP12, AP35, AP50
Control box

Installation and operating instructions

GB D F I E P GR NL S FIN DK
PL RU H SI HR YU RO BG CZ SK TR

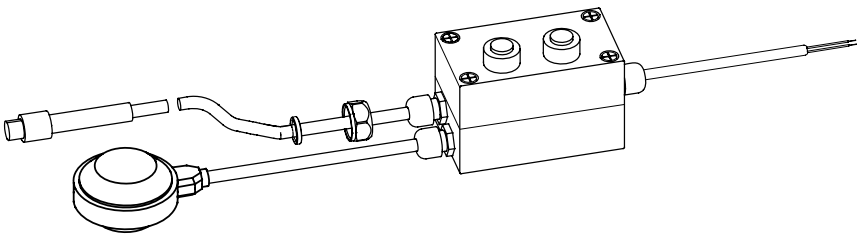

Unilift AP12, AP35, AP50
Control box

Installation and operating instructions	4	GB
Montage- und Betriebsanleitung	6	D
Notice d'installation et d'entretien	8	F
Istruzioni di installazione e funzionamento	10	I
Instrucciones de instalación y funcionamiento	12	E
Instruções de instalação e funcionamento	14	P
Οδηγίες εγκατάστασης και λειτουργίας	16	GR
Installatie- en bedieningsinstructies	18	NL
Monterings- och driftsinstruktion	20	S
Asennus- ja käyttöohjeet	22	FIN
Monterings- og driftsinstruktion	24	DK
Instrukcja montażu i eksploatacji	26	PL
Руководство по монтажу и эксплуатации	28	RU
Szerelési és üzemeltetési utasítás	31	H
Navodilo za montažo in obratovanje	33	SI
Montažne i pogonske upute	35	HR
Uputstvo za montažu i upotrebu	37	YU
Instrucțiuni de instalare şi utilizare	39	RO
Упътване за монтаж и експлоатация	41	BG
Montážní a provozní návod	43	CZ
Návod na montáž a prevádzku	45	SK
Montaj ve kullanım kılavuzu	47	TR

UNILIFT AP, APB and APG Control box

Installation and operating instructions

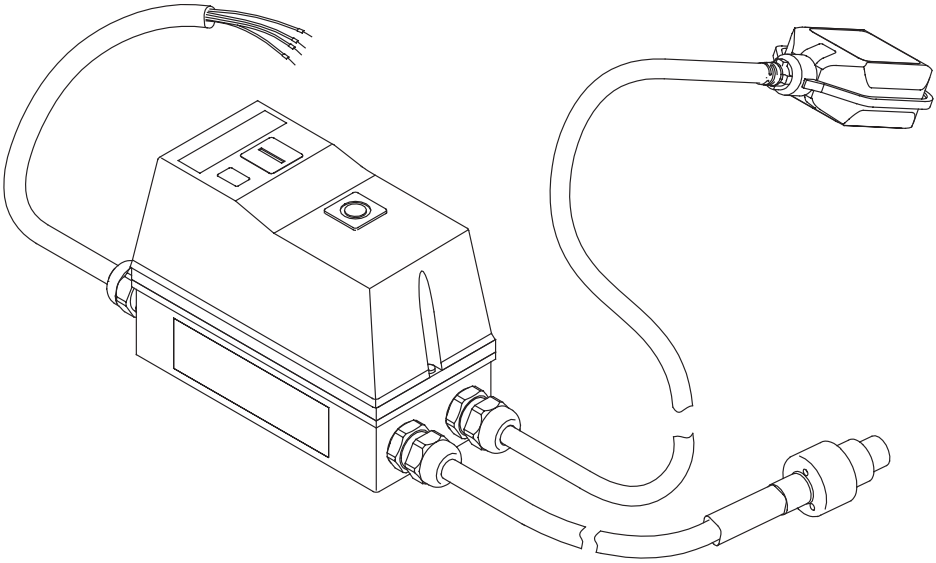

UNILIFT APG
Installation and operating instructions
(all available languages)
http://net.grundfos.com/qr/i/92662011

UNILIFT AP12,AP35,AP50
Installation and operating instructions
(all available languages)
http://net.grundfos.com/qr/i/96011045

UNILIFT AP35B, AP50B
Installation and operating instructions
(all available languages)
http://net.grundfos.com/qr/i/96004693

GRUNDFOS

UNILIFT AP, APB and APG Control box

English (GB)
Installation and operating instructions 4

Original installation and operating instructions

Table of contents

1. General information 4
1.1 Hazard statements 4
1.2 Notes 4
2. Product introduction 5
2.1 Product description 5
2.2 Intended use 5
3. Installation requirements 5
4. Electrical connection 5
4.1 Wiring diagram 6
5. Startup of the product. 7
5.1 Starting and stopping the pump 7
5.2 Resetting the thermal relay 7
6. Control functions 7
6.1 Operating panel 7
7. Technical data 7
8. Maintenance 7
9. Service 7
10. Disposing of the product 8

1. General information

This appliance shall not be used by children.

Cleaning and user maintenance shall not be carried out by children.

Read this document before you install the product. Installation and operation must comply with local regulations and accepted codes of good practice.

1.1 Hazard statements

The symbols and hazard statements below may appear in Grundfos installation and operating instructions, safety instructions and service instructions.

DANGER

Indicates a hazardous situation which, if not avoided, will result in death or serious personal injury.

WARNING

Indicates a hazardous situation which, if not avoided, could result in death or serious personal injury.

CAUTION

Indicates a hazardous situation which, if not avoided, could result in minor or moderate personal injury.

The hazard statements are structured in the following way:

SIGNAL WORD

Description of the hazard

Consequence of ignoring the warning

- Action to avoid the hazard.

1.2 Notes

The symbols and notes below may appear in Grundfos installation and operating instructions, safety instructions and service instructions.

A blue or grey circle with a white graphical symbol indicates that an action must be taken.

A red or grey circle with a diagonal bar, possibly with a black graphical symbol, indicates that an action must not be taken or must be stopped.

If these instructions are not observed, it may result in malfunction or damage to the equipment.

Tips and advice that make the work easier.

2. Product introduction

2.1 Product description

The control box consists of cables and a cabinet containing various parts which allow control of the connected pump.

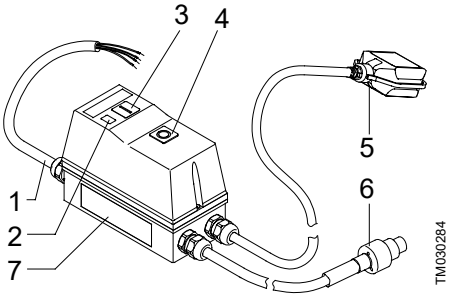

Pos.	Description
1	Mains cable
2	Indicator light, operation
3	Push-button, **Start**
4	Push-button, **Stop/Reset**
5	Float switch
6	Motor cable [1]
7	Nameplate

[1] There are three types of cable:
1) UNILIFT AP12, AP35 and AP50
2) UNILIFT AP35B and AP50B
3) UNILIFT APG.

2.2 Intended use

The control box is designed for the protection and start/stop of the following three-phase pump types:

- UNILIFT AP12
- UNILIFT AP35
- UNILIFT AP50
- UNILIFT AP35B
- UNILIFT AP50B
- UNILIFT APG.

3. Installation requirements

For adjustment of the float switch, see the installation and operating instructions for the pump.

4. Electrical connection

WARNING
Electric shock
Death or serious personal injury
- Switch off the power supply before you start any work on the product. Make sure that the power supply cannot be switched on accidentally.

WARNING
Electric shock
Death or serious personal injury
- The installation must be fitted with a residual-current device (RCD) with a tripping current less than 30 mA.

WARNING
Electric shock
Death or serious personal injury
- Make sure that the power supply plug delivered with the product is in compliance with local regulations.
- The plug must have the same protective earth (PE) connection system as the power outlet. If not, use a suitable adapter if allowed by local regulations.

WARNING
Electric shock
Death or serious personal injury
- Power cables without a plug must be connected to a supply disconnecting device incorporated in the fixed wiring according to the local wiring rules.

CAUTION
Electric shock
Minor or moderate personal injury
- Check that the mains voltage and frequency stated on the pump nameplate correspond to the electricity supply on which it will be used.

The control box must be connected to an external main switch. If the pump is not installed close to the main switch, this must be of a lockable type.

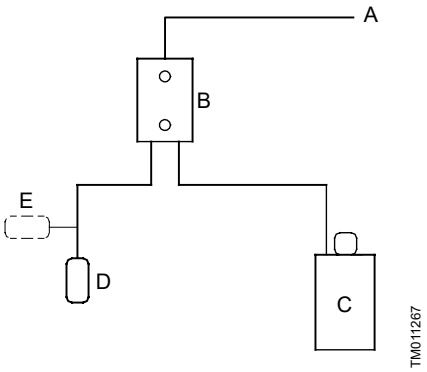

Block diagram for level control

Pos.	Description
A	Power supply
B	Control box
C	Pump
D	Level switch open
E	Level switch closed

4.1 Wiring diagram

WARNING
Electric shock
Death or serious personal injury
- Switch off the power supply before you start any work on the product.

The user or the installer is responsible for correct earthing and protection according to local regulations.

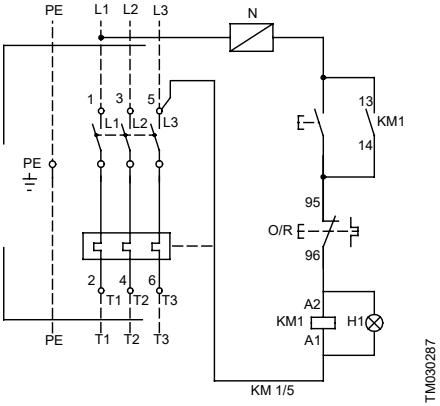

Diagram for UNILIFT AP, APB control box

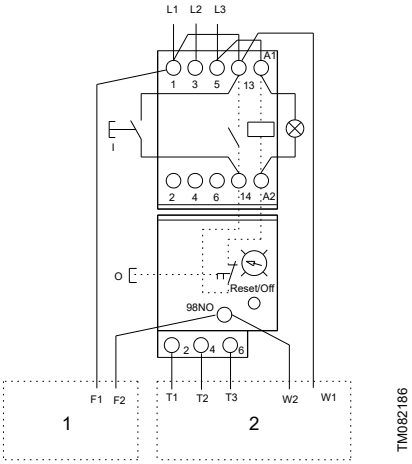

Diagram for UNILIFT APG control box

Pos.	Description
1	Float switch
2	Motor

5. Startup of the product

The control box incorporates a three-phase contactor with a thermal relay. The contactor is cut in and cut out by a float switch, and thus starts and stops the pump. When the contact in the float switch is closed, the contactor operates, and the pump starts.

5.1 Starting and stopping the pump

1. Press the **Start** button.
   a. If the float switch contact is closed, the pump starts.
   b. If the float switch contact is open, the pump remains stopped.
2. Press the **Stop/Reset** button.
   a. If the float switch contact is closed, the pump stops.
   b. If the float switch contact is open, the pump stops.

5.2 Resetting the thermal relay

If the thermal relay has tripped, it can be reset by briefly pressing the **Stop/Reset** button.

- If the float switch contact is open, the thermal relay is cut in, but the pump remains stopped.
- If the float switch contact is closed, the thermal relay is cut in, and the pump starts.

6. Control functions

6.1 Operating panel

The control box has two push-buttons: one for starting the pump and one for stopping the pump and resetting the thermal relay.

Symbol		Description
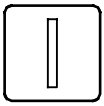	TM030285	**Start** button for the pump
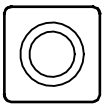	TM030286	**Start/Reset** button for the pump

7. Technical data

Enclosure class	IP65 (IEC 60529)
Min./max temperature	0-40 °C

8. Maintenance

WARNING
Electric shock
Death or serious personal injury

- Switch off the power supply before you start any work on the product.
- Make sure that the power supply cannot be switched on accidentally.

WARNING
Electric shock
Death or serious personal injury

- All electrical connections must be carried out by a qualified electrician in accordance with local regulations.

Check the tightness of all electrical connections inside the control box once a year.

9. Service

No service parts are available for the control box.

10. Disposing of the product

This product or parts of it must be disposed of in an environmentally sound way.

1. Use the public or private waste collection service.
2. If this is not possible, contact the nearest Grundfos company or service workshop.

The crossed-out wheelie bin symbol on a product means that it must be disposed of separately from household waste. When a product marked with this symbol reaches its end of life, take it to a collection point designated by the local waste disposal authorities. The separate collection and recycling of such products will help protect the environment and human health.

See also end-of-life information at *www.grundfos.com/product-recycling*.

Argentina
Bombas GRUNDFOS de Argentina S.A.
Ruta Panamericana km. 37.500industin
1619 - Garín Pcia. de B.A.
Tel.: +54-3327 414 444
Fax: +54-3327 45 3190

Australia
GRUNDFOS Pumps Pty. Ltd.
P.O. Box 2040
Regency Park
South Australia 5942
Tel.: +61-8-8461-4611
Fax: +61-8-8340-0155

Austria
GRUNDFOS Pumpen Vertrieb
Ges.m.b.H.
Grundfosstraße 2
A-5082 Grödig/Salzburg
Tel.: +43-6246-883-0
Fax: +43-6246-883-30

Belgium
N.V. GRUNDFOS Bellux S.A.
Boomsesteenweg 81-83
B-2630 Aartselaar
Tel.: +32-3-870 7300
Fax: +32-3-870 7301

Bosnia and Herzegovina
GRUNDFOS Sarajevo
Zmaja od Bosne 7-7A
BiH-71000 Sarajevo
Tel.: +387 33 592 480
Fax: +387 33 590 465
www.ba.grundfos.com
E-mail: grundfos@bih.net.ba

Brazil
BOMBAS GRUNDFOS DO BRASIL
Av. Humberto de Alencar Castelo
Branco, 630
CEP 09850 - 300
São Bernardo do Campo - SP
Tel.: +55-11 4393 5533
Fax: +55-11 4343 5015

Bulgaria
Grundfos Bulgaria EOOD
Slatina District
Iztochna Tangenta street no. 100
BG - 1592 Sofia
Tel.: +359 2 49 22 200
Fax: +359 2 49 22 201
E-mail: bulgaria@grundfos.bg

Canada
GRUNDFOS Canada inc.
2941 Brighton Road
Oakville, Ontario
L6H 6C9
Tel.: +1-905 829 9533
Fax: +1-905 829 9512

China
GRUNDFOS Pumps (Shanghai) Co. Ltd.
10F The Hub, No. 33 Suhong Road
Minhang District
Shanghai 201106 PRC
Tel.: +86 21 612 252 22
Fax: +86 21 612 253 33

Columbia
GRUNDFOS Colombia S.A.S.
Km 1.5 vía Siberia-Cota Conj. Potrero
Chico,
Parque Empresarial Arcos de Cota Bod.
1A.
Cota, Cundinamarca
Tel.: +57(1)-2913444
Fax: +57(1)-8764586

Croatia
GRUNDFOS CROATIA d.o.o.
Buzinski prilaz 38, Buzin
HR-10010 Zagreb
Tel.: +385 1 6595 400
Fax: +385 1 6595 499
www.hr.grundfos.com

Czech Republic
GRUNDFOS Sales Czechia and Slovakia
s.r.o.
Čajkovského 21
779 00 Olomouc
Tel.: +420-585-716 111

Denmark
GRUNDFOS DK A/S
Martin Bachs Vej 3
DK-8850 Bjerringbro
Tel.: +45-87 50 50 50
Fax: +45-87 50 51 51
E-mail: info_GDK@grundfos.com
www.grundfos.com/DK

Estonia
GRUNDFOS Pumps Eesti OÜ
Peterburi tee 92G
11415 Tallinn
Tel.: + 372 606 1690
Fax: + 372 606 1691

Finland
OY GRUNDFOS Pumput AB
Trukkikuja 1
FI-01360 Vantaa
Tel.: +358-(0) 207 889 500

France
Pompes GRUNDFOS Distribution S.A.
Parc d'Activités de Chesnes
57, rue de Malacombe
F-38290 St. Quentin Fallavier (Lyon)
Tel.: +33-4 74 82 15 15
Fax: +33-4 74 94 10 51

Germany
GRUNDFOS GMBH
Schlüterstr. 33
40699 Erkrath
Tel.: +49-(0) 211 929 69-0
Fax: +49-(0) 211 929 69-3799
E-mail: infoservice@grundfos.de
Service in Deutschland:
kundendienst@grundfos.de

Greece
GRUNDFOS Hellas A.E.B.E.
20th km. Athinon-Markopoulou Av.
P.O. Box 71
GR-19002 Peania
Tel.: +0030-210-66 83 400
Fax: +0030-210-66 46 273

Hong Kong
GRUNDFOS Pumps (Hong Kong) Ltd.
Unit 1, Ground floor, Siu Wai industrial
Centre
29-33 Wing Hong Street & 68 King Lam
Street, Cheung Sha Wan
Kowloon
Tel.: +852-27861706 / 27861741
Fax: +852-27858664

Hungary
GRUNDFOS Hungária Kft.
Tópark u. 8
H-2045 Törökbálint
Tel.: +36-23 511 110
Fax: +36-23 511 111

India
GRUNDFOS Pumps india Private Limited
118 Old Mahabalipuram Road
Thoraipakkam
Chennai 600 097
Tel.: +91-44 2496 6800

Indonesia
PT GRUNDFOS Pompa
Graha intirub Lt. 2 & 3
Jln. Cililitan Besar No.454. Makasar,
Jakarta Timur
ID-Jakarta 13650
Tel.: +62 21-469-51900
Fax: +62 21-460 6910 / 460 6901

Ireland
GRUNDFOS (Ireland) Ltd.
Unit A, Merrywell Business Park
Ballymount Road Lower
Dublin 12
Tel.: +353-1-4089 800
Fax: +353-1-4089 830

Italy
GRUNDFOS Pompe Italia S.r.l.
Via Gran Sasso 4
I-20060 Truccazzano (Milano)
Tel.: +39-02-95838112
Fax: +39-02-95309290 / 95838461

Japan
GRUNDFOS Pumps K.K.
1-2-3, Shin-Miyakoda, Kita-ku
Hamamatsu
431-2103 Japan
Tel.: +81 53 428 4760
Fax: +81 53 428 5005

Kazakhstan
Grundfos Kazakhstan LLP
7' Kyz-Zhibek Str., Kok-Tobe micr.
KZ-050020 Almaty Kazakhstan
Tel.: +7 (727) 227-98-55/56

Korea
GRUNDFOS Pumps Korea Ltd.
6th Floor, Aju Building 679-5
Yeoksam-dong, Kangnam-ku, 135-916
Seoul, Korea
Tel.: +82-2-5317 600
Fax: +82-2-5633 725

Latvia
SIA GRUNDFOS Pumps Latvia
Deglava biznesa centrs
Augusta Deglava ielā 60
LV-1035, Rīga,
Tel.: + 371 714 9640, 7 149 641
Fax: + 371 914 9646

Lithuania
GRUNDFOS Pumps UAB
Smolensko g. 6
LT-03201 Vilnius
Tel.: + 370 52 395 430
Fax: + 370 52 395 431

Malaysia
GRUNDFOS Pumps Sdn. Bhd.
7 Jalan Peguam U1/25
Glenmarie industrial Park
40150 Shah Alam, Selangor
Tel.: +60-3-5569 2922
Fax: +60-3-5569 2866

Mexico
Bombas GRUNDFOS de México
S.A. de C.V.
Boulevard TLC No. 15
Parque industrial Stiva Aeropuerto
Apodaca, N.L. 66600
Tel.: +52-81-8144 4000
Fax: +52-81-8144 4010

Netherlands
GRUNDFOS Netherlands
Veluwezoom 35
1326 AE Almere
Postbus 22015
1302 CA ALMERE
Tel.: +31-88-478 6336
Fax: +31-88-478 6332
E-mail: info_gnl@grundfos.com

New Zealand
GRUNDFOS Pumps NZ Ltd.
17 Beatrice Tinsley Crescent
North Harbour Industrial Estate
Albany, Auckland
Tel.: +64-9-415 3240
Fax: +64-9-415 3250

Norway
GRUNDFOS Pumper A/S
Strømsveien 344
Postboks 235, Leirdal
N-1011 Oslo
Tel.: +47-22 90 47 00
Fax: +47-22 32 21 50

Poland
GRUNDFOS Pompy Sp. z o.o.
ul. Klonowa 23
Baranowo k. Poznania
PL-62-081 Przeźmierowo
Tel.: (+48-61) 650 13 00
Fax: (+48-61) 650 13 50

Portugal
Bombas GRUNDFOS Portugal, S.A.
Rua Calvet de Magalhães, 241
Apartado 1079
P-2770-153 Paço de Arcos
Tel.: +351-21-440 76 00
Fax: +351-21-440 76 90

Romania
GRUNDFOS Pompe România SRL
S-PARK BUSINESS CENTER, Clădirea A2, etaj 2
Str. Tipografilor, Nr. 11-15, Sector 1, Cod 013714
Bucuresti, Romania
Tel.: 004 021 2004 100
E-mail: romania@grundfos.ro

Serbia
Grundfos Srbija d.o.o.
Omladinskih brigada 90b
11070 Novi Beograd
Tel.: +381 11 2258 740
Fax: +381 11 2281 769
www.rs.grundfos.com

Singapore
GRUNDFOS (Singapore) Pte. Ltd.
25 Jalan Tukang
Singapore 619264
Tel.: +65-6681 9688
Faxax: +65-6681 9689

Slovakia
GRUNDFOS s.r.o.
Prievozská 4D 821 09 BRATISLAVA
Tel.: +421 2 5020 1426
sk.grundfos.com

Slovenia
GRUNDFOS LJUBLJANA, d.o.o.
Leskoškova 9e, 1122 Ljubljana
Tel.: +386 (0) 1 568 06 10
Fax: +386 (0)1 568 06 19
E-mail: tehnika-si@grundfos.com

South Africa
GRUNDFOS (PTY) LTD
16 Lascelles Drive, Meadowbrook Estate
1609 Germiston, Johannesburg
Tel.: (+27) 10 248 6000
Fax: (+27) 10 248 6002
E-mail: lgradidge@grundfos.com

Spain
Bombas GRUNDFOS España S.A.
Camino de la Fuentecilla, s/n
E-28110 Algete (Madrid)
Tel.: +34-91-848 8800
Fax: +34-91-628 0465

Sweden
GRUNDFOS AB
Box 333 (Lunnagårdsgatan 6)
431 24 Mölndal
Tel.: +46 31 332 23 000
Fax: +46 31 331 94 60

Switzerland
GRUNDFOS Pumpen AG
Bruggacherstrasse 10
CH-8117 Fällanden/ZH
Tel.: +41-44-806 8111
Fax: +41-44-806 8115

Taiwan
GRUNDFOS Pumps (Taiwan) Ltd.
7 Floor, 219 Min-Chuan Road
Taichung, Taiwan, R.O.C.
Tel.: +886-4-2305 0868
Fax: +886-4-2305 0878

Thailand
GRUNDFOS (Thailand) Ltd.
92 Chaloem Phrakiat Rama 9 Road
Dokmai, Pravej, Bangkok 10250
Tel.: +66-2-725 8999
Fax: +66-2-725 8998

Turkey
GRUNDFOS POMPA San. ve Tic. Ltd. Sti.
Gebze Organize Sanayi Bölgesi
Ihsan dede Caddesi
2. yol 200. Sokak No. 204
41490 Gebze/ Kocaeli
Tel.: +90 - 262-679 7979
Fax: +90 - 262-679 7905
E-mail: satis@grundfos.com

Ukraine
ТОВ "ГРУНДФОС УКРАЇНА"
Бізнес Центр Європа
Столичне шосе, 103
м. Київ, 03131, Україна
Tel.: (+38 044) 237 04 00
Fax: (+38 044) 237 04 01
E-mail: ukraine@grundfos.com

United Arab Emirates
GRUNDFOS Gulf Distribution
P.O. Box 16768
Jebel Ali Free Zone, Dubai
Tel.: +971 4 8815 166
Fax: +971 4 8815 136

United Kingdom
GRUNDFOS Pumps Ltd.
Grovebury Road
Leighton Buzzard/Beds. LU7 4TL
Tel.: +44-1525-850000
Fax: +44-1525-850011

U.S.A.
Global Headquarters for WU
856 Koomey Road
Brookshire, Texas 77423 USA
Phone: +1-630-236-5500

Uzbekistan
Grundfos Tashkent, Uzbekistan
The Representative Office of Grundfos Kazakhstan in Uzbekistan
38a, Oybek street, Tashkent
Tel.: (+998) 71 150 3290 / 71 150 3291
Fax: (+998) 71 150 3292

Trademarks displayed in this material, including but not limited to Grundfos and the Grundfos logo, are registered trademarks owned by The Grundfos Group. © 2024 Grundfos Holding A/S, all rights reserved.

96428009 **02.2024**

ECM: 1387365

www.grundfos.com

GRUNDFOS

UNILIFT AP, APB and APG Control box

Montage- und Betriebsanleitung

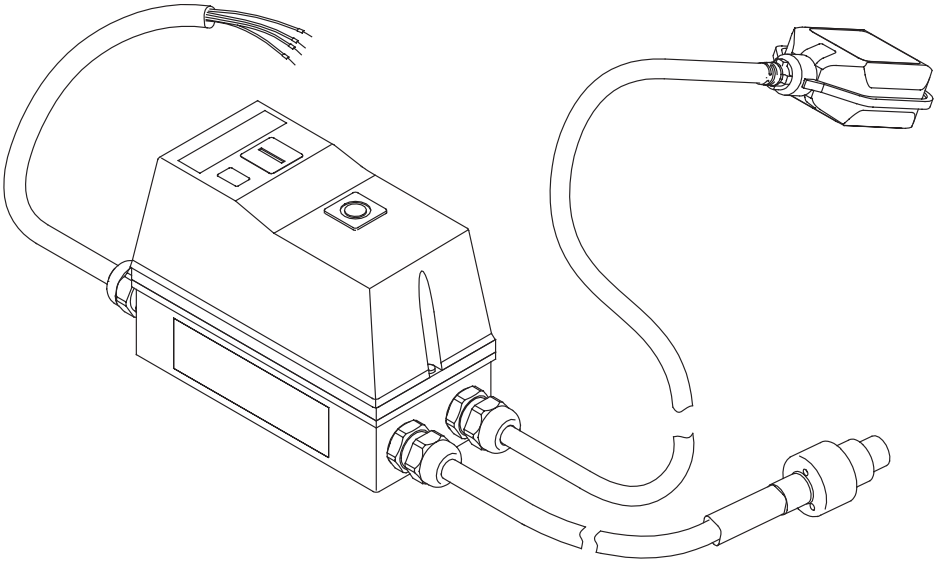

UNILIFT APG
Installation and operating instructions
(all available languages)
http://net.grundfos.com/qr/i/92662011

UNILIFT AP12,AP35,AP50
Installation and operating instructions
(all available languages)
http://net.grundfos.com/qr/i/96011045

UNILIFT AP35B, AP50B
Installation and operating instructions
(all available languages)
http://net.grundfos.com/qr/i/96004693

GRUNDFOS

UNILIFT AP, APB and APG Control box

Deutsch (DE)
Montage- und Betriebsanleitung 4

Übersetzung des englischen Originaldokuments

Inhaltsverzeichnis

1. Allgemeine Informationen 4
1.1 Gefahrenhinweise 4
1.2 Hinweise 4

2. Produkteinführung 5
2.1 Produktbeschreibung 5
2.2 Bestimmungsgemäße Verwendung 5

3. Bedingungen für die Installation 5

4. Elektrischer Anschluss 5
4.1 Schaltbild 6

5. Inbetriebnahme des Produkts 7
5.1 Ein- und Ausschalten der Pumpe 7
5.2 Zurücksetzen des Thermorelais 7

6. Steuerungsfunktionen 7
6.1 Bedienfeld 7

7. Technische Daten 7

8. Wartung 7

9. Servicearbeiten 8

10. Entsorgung des Produkts 8

1. Allgemeine Informationen

Dieses Gerät darf nicht von Kindern verwendet werden.

Reinigung und Benutzerwartung dürfen nicht von Kindern durchgeführt werden.

Lesen Sie dieses Dokument, bevor Sie das Produkt installieren. Installation und Betrieb müssen entsprechend den örtlichen Vorschriften und den anerkannten Regeln der Technik erfolgen.

1.1 Gefahrenhinweise

Die folgenden Symbole und Gefahrenhinweise werden in den Montage- und Betriebsanleitungen, Sicherheitshinweisen und Serviceanleitungen von Grundfos verwendet.

GEFAHR

Kennzeichnet eine Gefährdung mit hohem Risiko, die unmittelbar Tod oder schwere Körperverletzungen zur Folge haben wird, wenn sie nicht vermieden wird.

WARNUNG

Kennzeichnet eine Gefährdung mit mittlerem Risiko, die möglicherweise Tod oder schwere Körperverletzungen zur Folge haben wird, wenn sie nicht vermieden wird.

VORSICHT

Kennzeichnet eine Gefährdung mit geringem Risiko, die leichte oder mittelschwere Körperverletzungen zur Folge haben kann, wenn sie nicht vermieden wird.

Die Gefahrenhinweise sind wie folgt aufgebaut:

SIGNALWORT

Beschreibung der Gefährdung

Folgen bei Nichtbeachtung des Warnhinweises

- Maßnahmen zum Vermeiden der Gefährdung.

1.2 Hinweise

Die folgenden Symbole und Hinweise werden in den Montage- und Betriebsanleitungen, Sicherheitshinweisen und Serviceanleitungen von Grundfos verwendet.

Ein blauer oder grauer Kreis mit einem weißen grafischen Symbol weist darauf hin, dass eine Maßnahme ergriffen werden muss.

Ein roter oder grauer Kreis mit einem diagonal verlaufenden Balken, ggf. mit einem schwarzen grafischen Symbol, weist darauf hin, dass eine Handlung unterlassen oder beendet werden muss.

Ein Nichtbeachten dieser Sicherheitshinweise kann Fehlfunktionen oder Sachschäden zur Folge haben.

Tipps und Ratschläge zum Erleichtern der Arbeit.

2. Produkteinführung

2.1 Produktbeschreibung

Der Schaltkasten besteht aus Kabeln und einem Schaltschrank, der verschiedene Komponenten zur Steuerung der angeschlossenen Pumpe enthält.

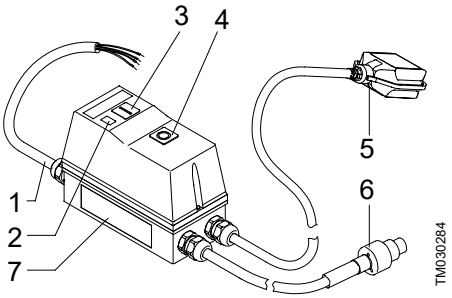

Pos.	Beschreibung
1	Netzkabel
2	Meldeleuchte, Betrieb
3	Drucktaste, **Start**
4	Drucktaste, **Stop/Reset**
5	Schwimmerschalter
6	Motorkabel [1)]
7	Typenschild

1) Es gibt drei Arten von Kabeln:
1) UNILIFT AP12, AP35 und AP50
2) UNILIFT AP35B und AP50B
3) UNILIFT APG.

2.2 Bestimmungsgemäße Verwendung

Der Schaltkasten ist für den Schutz und das Ein- und Ausschalten der folgenden dreiphasigen Pumpentypen bestimmt:

- UNILIFT AP12
- UNILIFT AP35
- UNILIFT AP50
- UNILIFT AP35B
- UNILIFT AP50B
- UNILIFT APG.

3. Bedingungen für die Installation

Zum Einstellen des Schwimmerschalters siehe die Montage- und Betriebsanleitung der Pumpe.

4. Elektrischer Anschluss

WARNUNG
Stromschlag
Tod oder schwere Körperverletzungen

- Schalten Sie die Stromversorgung ab, bevor Sie Arbeiten am Produkt beginnen. Stellen Sie sicher, dass die Stromversorgung nicht versehentlich wieder eingeschaltet werden kann.

WARNUNG
Stromschlag
Tod oder schwere Körperverletzungen

- Die Installation muss mit einer Fehlerstrom-Schutzeinrichtung (RCD) mit einem Auslösestrom von weniger als 30 mA ausgestattet werden.

WARNUNG
Stromschlag
Tod oder schwere Körperverletzungen

- Vergewissern Sie sich, dass der im Lieferumfang enthaltene Netzstecker den örtlich geltenden Vorschriften entspricht.
- Der Stecker muss über das gleiche Schutzleitersystem verfügen wie die Steckdose. Ist dies nicht der Fall, verwenden Sie einen geeigneten Adapter, sofern die örtlich geltenden Vorschriften dies zulassen.

WARNUNG
Stromschlag
Tod oder schwere Körperverletzungen

- Netzkabel ohne Stecker müssen gemäß den örtlich geltenden Vorschriften an eine Trennvorrichtung angeschlossen werden, die in die feste Verkabelung integriert ist.

ACHTUNG
Stromschlag
Leichte oder mittelschwere Körperverletzungen

- Prüfen Sie, ob die auf dem Typenschild der Pumpe angegebene Netzspannung und -frequenz mit der Stromversorgung übereinstimmen, mit der die Pumpe verwendet wird.

Der Schaltkasten muss an einen externen Hauptschalter angeschlossen werden. Wird die Pumpe nicht in unmittelbarer Nähe des Hauptschalters eingebaut, muss der Schalter verriegelbar sein.

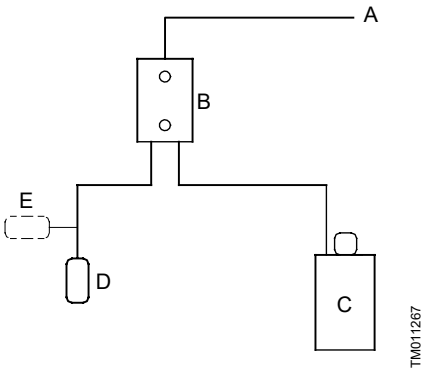

Blockdiagramm für die Niveauregelung

Pos.	Beschreibung
A	Versorgungsspannung
B	Schaltkasten
C	Pumpe
D	Niveauschalter geöffnet
E	Niveauschalter geschlossen

4.1 Schaltbild

WARNUNG
Stromschlag
Tod oder schwere Körperverletzungen
- Schalten Sie die Stromversorgung ab, bevor Sie Arbeiten am Produkt beginnen.

Der Betreiber oder Installateur ist für den korrekten Anschluss von Erd- und Schutzleiter gemäß den örtlich geltenden Vorschriften verantwortlich.

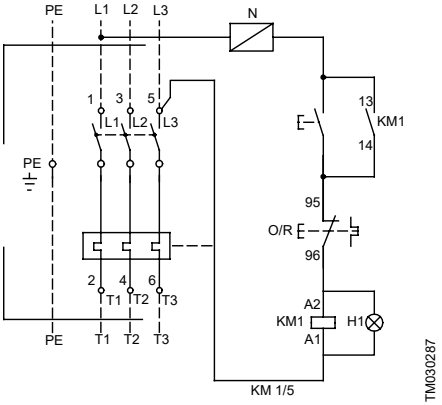

Diagramm für den Schaltkasten für UNILIFT AP und APB

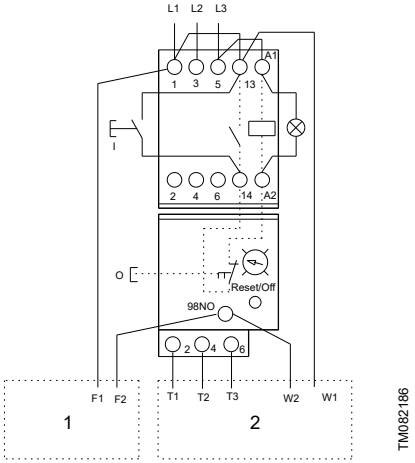

Diagramm für den Schaltkasten für UNILIFT APG

Pos.	Beschreibung
1	Schwimmerschalter
2	Motor

5. Inbetriebnahme des Produkts

Der Schaltkasten enthält ein dreiphasiges Schaltschütz mit Thermorelais. Das Schaltschütz wird über einen Schwimmerschalter geschaltet, wodurch die Pumpe ein- und ausgeschaltet wird. Wird der Kontakt im Schwimmerschalter geschlossen, startet das Schaltschütz den Betrieb und die Pumpe läuft an.

5.1 Ein- und Ausschalten der Pumpe

1. Drücken Sie die Taste „**Start**“.
   a. Wenn der Schwimmerschalterkontakt geschlossen ist, läuft die Pumpe an.
   b. Wenn der Schwimmerschalterkontakt geöffnet ist, bleibt die Pumpe abgeschaltet.
2. Drücken Sie die Taste „**Stop/Reset**“.
   a. Wenn der Schwimmerschalter geschlossen ist, schaltet die Pumpe ab.
   b. Wenn der Schwimmerschalterkontakt geöffnet ist, schaltet die Pumpe ab.

5.2 Zurücksetzen des Thermorelais

Wenn das Thermorelais ausgelöst hat, kann es durch kurzes Drücken der Taste „**Stop/Reset**“ zurückgesetzt werden.

- Ist der Kontakt des Schwimmerschalters geöffnet, wird das Thermorelais eingeschaltet, aber die Pumpe bleibt abgeschaltet.
- Wird der Schwimmerschalter geschlossen, schaltet das Thermorelais ein und die Pumpe läuft an.

6. Steuerungsfunktionen

6.1 Bedienfeld

Der Schaltkasten verfügt über zwei Drucktasten: eine zum Einschalten der Pumpe und eine zum Abschalten der Pumpe und Zurücksetzen des Thermorelais.

Symbol		Beschreibung
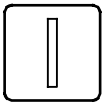	TM030285	**Start**-Taste der Pumpe
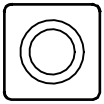	TM030286	**Stop/Reset**-Taste der Pumpe

7. Technische Daten

Schutzart	IP65 (IEC 60529)
Min./max. Temperatur	0 bis 40 °C

8. Wartung

WARNUNG
Stromschlag
Tod oder schwere Körperverletzungen

- Schalten Sie die Stromversorgung ab, bevor Sie Arbeiten am Produkt beginnen.
- Stellen Sie sicher, dass die Stromversorgung nicht versehentlich wieder eingeschaltet werden kann.

WARNUNG
Stromschlag
Tod oder schwere Körperverletzungen

- Der elektrische Anschluss muss von einer Elektrofachkraft in Übereinstimmung mit den örtlich geltenden Vorschriften vorgenommen werden.

Überprüfen Sie einmal im Jahr die Dichtheit aller elektrischen Anschlüsse im Schaltkasten.

9. Servicearbeiten

Für den Schaltkasten sind keine Ersatzteile verfügbar.

10. Entsorgung des Produkts

Dieses Produkt bzw.Teile davon müssen umweltgerecht entsorgt werden.

1. Nehmen Sie öffentliche oder private Entsorgungsbetriebe in Anspruch.
2. Sollte dies nicht möglich sein, wenden Sie sich bitte an eine Grundfos-Niederlassung oder -Servicewerkstatt in Ihrer Nähe.

Das Symbol mit einer durchgestrichenen Mülltonne weist darauf hin, dass das jeweilige Produkt nicht im Haushaltsmüll entsorgt werden darf. Wenn ein Produkt, das mit diesem Symbol gekennzeichnet ist, das Ende seiner Lebensdauer erreicht hat, bringen Sie es zu einer geeigneten Sammelstelle. Weitere Informationen hierzu erhalten Sie von den zuständigen Behörden vor Ort. Die separate Entsorgung und das Recycling dieser Produkte trägt dazu bei, die Umwelt und die Gesundheit der Menschen zu schützen.

Siehe auch die Informationen zur Entsorgung auf *www.grundfos.com/product-recycling*

Argentina
Bombas GRUNDFOS de Argentina S.A.
Ruta Panamericana km. 37.500industin
1619 - Garín Pcia. de B.A.
Tel.: +54-3327 414 444
Fax: +54-3327 45 3190

Australia
GRUNDFOS Pumps Pty. Ltd.
P.O. Box 2040
Regency Park
South Australia 5942
Tel.: +61-8-8461-4611
Fax: +61-8-8340-0155

Austria
GRUNDFOS Pumpen Vertrieb
Ges.m.b.H.
Grundfosstraße 2
A-5082 Grödig/Salzburg
Tel.: +43-6246-883-0
Fax: +43-6246-883-30

Belgium
N.V. GRUNDFOS Bellux S.A.
Boomsesteenweg 81-83
B-2630 Aartselaar
Tel.: +32-3-870 7300
Fax: +32-3-870 7301

Bosnia and Herzegovina
GRUNDFOS Sarajevo
Zmaja od Bosne 7-7A
BiH-71000 Sarajevo
Tel.: +387 33 592 480
Fax: +387 33 590 465
www.ba.grundfos.com
E-mail: grundfos@bih.net.ba

Brazil
BOMBAS GRUNDFOS DO BRASIL
Av. Humberto de Alencar Castelo
Branco, 630
CEP 09850 - 300
São Bernardo do Campo - SP
Tel.: +55-11 4393 5533
Fax: +55-11 4343 5015

Bulgaria
Grundfos Bulgaria EOOD
Slatina District
Iztochna Tangenta street no. 100
BG - 1592 Sofia
Tel.: +359 2 49 22 200
Fax: +359 2 49 22 201
E-mail: bulgaria@grundfos.bg

Canada
GRUNDFOS Canada inc.
2941 Brighton Road
Oakville, Ontario
L6H 6C9
Tel.: +1-905 829 9533
Fax: +1-905 829 9512

China
GRUNDFOS Pumps (Shanghai) Co. Ltd.
10F The Hub, No. 33 Suhong Road
Minhang District
Shanghai 201106 PRC
Tel.: +86 21 612 252 22
Fax: +86 21 612 253 33

Columbia
GRUNDFOS Colombia S.A.S.
Km 1.5 vía Siberia-Cota Conj. Potrero
Chico,
Parque Empresarial Arcos de Cota Bod.
1A.
Cota, Cundinamarca
Tel.: +57(1)-2913444
Fax: +57(1)-8764586

Croatia
GRUNDFOS CROATIA d.o.o.
Buzinski prilaz 38, Buzin
HR-10010 Zagreb
Tel.: +385 1 6595 400
Fax: +385 1 6595 499
www.hr.grundfos.com

Czech Republic
GRUNDFOS Sales Czechia and Slovakia
s.r.o.
Ćajkovského 21
779 00 Olomouc
Tel.: +420-585-716 111

Denmark
GRUNDFOS DK A/S
Martin Bachs Vej 3
DK-8850 Bjerringbro
Tel.: +45-87 50 50 50
Fax: +45-87 50 51 51
E-mail: info_GDK@grundfos.com
www.grundfos.com/DK

Estonia
GRUNDFOS Pumps Eesti OÜ
Peterburi tee 92G
11415 Tallinn
Tel.: + 372 606 1690
Fax: + 372 606 1691

Finland
OY GRUNDFOS Pumput AB
Trukkikuja 1
FI-01360 Vantaa
Tel.: +358-(0) 207 889 500

France
Pompes GRUNDFOS Distribution S.A.
Parc d'Activités de Chesnes
57, rue de Malacombe
F-38290 St. Quentin Fallavier (Lyon)
Tel.: +33-4 74 82 15 15
Fax: +33-4 74 94 10 51

Germany
GRUNDFOS GMBH
Schlüterstr. 33
40699 Erkrath
Tel.: +49-(0) 211 929 69-0
Fax: +49-(0) 211 929 69-3799
E-mail: infoservice@grundfos.de
Service in Deutschland:
kundendienst@grundfos.de

Greece
GRUNDFOS Hellas A.E.B.E.
20th km. Athinon-Markopoulou Av.
P.O. Box 71
GR-19002 Peania
Tel.: +0030-210-66 83 400
Fax: +0030-210-66 46 273

Hong Kong
GRUNDFOS Pumps (Hong Kong) Ltd.
Unit 1, Ground floor, Siu Wai industrial
Centre
29-33 Wing Hong Street & 68 King Lam
Street, Cheung Sha Wan
Kowloon
Tel.: +852-27861706 / 27861741
Fax: +852-27858664

Hungary
GRUNDFOS Hungária Kft.
Tópark u. 8
H-2045 Törökbálint
Tel.: +36-23 511 110
Fax: +36-23 511 111

India
GRUNDFOS Pumps india Private Limited
118 Old Mahabalipuram Road
Thoraipakkam
Chennai 600 097
Tel.: +91-44 2496 6800

Indonesia
PT GRUNDFOS Pompa
Graha intirub Lt. 2 & 3
Jln. Cililitan Besar No.454. Makasar,
Jakarta Timur
ID-Jakarta 13650
Tel.: +62 21-469-51900
Fax: +62 21-460 6910 / 460 6901

Ireland
GRUNDFOS (Ireland) Ltd.
Unit A, Merrywell Business Park
Ballymount Road Lower
Dublin 12
Tel.: +353-1-4089 800
Fax: +353-1-4089 830

Italy
GRUNDFOS Pompe Italia S.r.l.
Via Gran Sasso 4
I-20060 Truccazzano (Milano)
Tel.: +39-02-95838112
Fax: +39-02-95309290 / 95838461

Japan
GRUNDFOS Pumps K.K.
1-2-3, Shin-Miyakoda, Kita-ku
Hamamatsu
431-2103 Japan
Tel.: +81 53 428 4760
Fax: +81 53 428 5005

Kazakhstan
Grundfos Kazakhstan LLP
7' Kyz-Zhibek Str., Kok-Tobe micr.
KZ-050020 Almaty Kazakhstan
Tel.: +7 (727) 227-98-55/56

Korea
GRUNDFOS Pumps Korea Ltd.
6th Floor, Aju Building 679-5
Yeoksam-dong, Kangnam-ku, 135-916
Seoul, Korea
Tel.: +82-2-5317 600
Fax: +82-2-5633 725

Latvia
SIA GRUNDFOS Pumps Latvia
Deglava biznesa centrs
Augusta Deglava ielā 60
LV-1035, Rīga,
Tel.: + 371 714 9640, 7 149 641
Fax: + 371 914 9646

Lithuania
GRUNDFOS Pumps UAB
Smolensko g. 6
LT-03201 Vilnius
Tel.: + 370 52 395 430
Fax: + 370 52 395 431

Malaysia
GRUNDFOS Pumps Sdn. Bhd.
7 Jalan Peguam U1/25
Glenmarie industrial Park
40150 Shah Alam, Selangor
Tel.: +60-3-5569 2922
Fax: +60-3-5569 2866

Mexico
Bombas GRUNDFOS de México
S.A. de C.V.
Boulevard TLC No. 15
Parque industrial Stiva Aeropuerto
Apodaca, N.L. 66600
Tel.: +52-81-8144 4000
Fax: +52-81-8144 4010

Netherlands
GRUNDFOS Netherlands
Veluwezoom 35
1326 AE Almere
Postbus 22015
1302 CA ALMERE
Tel.: +31-88-478 6336
Fax: +31-88-478 6332
E-mail: info_gnl@grundfos.com

New Zealand
GRUNDFOS Pumps NZ Ltd.
17 Beatrice Tinsley Crescent
North Harbour Industrial Estate
Albany, Auckland
Tel.: +64-9-415 3240
Fax: +64-9-415 3250

Norway
GRUNDFOS Pumper A/S
Strømsveien 344
Postboks 235, Leirdal
N-1011 Oslo
Tel.: +47-22 90 47 00
Fax: +47-22 32 21 50

Poland
GRUNDFOS Pompy Sp. z o.o.
ul. Klonowa 23
Baranowo k. Poznania
PL-62-081 Przeźmierowo
Tel.: (+48-61) 650 13 00
Fax: (+48-61) 650 13 50

Portugal
Bombas GRUNDFOS Portugal, S.A.
Rua Calvet de Magalhães, 241
Apartado 1079
P-2770-153 Paço de Arcos
Tel.: +351-21-440 76 00
Fax: +351-21-440 76 90

Romania
GRUNDFOS Pompe România SRL
S-PARK BUSINESS CENTER, Clădirea A2, etaj 2
Str. Tipografilor, Nr. 11-15, Sector 1, Cod 013714
Bucuresti, Romania
Tel.: 004 021 2004 100
E-mail: romania@grundfos.ro

Serbia
Grundfos Srbija d.o.o.
Omladinskih brigada 90b
11070 Novi Beograd
Tel.: +381 11 2258 740
Fax: +381 11 2281 769
www.rs.grundfos.com

Singapore
GRUNDFOS (Singapore) Pte. Ltd.
25 Jalan Tukang
Singapore 619264
Tel.: +65-6681 9688
Faxax: +65-6681 9689

Slovakia
GRUNDFOS s.r.o.
Prievozská 4D 821 09 BRATISLAVA
Tel.: +421 2 5020 1426
sk.grundfos.com

Slovenia
GRUNDFOS LJUBLJANA, d.o.o.
Leskoškova 9e, 1122 Ljubljana
Tel.: +386 (0) 1 568 06 10
Fax: +386 (0)1 568 06 19
E-mail: tehnika-si@grundfos.com

South Africa
GRUNDFOS (PTY) LTD
16 Lascelles Drive, Meadowbrook Estate
1609 Germiston, Johannesburg
Tel.: (+27) 10 248 6000
Fax: (+27) 10 248 6002
E-mail: lgradidge@grundfos.com

Spain
Bombas GRUNDFOS España S.A.
Camino de la Fuentecilla, s/n
E-28110 Algete (Madrid)
Tel.: +34-91-848 8800
Fax: +34-91-628 0465

Sweden
GRUNDFOS AB
Box 333 (Lunnagårdsgatan 6)
431 24 Mölndal
Tel.: +46 31 332 23 000
Fax: +46 31 331 94 60

Switzerland
GRUNDFOS Pumpen AG
Bruggacherstrasse 10
CH-8117 Fällanden/ZH
Tel.: +41-44-806 8111
Fax: +41-44-806 8115

Taiwan
GRUNDFOS Pumps (Taiwan) Ltd.
7 Floor, 219 Min-Chuan Road
Taichung, Taiwan, R.O.C.
Tel.: +886-4-2305 0868
Fax: +886-4-2305 0878

Thailand
GRUNDFOS (Thailand) Ltd.
92 Chaloem Phrakiat Rama 9 Road
Dokmai, Pravej, Bangkok 10250
Tel.: +66-2-725 8999
Fax: +66-2-725 8998

Turkey
GRUNDFOS POMPA San. ve Tic. Ltd. Sti.
Gebze Organize Sanayi Bölgesi
Ihsan dede Caddesi
2. yol 200. Sokak No. 204
41490 Gebze/ Kocaeli
Tel.: +90 - 262-679 7979
Fax: +90 - 262-679 7905
E-mail: satis@grundfos.com

Ukraine
ТОВ "ГРУНДФОС УКРАЇНА"
Бізнес Центр Європа
Столичне шосе, 103
м. Київ, 03131, Україна
Tel.: (+38 044) 237 04 00
Fax: (+38 044) 237 04 01
E-mail: ukraine@grundfos.com

United Arab Emirates
GRUNDFOS Gulf Distribution
P.O. Box 16768
Jebel Ali Free Zone, Dubai
Tel.: +971 4 8815 166
Fax: +971 4 8815 136

United Kingdom
GRUNDFOS Pumps Ltd.
Grovebury Road
Leighton Buzzard/Beds. LU7 4TL
Tel.: +44-1525-850000
Fax: +44-1525-850011

U.S.A.
Global Headquarters for WU
856 Koomey Road
Brookshire, Texas 77423 USA
Phone: +1-630-236-5500

Uzbekistan
Grundfos Tashkent, Uzbekistan
The Representative Office of Grundfos Kazakhstan in Uzbekistan
38a, Oybek street, Tashkent
Tel.: (+998) 71 150 3290 / 71 150 3291
Fax: (+998) 71 150 3292

Trademarks displayed in this material, including but not limited to Grundfos and the Grundfos logo, are registered trademarks owned by The Grundfos Group. © 2024 Grundfos Holding A/S, all rights reserved.

96428009 **02.2024**

ECM: 1387365

www.grundfos.com

GRUNDFOS

UNILIFT AP, APB and APG Control box

Notice d'installation et de fonctionnement

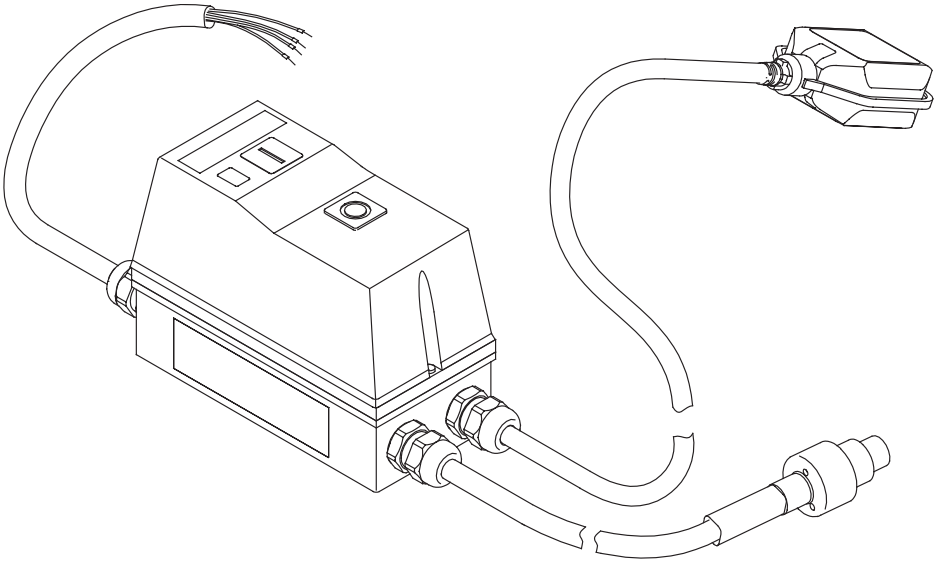

UNILIFT APG
Installation and operating instructions
(all available languages)
http://net.grundfos.com/qr/i/92662011

UNILIFT AP12,AP35,AP50
Installation and operating instructions
(all available languages)
http://net.grundfos.com/qr/i/96011045

UNILIFT AP35B, AP50B
Installation and operating instructions
(all available languages)
http://net.grundfos.com/qr/i/96004693

GRUNDFOS

UNILIFT AP, APB and APG Control box

Français (FR)
Notice d'installation et de fonctionnement. 4

Traduction de la version anglaise originale

Sommaire

1. Généralités 4
1.1 Mentions de danger 4
1.2 Remarques 4
2. Présentation du produit 5
2.1 Description 5
2.2 Usage prévu 5
3. Conditions d'installation 5
4. Branchement électrique 5
4.1 Schéma de câblage 6
5. Démarrage du produit 7
5.1 Démarrage et arrêt de la pompe 7
5.2 Réinitialisation du relais thermique 7
6. Fonctions de commande 7
6.1 Panneau de commande 7
7. Caractéristiques techniques 7
8. Maintenance 7
9. Maintenance 8
10. Mise au rebut 8

1. Généralités

Cet appareil ne doit pas être utilisé par des enfants.

Le nettoyage et la maintenance ne doivent pas être effectués par des enfants.

Lire attentivement ce document avant de procéder à l'installation. L'installation et le fonctionnement doivent être conformes à la réglementation locale et aux bonnes pratiques en vigueur.

1.1 Mentions de danger

Les symboles et les mentions de danger ci-dessous peuvent être mentionnés dans la notice d'installation et de fonctionnement, dans les consignes de sécurité et les instructions de maintenance Grundfos.

DANGER

Signale une situation dangereuse qui, si elle n'est pas évitée, entraîne la mort ou des blessures graves.

AVERTISSEMENT

Signale une situation dangereuse qui, si elle n'est pas évitée, peut entraîner la mort ou des blessures graves.

ATTENTION

Signale une situation dangereuse qui, si elle n'est pas évitée, peut entraîner des blessures mineures ou modérées.

Les mentions de danger sont organisées de la manière suivante :

TERME DE SIGNALEMENT

Description du danger

Conséquence de la non-observance de l'avertissement

- Action pour éviter le danger.

1.2 Remarques

Les symboles et remarques ci-dessous peuvent apparaître dans la notice d'installation et de fonctionnement, dans les consignes de sécurité et de maintenance Grundfos.

Un cercle bleu ou gris autour d'un pictogramme blanc indique que des mesures doivent être prises.

Un cercle rouge ou gris avec une barre diagonale, autour d'un pictogramme noir éventuel, indique qu'une action est interdite ou doit être interrompue.

Si ces consignes de sécurité ne sont pas respectées, cela peut entraîner un dysfonctionnement ou endommager le matériel.

Conseils et astuces pour faciliter les opérations.

2. Présentation du produit

2.1 Description

Le boîtier de commande comprend des cables et une armoire électrique contenant différents composants permettant de contrôler la pompe.

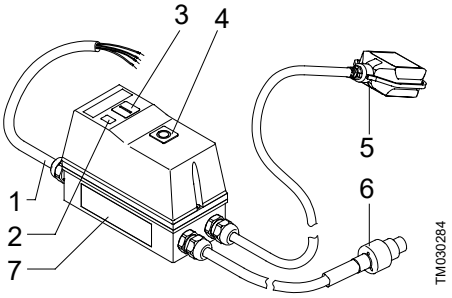

Pos.	Description
1	Câble secteur
2	Voyant lumineux, fonctionnement
3	Bouton pression,**Start**
4	Bouton pression, **Stop/Reset**
5	Interrupteur à flotteur
6	Câble moteur [1)]
7	Plaque signalétique

1) Il existe trois types de câble :
1) UNILIFT AP12, AP35 et AP50
2) UNILIFT AP35B et AP50B
3) UNILIFT APG.

2.2 Usage prévu

Le boîtier de commande est conçu pour protéger et permettre le démarrage/l'arrêt des types de pompe triphasée suivants :

- UNILIFT AP12
- UNILIFT AP35
- UNILIFT AP50
- UNILIFT AP35B
- UNILIFT AP50B
- UNILIFT APG.

3. Conditions d'installation

Pour le réglage de l'interrupteur à flotteur, consulter la notice d'installation et de fonctionnement de la pompe.

4. Branchement électrique

AVERTISSEMENT
Choc électrique
Mort ou blessures graves

- Avant toute intervention sur le produit, couper l'alimentation électrique. S'assurer qu'elle ne risque pas d'être réenclenchée accidentellement.

AVERTISSEMENT
Choc électrique
Mort ou blessures graves

- L'installation doit être équipée d'un dispositif à courant différentiel résiduel (DDR) avec un courant de déclenchement inférieur à 30 mA.

AVERTISSEMENT
Choc électrique
Mort ou blessures graves

- S'assurer que la fiche fournie avec le produit est conforme à la réglementation locale.
- La fiche doit posséder un système de connexion PE identique à celui de la prise électrique. Sinon, utiliser un adaptateur approprié dans la mesure où la réglementation locale l'autorise.

AVERTISSEMENT
Choc électrique
Mort ou blessures graves

- Les câbles d'alimentation sans fiche doivent être rattachés à un sectionneur incorporé à l'installation fixe selon les principes de câblage locaux.

PRÉCAUTIONS
Choc électrique
Blessures corporelles mineures à modérées

- Vérifier que la fréquence et la tension indiquées sur la plaque signalétique de la pompe correspondent à l'alimentation électrique sur laquelle elle sera branchée.

Le boîtier de commande doit être reliée à un interrupteur principl externe. Si la pompe n'est pas installée à proximité de l'interrupteur, celui-ci doit être cadenassable.

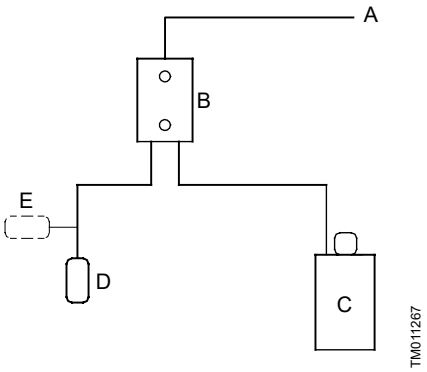

Schéma blocs pour le régulateur de niveau

Pos.	Description
A	Alimentation électrique
B	Boîtier de commande
C	Pompe
D	Contrôleur de niveau ouvert
E	Contrôleur de niveau fermé

4.1 Schéma de câblage

AVERTISSEMENT
Choc électrique
Mort ou blessures graves
- Avant toute intervention sur le produit, couper l'alimentation électrique.

L'utilisateur ou l'installateur est responsable de la conformité de la mise à la terre et de la protection.

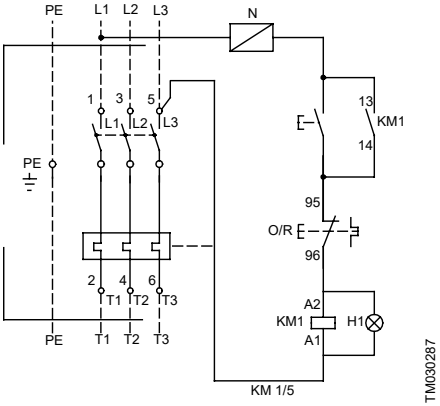

Schéma du boîtier de commande UNILIFT AP, APB

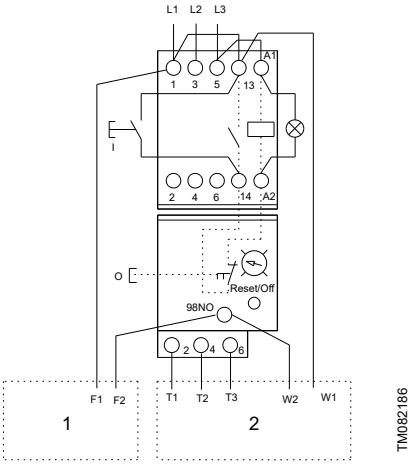

Schéma du boîtier de commande UNILIFT APG

Pos.	Description
1	Interrupteur à flotteur
2	Moteur

5. Démarrage du produit

Le boîtier de commande comprend un contacteur triphasé avec relais thermique. Le contacteur est enclenché et arrêté par un interrupteur à flotteur, permettant ainsi de démarrer et d'arrêter la pompe. Lorsque que le contact est fait dans l'interrupteur à flotteur, le contacteur s'active et la pompe démarre.

5.1 Démarrage et arrêt de la pompe

1. Appuyer sur le bouton **Start**.
   a. Si le contact de l'interrupteur à flotteur est enclenché, la pompe démarre.
   b. Si le contact de l'interrupteur à flotteur est déclenché, la pompe ne démarre pas.
2. Appuyer sur le bouton **Stop/Reset**.
   a. Si le contact de l'interrupteur à flotteur est enclenché, la pompe s'arrête.
   b. Si le contact de l'interrupteur à flotteur est déclenché, la pompe s'arrête.

5.2 Réinitialisation du relais thermique

Si le relais thermique s'est activé, il peut être réinitialisé en appuyant brièvement sur le bouton Appuyer sur le bouton **Stop/Reset**.

- Si le contact de l'interrupteur à flotteur est déclenché, le relais thermique est enclenché, mais la pompe ne démarre pas.
- Si le contact de l'interrupteur à flotteur est enclenché, le telais thermique est enclenché, et la pompe démarre.

6. Fonctions de commande

6.1 Panneau de commande

Le boîtier de commande est équipé de deux boutons : l'un pour démarrer la pompe et l'autre pour arrêter la pompe et réinitialiser le relais thermique.

Symbole		Description
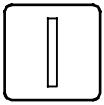	TM030285	Bouton **Start** pour la pompe
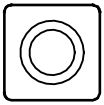	TM030286	Bouton **Stop/Reset** pour la pompe

7. Caractéristiques techniques

Indice de protection	IP65 (IEC 60529)
Température min/max	0 à 40 °C

8. Maintenance

AVERTISSEMENT
Choc électrique
Mort ou blessures graves

- Avant toute intervention sur le produit, couper l'alimentation électrique.
- S'assurer qu'elle ne risque pas d'être réenclenchée accidentellement.

AVERTISSEMENT
Choc électrique
Mort ou blessures graves

- Les branchements électriques doivent être réalisés par un électricien agréé conformément à la réglementation locale.

Vérifier le branchement de toutes les connections électriques à l'intérieur du boîtier de commande une fois par an.

9. Maintenance

Aucune pièce détachée n'est disponible pour le boîtier de commande.

10. Mise au rebut

Ce produit ou les pièces le composant doivent être mis au rebut dans le respect de l'environnement.

1. Utiliser le service de collecte des déchets public ou privé.
2. Si ce n'est pas possible, contacter Grundfos ou le réparateur agréé le plus proche.

Le pictogramme représentant une poubelle à roulettes barrée apposé sur le produit signifie que celui-ci ne doit pas être jeté avec les ordures ménagères. Lorsqu'un produit marqué de ce pictogramme atteint sa fin de vie, l'apporter à un point de collecte désigné par les autorités locales compétentes. Le tri sélectif et le recyclage de tels produits participent à la protection de l'environnement et à la préservation de la santé des personnes.

Voir également les informations relatives à la fin de vie du produit sur *www.grundfos.com/product-recycling*

Argentina
Bombas GRUNDFOS de Argentina S.A.
Ruta Panamericana km. 37.500industin
1619 - Garín Pcia. de B.A.
Tel.: +54-3327 414 444
Fax: +54-3327 45 3190

Australia
GRUNDFOS Pumps Pty. Ltd.
P.O. Box 2040
Regency Park
South Australia 5942
Tel.: +61-8-8461-4611
Fax: +61-8-8340-0155

Austria
GRUNDFOS Pumpen Vertrieb
Ges.m.b.H.
Grundfosstraße 2
A-5082 Grödig/Salzburg
Tel.: +43-6246-883-0
Fax: +43-6246-883-30

Belgium
N.V. GRUNDFOS Bellux S.A.
Boomsesteenweg 81-83
B-2630 Aartselaar
Tel.: +32-3-870 7300
Fax: +32-3-870 7301

Bosnia and Herzegovina
GRUNDFOS Sarajevo
Zmaja od Bosne 7-7A
BiH-71000 Sarajevo
Tel.: +387 33 592 480
Fax: +387 33 590 465
www.ba.grundfos.com
E-mail: grundfos@bih.net.ba

Brazil
BOMBAS GRUNDFOS DO BRASIL
Av. Humberto de Alencar Castelo
Branco, 630
CEP 09850 - 300
São Bernardo do Campo - SP
Tel.: +55-11 4393 5533
Fax: +55-11 4343 5015

Bulgaria
Grundfos Bulgaria EOOD
Slatina District
Iztochna Tangenta street no. 100
BG - 1592 Sofia
Tel.: +359 2 49 22 200
Fax: +359 2 49 22 201
E-mail: bulgaria@grundfos.bg

Canada
GRUNDFOS Canada inc.
2941 Brighton Road
Oakville, Ontario
L6H 6C9
Tel.: +1-905 829 9533
Fax: +1-905 829 9512

China
GRUNDFOS Pumps (Shanghai) Co. Ltd.
10F The Hub, No. 33 Suhong Road
Minhang District
Shanghai 201106 PRC
Tel.: +86 21 612 252 22
Fax: +86 21 612 253 33

Columbia
GRUNDFOS Colombia S.A.S.
Km 1.5 vía Siberia-Cota Conj. Potrero
Chico,
Parque Empresarial Arcos de Cota Bod.
1A.
Cota, Cundinamarca
Tel.: +57(1)-2913444
Fax: +57(1)-8764586

Croatia
GRUNDFOS CROATIA d.o.o.
Buzinski prilaz 38, Buzin
HR-10010 Zagreb
Tel.: +385 1 6595 400
Fax: +385 1 6595 499
www.hr.grundfos.com

Czech Republic
GRUNDFOS Sales Czechia and Slovakia
s.r.o.
Čajkovského 21
779 00 Olomouc
Tel.: +420-585-716 111

Denmark
GRUNDFOS DK A/S
Martin Bachs Vej 3
DK-8850 Bjerringbro
Tel.: +45-87 50 50 50
Fax: +45-87 50 51 51
E-mail: info_GDK@grundfos.com
www.grundfos.com/DK

Estonia
GRUNDFOS Pumps Eesti OÜ
Peterburi tee 92G
11415 Tallinn
Tel.: + 372 606 1690
Fax: + 372 606 1691

Finland
OY GRUNDFOS Pumput AB
Trukkikuja 1
FI-01360 Vantaa
Tel.: +358-(0) 207 889 500

France
Pompes GRUNDFOS Distribution S.A.
Parc d'Activités de Chesnes
57, rue de Malacombe
F-38290 St. Quentin Fallavier (Lyon)
Tel.: +33-4 74 82 15 15
Fax: +33-4 74 94 10 51

Germany
GRUNDFOS GMBH
Schlüterstr. 33
40699 Erkrath
Tel.: +49-(0) 211 929 69-0
Fax: +49-(0) 211 929 69-3799
E-mail: infoservice@grundfos.de
Service in Deutschland:
kundendienst@grundfos.de

Greece
GRUNDFOS Hellas A.E.B.E.
20th km. Athinon-Markopoulou Av.
P.O. Box 71
GR-19002 Peania
Tel.: +0030-210-66 83 400
Fax: +0030-210-66 46 273

Hong Kong
GRUNDFOS Pumps (Hong Kong) Ltd.
Unit 1, Ground floor, Siu Wai industrial
Centre
29-33 Wing Hong Street & 68 King Lam
Street, Cheung Sha Wan
Kowloon
Tel.: +852-27861706 / 27861741
Fax: +852-27858664

Hungary
GRUNDFOS Hungária Kft.
Tópark u. 8
H-2045 Törökbálint
Tel.: +36-23 511 110
Fax: +36-23 511 111

India
GRUNDFOS Pumps india Private Limited
118 Old Mahabalipuram Road
Thoraipakkam
Chennai 600 097
Tel.: +91-44 2496 6800

Indonesia
PT GRUNDFOS Pompa
Graha intirub Lt. 2 & 3
Jln. Cililitan Besar No.454. Makasar,
Jakarta Timur
ID-Jakarta 13650
Tel.: +62 21-469-51900
Fax: +62 21-460 6910 / 460 6901

Ireland
GRUNDFOS (Ireland) Ltd.
Unit A, Merrywell Business Park
Ballymount Road Lower
Dublin 12
Tel.: +353-1-4089 800
Fax: +353-1-4089 830

Italy
GRUNDFOS Pompe Italia S.r.l.
Via Gran Sasso 4
I-20060 Truccazzano (Milano)
Tel.: +39-02-95838112
Fax: +39-02-95309290 / 95838461

Japan
GRUNDFOS Pumps K.K.
1-2-3, Shin-Miyakoda, Kita-ku
Hamamatsu
431-2103 Japan
Tel.: +81 53 428 4760
Fax: +81 53 428 5005

Kazakhstan
Grundfos Kazakhstan LLP
7' Kyz-Zhibek Str., Kok-Tobe micr.
KZ-050020 Almaty Kazakhstan
Tel.: +7 (727) 227-98-55/56

Korea
GRUNDFOS Pumps Korea Ltd.
6th Floor, Aju Building 679-5
Yeoksam-dong, Kangnam-ku, 135-916
Seoul, Korea
Tel.: +82-2-5317 600
Fax: +82-2-5633 725

Latvia
SIA GRUNDFOS Pumps Latvia
Deglava biznesa centrs
Augusta Deglava ielā 60
LV-1035, Rīga,
Tel.: + 371 714 9640, 7 149 641
Fax: + 371 914 9646

Lithuania
GRUNDFOS Pumps UAB
Smolensko g. 6
LT-03201 Vilnius
Tel.: + 370 52 395 430
Fax: + 370 52 395 431

Malaysia
GRUNDFOS Pumps Sdn. Bhd.
7 Jalan Peguam U1/25
Glenmarie industrial Park
40150 Shah Alam, Selangor
Tel.: +60-3-5569 2922
Fax: +60-3-5569 2866

Mexico
Bombas GRUNDFOS de México
S.A. de C.V.
Boulevard TLC No. 15
Parque industrial Stiva Aeropuerto
Apodaca, N.L. 66600
Tel.: +52-81-8144 4000
Fax: +52-81-8144 4010

Netherlands
GRUNDFOS Netherlands
Veluwezoom 35
1326 AE Almere
Postbus 22015
1302 CA ALMERE
Tel.: +31-88-478 6336
Fax: +31-88-478 6332
E-mail: info_gnl@grundfos.com

New Zealand
GRUNDFOS Pumps NZ Ltd.
17 Beatrice Tinsley Crescent
North Harbour Industrial Estate
Albany, Auckland
Tel.: +64-9-415 3240
Fax: +64-9-415 3250

Norway
GRUNDFOS Pumper A/S
Strømsveien 344
Postboks 235, Leirdal
N-1011 Oslo
Tel.: +47-22 90 47 00
Fax: +47-22 32 21 50

Poland
GRUNDFOS Pompy Sp. z o.o.
ul. Klonowa 23
Baranowo k. Poznania
PL-62-081 Przeźmierowo
Tel.: (+48-61) 650 13 00
Fax: (+48-61) 650 13 50

Portugal
Bombas GRUNDFOS Portugal, S.A.
Rua Calvet de Magalhães, 241
Apartado 1079
P-2770-153 Paço de Arcos
Tel.: +351-21-440 76 00
Fax: +351-21-440 76 90

Romania
GRUNDFOS Pompe România SRL
S-PARK BUSINESS CENTER, Clădirea A2, etaj 2
Str. Tipografilor, Nr. 11-15, Sector 1, Cod 013714
Bucuresti, Romania
Tel.: 004 021 2004 100
E-mail: romania@grundfos.ro

Serbia
Grundfos Srbija d.o.o.
Omladinskih brigada 90b
11070 Novi Beograd
Tel.: +381 11 2258 740
Fax: +381 11 2281 769
www.rs.grundfos.com

Singapore
GRUNDFOS (Singapore) Pte. Ltd.
25 Jalan Tukang
Singapore 619264
Tel.: +65-6681 9688
Faxax: +65-6681 9689

Slovakia
GRUNDFOS s.r.o.
Prievozská 4D 821 09 BRATISLAVA
Tel.: +421 2 5020 1426
sk.grundfos.com

Slovenia
GRUNDFOS LJUBLJANA, d.o.o.
Leskoškova 9e, 1122 Ljubljana
Tel.: +386 (0) 1 568 06 10
Fax: +386 (0)1 568 06 19
E-mail: tehnika-si@grundfos.com

South Africa
GRUNDFOS (PTY) LTD
16 Lascelles Drive, Meadowbrook Estate
1609 Germiston, Johannesburg
Tel.: (+27) 10 248 6000
Fax: (+27) 10 248 6002
E-mail: lgradidge@grundfos.com

Spain
Bombas GRUNDFOS España S.A.
Camino de la Fuentecilla, s/n
E-28110 Algete (Madrid)
Tel.: +34-91-848 8800
Fax: +34-91-628 0465

Sweden
GRUNDFOS AB
Box 333 (Lunnagårdsgatan 6)
431 24 Mölndal
Tel.: +46 31 332 23 000
Fax: +46 31 331 94 60

Switzerland
GRUNDFOS Pumpen AG
Bruggacherstrasse 10
CH-8117 Fällanden/ZH
Tel.: +41-44-806 8111
Fax: +41-44-806 8115

Taiwan
GRUNDFOS Pumps (Taiwan) Ltd.
7 Floor, 219 Min-Chuan Road
Taichung, Taiwan, R.O.C.
Tel.: +886-4-2305 0868
Fax: +886-4-2305 0878

Thailand
GRUNDFOS (Thailand) Ltd.
92 Chaloem Phrakiat Rama 9 Road
Dokmai, Pravej, Bangkok 10250
Tel.: +66-2-725 8999
Fax: +66-2-725 8998

Turkey
GRUNDFOS POMPA San. ve Tic. Ltd. Sti.
Gebze Organize Sanayi Bölgesi
Ihsan dede Caddesi
2. yol 200. Sokak No. 204
41490 Gebze/ Kocaeli
Tel.: +90 - 262-679 7979
Fax: +90 - 262-679 7905
E-mail: satis@grundfos.com

Ukraine
ТОВ "ГРУНДФОС УКРАЇНА"
Бізнес Центр Європа
Столичне шосе, 103
м. Київ, 03131, Україна
Tel.: (+38 044) 237 04 00
Fax: (+38 044) 237 04 01
E-mail: ukraine@grundfos.com

United Arab Emirates
GRUNDFOS Gulf Distribution
P.O. Box 16768
Jebel Ali Free Zone, Dubai
Tel.: +971 4 8815 166
Fax: +971 4 8815 136

United Kingdom
GRUNDFOS Pumps Ltd.
Grovebury Road
Leighton Buzzard/Beds. LU7 4TL
Tel.: +44-1525-850000
Fax: +44-1525-850011

U.S.A.
Global Headquarters for WU
856 Koomey Road
Brookshire, Texas 77423 USA
Phone: +1-630-236-5500

Uzbekistan
Grundfos Tashkent, Uzbekistan
The Representative Office of Grundfos Kazakhstan in Uzbekistan
38a, Oybek street, Tashkent
Tel.: (+998) 71 150 3290 / 71 150 3291
Fax: (+998) 71 150 3292

Trademarks displayed in this material, including but not limited to Grundfos and the Grundfos logo, are registered trademarks owned by The Grundfos Group. © 2024 Grundfos Holding A/S, all rights reserved.

96428009 **02.2024**

ECM: 1387365

www.grundfos.com

GRUNDFOS

UNILIFT AP, APB and APG Control box

Istruzioni di installazione e funzionamento

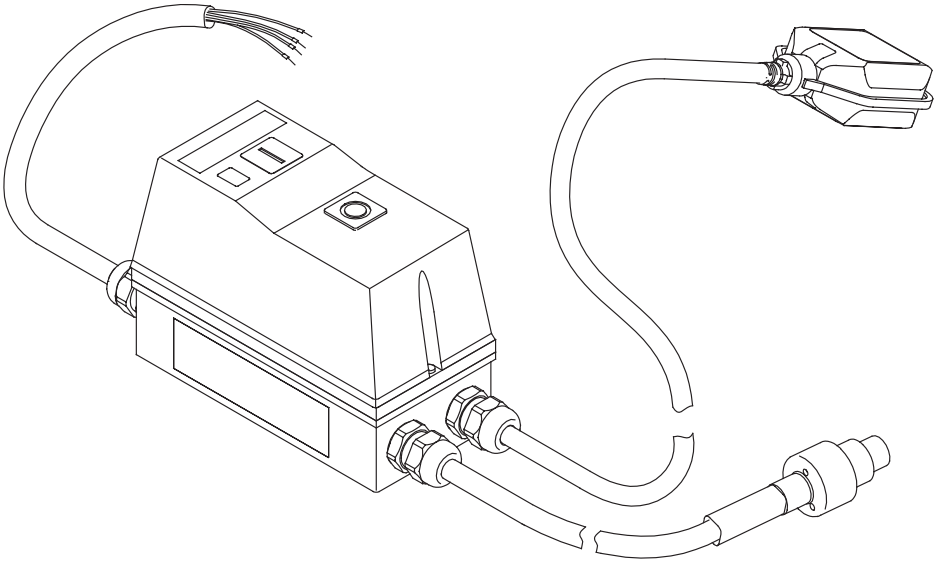

UNILIFT APG
Installation and operating instructions
(all available languages)
http://net.grundfos.com/qr/i/92662011

UNILIFT AP12,AP35,AP50
Installation and operating instructions
(all available languages)
http://net.grundfos.com/qr/i/96011045

UNILIFT AP35B, AP50B
Installation and operating instructions
(all available languages)
http://net.grundfos.com/qr/i/96004693

GRUNDFOS

UNILIFT AP, APB and APG Control box

Italiano (IT)
Istruzioni di installazione e funzionamento 4

Traduzione della versione originale inglese

Indice

1. Informazioni generali 4
1.1 Indicazioni di pericolo 4
1.2 Note 4

2. Presentazione del prodotto. 5
2.1 Descrizione del prodotto 5
2.2 Uso previsto. 5

3. Requisiti di installazione 5

4. Collegamento elettrico 5
4.1 Schema elettrico 6

5. Avviamento del prodotto 7
5.1 Avviamento e arresto della pompa 7
5.2 Ripristino del relè termico. 7

6. Funzioni di regolazione 7
6.1 Quadro comandi 7

7. Dati tecnici 7

8. Manutenzione 7

9. Assistenza 8

10. Smaltimento del prodotto. 8

1. Informazioni generali

Questo apparecchio non deve essere utilizzato dai bambini.

La pulizia e la manutenzione non devono essere svolte da bambini senza supervisione.

Leggere questo documento prima di installare il prodotto. L'installazione e il funzionamento devono essere conformi alle normative locali vigenti e ai codici di buona pratica.

1.1 Indicazioni di pericolo

I simboli e le indicazione di pericolo riportati di seguito possono essere visualizzati nelle istruzioni di installazione e funzionamento di Grundfos, nelle istruzioni di sicurezza e nelle istruzioni di servizio.

PERICOLO

Indica una situazione pericolosa la quale, se non evitata, comporta la morte o gravi lesioni personali.

AVVERTENZA

Indica una situazione pericolosa la quale, se non evitata, potrebbe comportare la morte o gravi lesioni personali.

ATTENZIONE

Indica una situazione pericolosa la quale, se non evitata, potrebbe comportare lesioni personali di lieve o moderata entità.

Le indicazioni di pericolo sono strutturate come segue:

TERMINOLOGIA DI INDICAZIONE

Descrizione del pericolo

Conseguenza della mancata osservanza dell'avvertenza

- Azione per evitare il pericolo.

1.2 Note

I simboli e le note di seguito possono essere visualizzati nelle istruzioni di installazione e funzionamento di Grundfos, nelle istruzioni di sicurezza e nelle istruzioni di servizio.

Un cerchio blu o grigio con un simbolo grafico bianco indica che deve essere intrapresa un'azione.

Un cerchio rosso o grigio con una barra diagonale, possibilmente con un simbolo grafico nero, indica che non deve essere intrapresa un'azione o deve essere arrestata.

La mancata osservanza di queste istruzioni potrebbe provocare danni alle apparecchiature o funzionamento irregolare.

Suggerimenti e consigli per agevolare il lavoro.

2. Presentazione del prodotto

2.1 Descrizione del prodotto

Il quadro di controllo è costituito da cavi e un armadio contenente varie parti che consentono il controllo della pompa collegata.

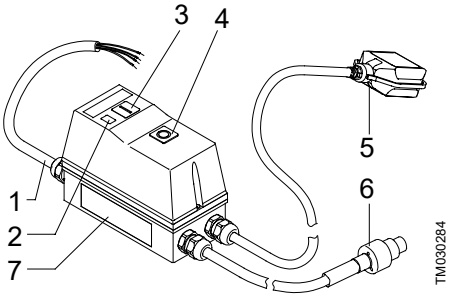

Pos.	Descrizione
1	Cavo di rete
2	Spia luminosa, funzionamento
3	Pulsante**Start**
4	Pulsante, **Stop/Reset**
5	Interruttore a galleggiante
6	Cavo motore [1)]
7	Targhetta di identificazione

1) Vi sono tre tipi di cavi:
1) UNILIFT AP12, AP35 e AP50
2) UNILIFT AP35B e AP50B
3) UNILIFT APG.

2.2 Uso previsto

Il quadro di controllo è progettato per la protezione e l'avvio/arresto dei seguenti tipi di pompe trifase:

- UNILIFT AP12
- UNILIFT AP35
- UNILIFT AP50
- UNILIFT AP35B
- UNILIFT AP50B
- UNILIFT APG.

3. Requisiti di installazione

Per la regolazione dell'interruttore a galleggiante, consultare le istruzioni di installazione e funzionamento della pompa.

4. Collegamento elettrico

AVVERTIMENTO
Scossa elettrica
Morte o gravi lesioni personali

- Prima di iniziare a lavorare sul prodotto, disinserire l'alimentazione. Assicurarsi che l'alimentazione elettrica non possa essere ripristinata accidentalmente.

AVVERTIMENTO
Scossa elettrica
Morte o gravi lesioni personali

- Le installazioni permanenti devono essere dotate di un interruttore differenziale (RCB) con corrente di intervento inferiore a 30 mA.

AVVERTIMENTO
Scossa elettrica
Morte o gravi lesioni personali

- Assicurarsi che la spina di alimentazione in dotazione con il prodotto sia conforme alle normative locali.
- Il sistema di collegamento del conduttore di messa a terra (PE) della spina deve essere lo stesso di quello della presa. In caso contrario, utilizzare un adattatore adeguato, se consentito dalle normative locali.

AVVERTIMENTO
Scossa elettrica
Morte o gravi lesioni personali

- I cavi di alimentazione privi di spina devono essere collegati a un dispositivo di scollegamento dell'alimentazione incorporato nel cablaggio fisso secondo le regole di cablaggio locali.

ATTENZIONE
Scossa elettrica
Lesioni personali lievi o moderate

- Verificare che la tensione e la frequenza di rete riportati sulla targhetta di identificazione della pompa corrispondano all'alimentazione elettrica su cui verrà utilizzata.

Il quadro di controllo deve essere collegato a un interruttore di rete esterno. Se la pompa non è installata accanto all'interruttore, questo dovrà essere del tipo lucchettabile.

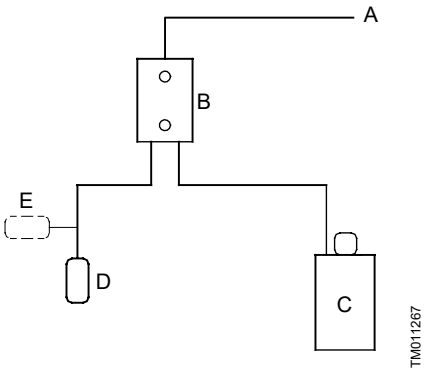

Diagramma a blocchi per il controllo del livello

Pos.	Descrizione
A	Alimentazione
B	Quadro di controllo
C	Pompa
D	Interruttore di livello aperto
E	Interruttore di livello chiuso

4.1 Schema elettrico

AVVERTIMENTO
Scossa elettrica
Morte o gravi lesioni personali
- Prima di iniziare a lavorare sul prodotto, disinserire l'alimentazione.

L'utilizzatore o l'installatore sono responsabili della corretta messa a terra e protezione, conformemente alle normative in vigore localmente.

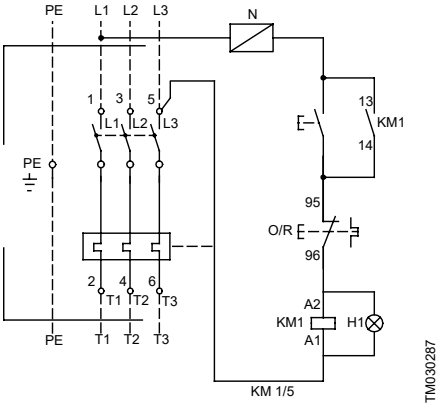

Schema del quadro di controllo per UNILIFT AP, APB e APG

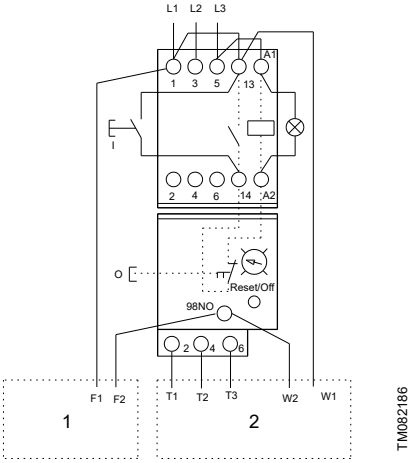

Schema del quadro di controllo per UNILIFT APG

Pos.	Descrizione
1	Interruttore a galleggiante
2	Motore

5. Avviamento del prodotto

Il quadro di controllo incorpora un contattore trifase con un relè termico. Il contattore viene inserito e disinserito da un interruttore a galleggiante, quindi avvia e arresta la pompa. Quando il contatto nell'interruttore a galleggiante è chiuso, il contattore si attiva e la pompa si avvia.

5.1 Avviamento e arresto della pompa

1. Premere il pulsante **Start**.
   a. Se il contatto dell'interruttore a galleggiante è chiuso, la pompa si avvia.
   b. Se il contatto dell'interruttore a galleggiante è aperto, la pompa rimane arrestata.
2. Premere il pulsante **Stop/Reset**.
   a. Se il contatto dell'interruttore a galleggiante è chiuso, la pompa si arresta.
   b. Se il contatto dell'interruttore a galleggiante è aperto, la pompa si arresta.

5.2 Ripristino del relè termico

Se il relè termico è intervenuto, può essere ripristinato premendo brevemente il pulsante **Stop/Reset**.

- Se il contatto dell'interruttore a galleggiante è aperto, il relè termico viene attivato, ma la pompa rimane arrestata.
- Se il contatto dell'interruttore a galleggiante è chiuso, il relè termico viene inserito e la pompa si avvia.

6. Funzioni di regolazione

6.1 Quadro comandi

Il quadro di controllo ha due pulsanti: uno per l'avviamento della pompa e uno per l'arresto della pompa e il ripristino del relè termico.

Simbolo		Descrizione
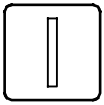	TM030285	Pulsante **Start** della pompa
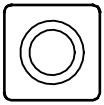	TM030286	Pulsante **Stop/Reset** della pompa

7. Dati tecnici

Grado di protezione	IP65 (IEC 60529)
Temperatura min./max	0-40 °C

8. Manutenzione

AVVERTIMENTO
Scossa elettrica
Morte o gravi lesioni personali

- Prima di iniziare a lavorare sul prodotto, disinserire l'alimentazione.
- Assicurarsi che l'alimentazione elettrica non possa essere ripristinata accidentalmente.

AVVERTIMENTO
Scossa elettrica
Morte o gravi lesioni personali

- Tutti i collegamenti elettrici devono essere effettuati da personale qualificato e nel rispetto delle normative locali.

Controllare una volta all'anno la tenuta di tutti i collegamenti elettrici all'interno del quadro di controllo.

9. Assistenza

Nessun componente di ricambio è disponibile per il quadro di controllo.

10. Smaltimento del prodotto

Questo prodotto o questi componenti devono essere smaltiti nel pieno rispetto dell'ambiente.

1. Usare i servizi locali, pubblici o privati, di raccolta dei rifiuti.
2. Nel caso in cui non fosse possibile, contattare Grundfos o l'officina di assistenza autorizzata più vicina.

Il simbolo del bidone della spazzatura sbarrato sul prodotto indica che deve essere smaltito separatamente dai rifiuti domestici. Quando un prodotto contrassegnato con questo simbolo raggiunge la fine della vita utile, consegnarlo presso un punto di raccolta designato dagli enti locali per lo smaltimento. La raccolta differenziata ed il riciclo di tali prodotti consentono di tutelare la salute umana e l'ambiente.

Vedi anche le informazioni fine vita di ciclo utile sul sito *www.grundfos.com/product-recycling*

Argentina
Bombas GRUNDFOS de Argentina S.A.
Ruta Panamericana km. 37.500industin
1619 - Garín Pcia. de B.A.
Tel.: +54-3327 414 444
Fax: +54-3327 45 3190

Australia
GRUNDFOS Pumps Pty. Ltd.
P.O. Box 2040
Regency Park
South Australia 5942
Tel.: +61-8-8461-4611
Fax: +61-8-8340-0155

Austria
GRUNDFOS Pumpen Vertrieb
Ges.m.b.H.
Grundfosstraße 2
A-5082 Grödig/Salzburg
Tel.: +43-6246-883-0
Fax: +43-6246-883-30

Belgium
N.V. GRUNDFOS Bellux S.A.
Boomsesteenweg 81-83
B-2630 Aartselaar
Tel.: +32-3-870 7300
Fax: +32-3-870 7301

Bosnia and Herzegovina
GRUNDFOS Sarajevo
Zmaja od Bosne 7-7A
BiH-71000 Sarajevo
Tel.: +387 33 592 480
Fax: +387 33 590 465
www.ba.grundfos.com
E-mail: grundfos@bih.net.ba

Brazil
BOMBAS GRUNDFOS DO BRASIL
Av. Humberto de Alencar Castelo
Branco, 630
CEP 09850 - 300
São Bernardo do Campo - SP
Tel.: +55-11 4393 5533
Fax: +55-11 4343 5015

Bulgaria
Grundfos Bulgaria EOOD
Slatina District
Iztochna Tangenta street no. 100
BG - 1592 Sofia
Tel.: +359 2 49 22 200
Fax: +359 2 49 22 201
E-mail: bulgaria@grundfos.bg

Canada
GRUNDFOS Canada inc.
2941 Brighton Road
Oakville, Ontario
L6H 6C9
Tel.: +1-905 829 9533
Fax: +1-905 829 9512

China
GRUNDFOS Pumps (Shanghai) Co. Ltd.
10F The Hub, No. 33 Suhong Road
Minhang District
Shanghai 201106 PRC
Tel.: +86 21 612 252 22
Fax: +86 21 612 253 33

Columbia
GRUNDFOS Colombia S.A.S.
Km 1.5 vía Siberia-Cota Conj. Potrero
Chico,
Parque Empresarial Arcos de Cota Bod.
1A.
Cota, Cundinamarca
Tel.: +57(1)-2913444
Fax: +57(1)-8764586

Croatia
GRUNDFOS CROATIA d.o.o.
Buzinski prilaz 38, Buzin
HR-10010 Zagreb
Tel.: +385 1 6595 400
Fax: +385 1 6595 499
www.hr.grundfos.com

Czech Republic
GRUNDFOS Sales Czechia and Slovakia
s.r.o.
Ćajkovského 21
779 00 Olomouc
Tel.: +420-585-716 111

Denmark
GRUNDFOS DK A/S
Martin Bachs Vej 3
DK-8850 Bjerringbro
Tel.: +45-87 50 50 50
Fax: +45-87 50 51 51
E-mail: info_GDK@grundfos.com
www.grundfos.com/DK

Estonia
GRUNDFOS Pumps Eesti OÜ
Peterburi tee 92G
11415 Tallinn
Tel.: + 372 606 1690
Fax: + 372 606 1691

Finland
OY GRUNDFOS Pumput AB
Trukkikuja 1
FI-01360 Vantaa
Tel.: +358-(0) 207 889 500

France
Pompes GRUNDFOS Distribution S.A.
Parc d'Activités de Chesnes
57, rue de Malacombe
F-38290 St. Quentin Fallavier (Lyon)
Tel.: +33-4 74 82 15 15
Fax: +33-4 74 94 10 51

Germany
GRUNDFOS GMBH
Schlüterstr. 33
40699 Erkrath
Tel.: +49-(0) 211 929 69-0
Fax: +49-(0) 211 929 69-3799
E-mail: infoservice@grundfos.de
Service in Deutschland:
kundendienst@grundfos.de

Greece
GRUNDFOS Hellas A.E.B.E.
20th km. Athinon-Markopoulou Av.
P.O. Box 71
GR-19002 Peania
Tel.: +0030-210-66 83 400
Fax: +0030-210-66 46 273

Hong Kong
GRUNDFOS Pumps (Hong Kong) Ltd.
Unit 1, Ground floor, Siu Wai industrial
Centre
29-33 Wing Hong Street & 68 King Lam
Street, Cheung Sha Wan
Kowloon
Tel.: +852-27861706 / 27861741
Fax: +852-27858664

Hungary
GRUNDFOS Hungária Kft.
Tópark u. 8
H-2045 Törökbálint
Tel.: +36-23 511 110
Fax: +36-23 511 111

India
GRUNDFOS Pumps india Private Limited
118 Old Mahabalipuram Road
Thoraipakkam
Chennai 600 097
Tel.: +91-44 2496 6800

Indonesia
PT GRUNDFOS Pompa
Graha intirub Lt. 2 & 3
Jln. Cililitan Besar No.454. Makasar,
Jakarta Timur
ID-Jakarta 13650
Tel.: +62 21-469-51900
Fax: +62 21-460 6910 / 460 6901

Ireland
GRUNDFOS (Ireland) Ltd.
Unit A, Merrywell Business Park
Ballymount Road Lower
Dublin 12
Tel.: +353-1-4089 800
Fax: +353-1-4089 830

Italy
GRUNDFOS Pompe Italia S.r.l.
Via Gran Sasso 4
I-20060 Truccazzano (Milano)
Tel.: +39-02-95838112
Fax: +39-02-95309290 / 95838461

Japan
GRUNDFOS Pumps K.K.
1-2-3, Shin-Miyakoda, Kita-ku
Hamamatsu
431-2103 Japan
Tel.: +81 53 428 4760
Fax: +81 53 428 5005

Kazakhstan
Grundfos Kazakhstan LLP
7' Kyz-Zhibek Str., Kok-Tobe micr.
KZ-050020 Almaty Kazakhstan
Tel.: +7 (727) 227-98-55/56

Korea
GRUNDFOS Pumps Korea Ltd.
6th Floor, Aju Building 679-5
Yeoksam-dong, Kangnam-ku, 135-916
Seoul, Korea
Tel.: +82-2-5317 600
Fax: +82-2-5633 725

Latvia
SIA GRUNDFOS Pumps Latvia
Deglava biznesa centrs
Augusta Deglava ielā 60
LV-1035, Rīga,
Tel.: + 371 714 9640, 7 149 641
Fax: + 371 914 9646

Lithuania
GRUNDFOS Pumps UAB
Smolensko g. 6
LT-03201 Vilnius
Tel.: + 370 52 395 430
Fax: + 370 52 395 431

Malaysia
GRUNDFOS Pumps Sdn. Bhd.
7 Jalan Peguam U1/25
Glenmarie industrial Park
40150 Shah Alam, Selangor
Tel.: +60-3-5569 2922
Fax: +60-3-5569 2866

Mexico
Bombas GRUNDFOS de México
S.A. de C.V.
Boulevard TLC No. 15
Parque industrial Stiva Aeropuerto
Apodaca, N.L. 66600
Tel.: +52-81-8144 4000
Fax: +52-81-8144 4010

Netherlands
GRUNDFOS Netherlands
Veluwezoom 35
1326 AE Almere
Postbus 22015
1302 CA ALMERE
Tel.: +31-88-478 6336
Fax: +31-88-478 6332
E-mail: info_gnl@grundfos.com

New Zealand
GRUNDFOS Pumps NZ Ltd.
17 Beatrice Tinsley Crescent
North Harbour Industrial Estate
Albany, Auckland
Tel.: +64-9-415 3240
Fax: +64-9-415 3250

Norway
GRUNDFOS Pumper A/S
Strømsveien 344
Postboks 235, Leirdal
N-1011 Oslo
Tel.: +47-22 90 47 00
Fax: +47-22 32 21 50

Poland
GRUNDFOS Pompy Sp. z o.o.
ul. Klonowa 23
Baranowo k. Poznania
PL-62-081 Przeźmierowo
Tel.: (+48-61) 650 13 00
Fax: (+48-61) 650 13 50

Portugal
Bombas GRUNDFOS Portugal, S.A.
Rua Calvet de Magalhães, 241
Apartado 1079
P-2770-153 Paço de Arcos
Tel.: +351-21-440 76 00
Fax: +351-21-440 76 90

Romania
GRUNDFOS Pompe România SRL
S-PARK BUSINESS CENTER, Clădirea A2, etaj 2
Str. Tipografilor, Nr. 11-15, Sector 1, Cod 013714
Bucuresti, Romania
Tel.: 004 021 2004 100
E-mail: romania@grundfos.ro

Serbia
Grundfos Srbija d.o.o.
Omladinskih brigada 90b
11070 Novi Beograd
Tel.: +381 11 2258 740
Fax: +381 11 2281 769
www.rs.grundfos.com

Singapore
GRUNDFOS (Singapore) Pte. Ltd.
25 Jalan Tukang
Singapore 619264
Tel.: +65-6681 9688
Faxax: +65-6681 9689

Slovakia
GRUNDFOS s.r.o.
Prievozská 4D 821 09 BRATISLAVA
Tel.: +421 2 5020 1426
sk.grundfos.com

Slovenia
GRUNDFOS LJUBLJANA, d.o.o.
Leskoškova 9e, 1122 Ljubljana
Tel.: +386 (0) 1 568 06 10
Fax: +386 (0)1 568 06 19
E-mail: tehnika-si@grundfos.com

South Africa
GRUNDFOS (PTY) LTD
16 Lascelles Drive, Meadowbrook Estate
1609 Germiston, Johannesburg
Tel.: (+27) 10 248 6000
Fax: (+27) 10 248 6002
E-mail: lgradidge@grundfos.com

Spain
Bombas GRUNDFOS España S.A.
Camino de la Fuentecilla, s/n
E-28110 Algete (Madrid)
Tel.: +34-91-848 8800
Fax: +34-91-628 0465

Sweden
GRUNDFOS AB
Box 333 (Lunnagårdsgatan 6)
431 24 Mölndal
Tel.: +46 31 332 23 000
Fax: +46 31 331 94 60

Switzerland
GRUNDFOS Pumpen AG
Bruggacherstrasse 10
CH-8117 Fällanden/ZH
Tel.: +41-44-806 8111
Fax: +41-44-806 8115

Taiwan
GRUNDFOS Pumps (Taiwan) Ltd.
7 Floor, 219 Min-Chuan Road
Taichung, Taiwan, R.O.C.
Tel.: +886-4-2305 0868
Fax: +886-4-2305 0878

Thailand
GRUNDFOS (Thailand) Ltd.
92 Chaloem Phrakiat Rama 9 Road
Dokmai, Pravej, Bangkok 10250
Tel.: +66-2-725 8999
Fax: +66-2-725 8998

Turkey
GRUNDFOS POMPA San. ve Tic. Ltd. Sti.
Gebze Organize Sanayi Bölgesi
Ihsan dede Caddesi
2. yol 200. Sokak No. 204
41490 Gebze/ Kocaeli
Tel.: +90 - 262-679 7979
Fax: +90 - 262-679 7905
E-mail: satis@grundfos.com

Ukraine
ТОВ "ГРУНДФОС УКРАЇНА"
Бізнес Центр Європа
Столичне шосе, 103
м. Київ, 03131, Україна
Tel.: (+38 044) 237 04 00
Fax: (+38 044) 237 04 01
E-mail: ukraine@grundfos.com

United Arab Emirates
GRUNDFOS Gulf Distribution
P.O. Box 16768
Jebel Ali Free Zone, Dubai
Tel.: +971 4 8815 166
Fax: +971 4 8815 136

United Kingdom
GRUNDFOS Pumps Ltd.
Grovebury Road
Leighton Buzzard/Beds. LU7 4TL
Tel.: +44-1525-850000
Fax: +44-1525-850011

U.S.A.
Global Headquarters for WU
856 Koomey Road
Brookshire, Texas 77423 USA
Phone: +1-630-236-5500

Uzbekistan
Grundfos Tashkent, Uzbekistan
The Representative Office of Grundfos Kazakhstan in Uzbekistan
38a, Oybek street, Tashkent
Tel.: (+998) 71 150 3290 / 71 150 3291
Fax: (+998) 71 150 3292

Trademarks displayed in this material, including but not limited to Grundfos and the Grundfos logo, are registered trademarks owned by The Grundfos Group. © 2024 Grundfos Holding A/S, all rights reserved.

96428009 **02.2024**

ECM: 1387365

www.grundfos.com

GRUNDFOS

UNILIFT AP, APB and APG Control box

Instrucciones de instalación y funcionamiento

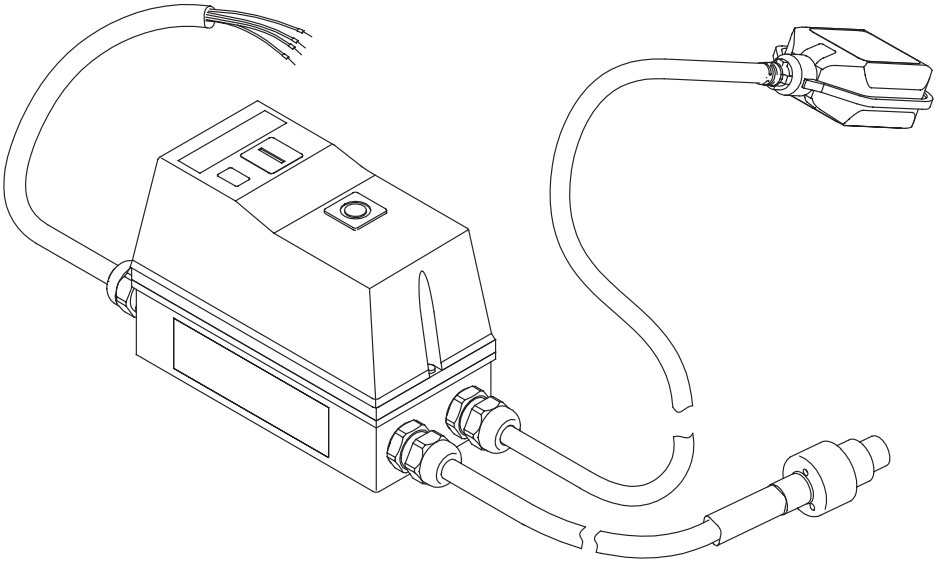

UNILIFT APG
Installation and operating instructions
(all available languages)
http://net.grundfos.com/qr/i/92662011

UNILIFT AP12,AP35,AP50
Installation and operating instructions
(all available languages)
http://net.grundfos.com/qr/i/96011045

UNILIFT AP35B, AP50B
Installation and operating instructions
(all available languages)
http://net.grundfos.com/qr/i/96004693

GRUNDFOS

UNILIFT AP, APB and APG Control box

Español (ES)
Instrucciones de instalación y funcionamiento. 4

Traducción de la versión original en inglés

Contenido

1. Información general 4
1.1 Indicaciones de peligro 4
1.2 Notas 4
2. Presentación del producto 5
2.1 Descripción del producto 5
2.2 Uso previsto 5
3. Requisitos de instalación 5
4. Conexión eléctrica 5
4.1 Esquema de conexiones 6
5. Arranque del producto 7
5.1 Arranque y parada de la bomba 7
5.2 Rearme del relé térmico 7
6. Funciones de control 7
6.1 Interfaz de control 7
7. Datos técnicos 7
8. Mantenimiento 7
9. Mantenimiento 8
10. Eliminación del producto 8

1. Información general

Este aparato no es apto para su uso por niños.

Las tareas de limpieza y mantenimiento normalmente desempeñadas por el usuario no deben ser llevadas a cabo por niños.

Lea este documento antes de instalar el producto. La instalación y el funcionamiento deben tener lugar de acuerdo con los reglamentos locales en vigor y los códigos aceptados de prácticas recomendadas.

1.1 Indicaciones de peligro

Las instrucciones de instalación y funcionamiento, de seguridad y de mantenimiento de Grundfos pueden contener los siguientes símbolos e indicaciones de peligro.

PELIGRO

Indica una situación peligrosa que, de no corregirse, dará lugar a un riesgo de muerte o lesión personal grave.

ADVERTENCIA

Indica una situación peligrosa que, de no corregirse, podría dar lugar a un riesgo de muerte o lesión personal grave.

PRECAUCIÓN

Indica una situación peligrosa que, de no corregirse, podría dar lugar a un riesgo de lesión personal leve o moderada.

Las indicaciones de peligro tienen la siguiente estructura:

PALABRA DE SEÑALIZACIÓN

Descripción del riesgo

Consecuencias de ignorar la advertencia

- Acciones que deben ponerse en práctica para evitar el riesgo.

1.2 Notas

Las instrucciones de instalación y funcionamiento, de seguridad y de mantenimiento de Grundfos pueden contener los siguientes símbolos y notas.

Un círculo de color azul o gris con un signo de admiración en su interior indica que es preciso poner en práctica una acción.

Un círculo de color rojo o gris con una barra diagonal y puede que con un símbolo gráfico de color negro indica que debe evitarse o interrumpirse una determinada acción.

No respetar estas instrucciones puede dar lugar a un mal funcionamiento del equipo o a daños en él.

Sugerencias y consejos que facilitan el trabajo.

2. Presentación del producto

2.1 Descripción del producto

La unidad de control se compone de cables y una caja con diversas piezas que permiten controlar la bomba conectada.

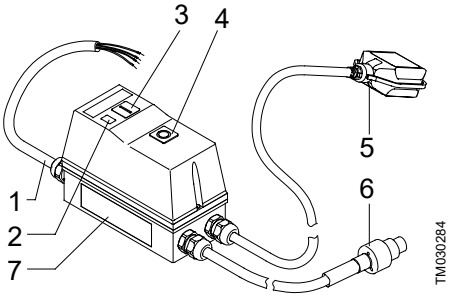

Pos.	Descripción
1	Cable de alimentación
2	Indicador luminoso, funcionamiento
3	Pulsador, **Arranque**
4	Pulsador, **Parada/Rearme**
5	Interruptor de flotador
6	Cable del motor [1)]
7	Placa de características

1) Existen tres tipos de cable:
1) UNILIFT AP12, AP35 y AP50.
2) UNILIFT AP35B y AP50B.
3) UNILIFT APG.

2.2 Uso previsto

La unidad de control está diseñada para la protección y el arranque/parada de bombas trifásicas de los siguientes tipos:

- UNILIFT AP12
- UNILIFT AP35
- UNILIFT AP50
- UNILIFT AP35B
- UNILIFT AP50B
- UNILIFT APG.

3. Requisitos de instalación

Para obtener información sobre el ajuste del interruptor de flotador, consulte las instrucciones de instalación y funcionamiento de la bomba.

4. Conexión eléctrica

ADVERTENCIA
Descarga eléctrica
Riesgo de muerte o lesión personal grave

- Desconecte el suministro eléctrico antes de comenzar a trabajar con el producto. Asegúrese también de que el suministro eléctrico no se pueda conectar accidentalmente.

ADVERTENCIA
Descarga eléctrica
Riesgo de muerte o lesión personal grave

- La instalación debe incorporar un interruptor diferencial con una corriente de disparo inferior a 30 mA.

ADVERTENCIA
Descarga eléctrica
Riesgo de muerte o lesión personal grave

- Asegúrese de que el enchufe de suministro eléctrico incluido con el producto cumpla los requisitos de la normativa local.
- El enchufe debe tener el mismo sistema de puesta a tierra (PE) que la toma de suministro eléctrico. Si no es así, use un adaptador adecuado (siempre que la normativa local vigente lo permita).

ADVERTENCIA
Descarga eléctrica
Riesgo de muerte o lesión personal grave

- Los cables de alimentación sin enchufe deben conectarse a un dispositivo de desconexión del suministro eléctrico que esté integrado en el cableado fijo conforme a la normativa de cableado local.

PRECAUCIÓN
Descarga eléctrica
Riesgo de lesión personal leve o moderada

- Compruebe que los valores de tensión y frecuencia de alimentación indicados en la placa de características de la bomba coincidan con los de la red eléctrica a la que se conectará.

La unidad de control debe conectarse a un interruptor general externo. Si la bomba no se instala cerca del interruptor general, este deberá ser de tipo enclavable.

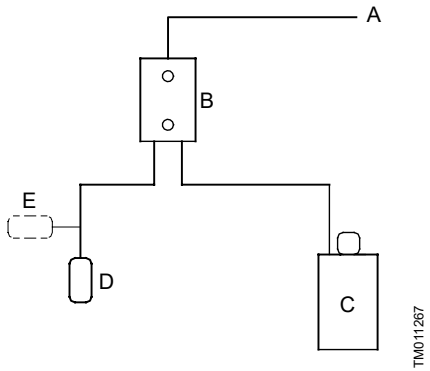

Esquema de bloques del control de nivel

Pos.	Descripción
A	Suministro eléctrico
B	Unidad de control
C	Bomba
D	Interruptor de nivel abierto
E	Interruptor de nivel cerrado

4.1 Esquema de conexiones

ADVERTENCIA
Descarga eléctrica
Riesgo de muerte o lesión personal grave

- Desconecte el suministro eléctrico antes de comenzar a trabajar con el producto.

El usuario o el instalador son responsables de la correcta instalación de la puesta a tierra y la protección de acuerdo con la normativa local en vigor.

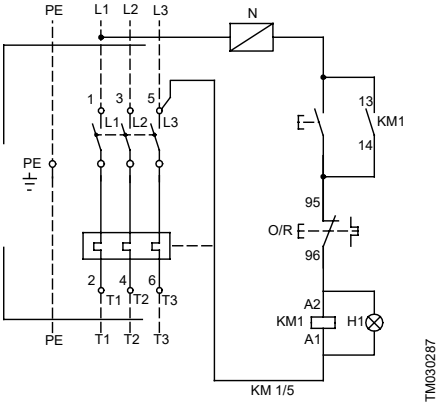

Esquema de la unidad de control para UNILIFT AP y APB

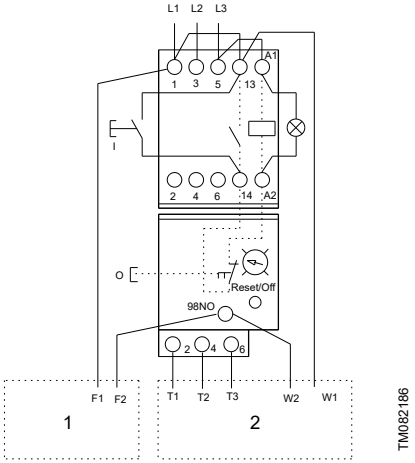

Esquema de la unidad de control para UNILIFT APG

Pos.	Descripción
1	Interruptor de flotador
2	Motor

5. Arranque del producto

La unidad de control incorpora un contactor trifásico con un relé térmico. El contactor se conecta y desconecta mediante un interruptor de flotador, lo que arranca y detiene la bomba. Cuando el contacto del interruptor de flotador se cierra, el contactor se activa y da lugar al arranque de la bomba.

5.1 Arranque y parada de la bomba

1. Pulse el botón **Arranque**.
   a. Si el contacto del interruptor de flotador está cerrado, la bomba arrancará.
   b. Si el contacto del interruptor de flotador está abierto, la bomba permanecerá detenida.
2. Pulse el botón **Parada/Rearme**.
   a. Si el contacto del interruptor de flotador está cerrado, la bomba se detendrá.
   b. Si el contacto del interruptor de flotador está abierto, la bomba se detendrá.

5.2 Rearme del relé térmico

Si el relé térmico se dispara, puede rearmarse rápidamente pulsando el botón **Parada/Rearme**.

- Si el contacto del interruptor de flotador está abierto, el relé térmico estará conectado, pero la bomba permanecerá detenida.
- Si el contacto del interruptor de flotador está cerrado, el relé térmico estará conectado y la bomba arrancará.

6. Funciones de control

6.1 Interfaz de control

La unidad de control cuenta con dos pulsadores: uno para arrancar la bomba y otro para detenerla y rearmar el relé térmico.

Símbolo		Descripción
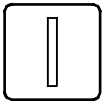	TM030285	Botón **Arranque** (para la bomba)
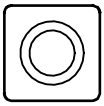	TM030286	Botón **Parada/Rearme** (para la bomba)

7. Datos técnicos

Categoría de aislamiento	IP65 (IEC 60529)
Temperatura mín./máx.	0-40 °C

8. Mantenimiento

ADVERTENCIA
Descarga eléctrica
Riesgo de muerte o lesión personal grave

- Desconecte el suministro eléctrico antes de comenzar a trabajar con el producto.
- Asegúrese también de que el suministro eléctrico no se pueda conectar accidentalmente.

ADVERTENCIA
Descarga eléctrica
Riesgo de muerte o lesión personal grave

- Todas las conexiones eléctricas debe efectuarlas un electricista cualificado conforme a la normativa local.

Compruebe el ajuste correcto de todas las conexiones eléctricas del interior de la unidad de control una vez al año.

9. Mantenimiento

No existen piezas técnicas disponibles para la unidad de control.

10. Eliminación del producto

Este producto o las piezas que lo componen deben eliminarse de forma respetuosa con el medio ambiente.

1. Utilice un servicio público o privado de recogida de residuos.
2. Si ello no fuese posible, póngase en contacto con el distribuidor o taller de mantenimiento de Grundfos más cercano.

El símbolo con el contenedor tachado que aparece en el producto significa que este no debe eliminarse junto con la basura doméstica. Cuando un producto marcado con este símbolo alcance el final de su vida útil, debe llevarse a un punto de recogida selectiva designado por las autoridades locales competentes en materia de gestión de residuos. La recogida selectiva y el reciclaje de este tipo de productos contribuyen a proteger el medio ambiente y la salud de las personas.

Consulte también la información disponible en *www.grundfos.com/product-recycling*

Argentina
Bombas GRUNDFOS de Argentina S.A.
Ruta Panamericana km. 37.500industin
1619 - Garín Pcia. de B.A.
Tel.: +54-3327 414 444
Fax: +54-3327 45 3190

Australia
GRUNDFOS Pumps Pty. Ltd.
P.O. Box 2040
Regency Park
South Australia 5942
Tel.: +61-8-8461-4611
Fax: +61-8-8340-0155

Austria
GRUNDFOS Pumpen Vertrieb
Ges.m.b.H.
Grundfosstraße 2
A-5082 Grödig/Salzburg
Tel.: +43-6246-883-0
Fax: +43-6246-883-30

Belgium
N.V. GRUNDFOS Bellux S.A.
Boomsesteenweg 81-83
B-2630 Aartselaar
Tel.: +32-3-870 7300
Fax: +32-3-870 7301

Bosnia and Herzegovina
GRUNDFOS Sarajevo
Zmaja od Bosne 7-7A
BiH-71000 Sarajevo
Tel.: +387 33 592 480
Fax: +387 33 590 465
www.ba.grundfos.com
E-mail: grundfos@bih.net.ba

Brazil
BOMBAS GRUNDFOS DO BRASIL
Av. Humberto de Alencar Castelo
Branco, 630
CEP 09850 - 300
São Bernardo do Campo - SP
Tel.: +55-11 4393 5533
Fax: +55-11 4343 5015

Bulgaria
Grundfos Bulgaria EOOD
Slatina District
Iztochna Tangenta street no. 100
BG - 1592 Sofia
Tel.: +359 2 49 22 200
Fax: +359 2 49 22 201
E-mail: bulgaria@grundfos.bg

Canada
GRUNDFOS Canada inc.
2941 Brighton Road
Oakville, Ontario
L6H 6C9
Tel.: +1-905 829 9533
Fax: +1-905 829 9512

China
GRUNDFOS Pumps (Shanghai) Co. Ltd.
10F The Hub, No. 33 Suhong Road
Minhang District
Shanghai 201106 PRC
Tel.: +86 21 612 252 22
Fax: +86 21 612 253 33

Columbia
GRUNDFOS Colombia S.A.S.
Km 1.5 vía Siberia-Cota Conj. Potrero
Chico,
Parque Empresarial Arcos de Cota Bod.
1A.
Cota, Cundinamarca
Tel.: +57(1)-2913444
Fax: +57(1)-8764586

Croatia
GRUNDFOS CROATIA d.o.o.
Buzinski prilaz 38, Buzin
HR-10010 Zagreb
Tel.: +385 1 6595 400
Fax: +385 1 6595 499
www.hr.grundfos.com

Czech Republic
GRUNDFOS Sales Czechia and Slovakia
s.r.o.
Ćajkovského 21
779 00 Olomouc
Tel.: +420-585-716 111

Denmark
GRUNDFOS DK A/S
Martin Bachs Vej 3
DK-8850 Bjerringbro
Tel.: +45-87 50 50 50
Fax: +45-87 50 51 51
E-mail: info_GDK@grundfos.com
www.grundfos.com/DK

Estonia
GRUNDFOS Pumps Eesti OÜ
Peterburi tee 92G
11415 Tallinn
Tel.: + 372 606 1690
Fax: + 372 606 1691

Finland
OY GRUNDFOS Pumput AB
Trukkikuja 1
FI-01360 Vantaa
Tel.: +358-(0) 207 889 500

France
Pompes GRUNDFOS Distribution S.A.
Parc d'Activités de Chesnes
57, rue de Malacombe
F-38290 St. Quentin Fallavier (Lyon)
Tel.: +33-4 74 82 15 15
Fax: +33-4 74 94 10 51

Germany
GRUNDFOS GMBH
Schlüterstr. 33
40699 Erkrath
Tel.: +49-(0) 211 929 69-0
Fax: +49-(0) 211 929 69-3799
E-mail: infoservice@grundfos.de
Service in Deutschland:
kundendienst@grundfos.de

Greece
GRUNDFOS Hellas A.E.B.E.
20th km. Athinon-Markopoulou Av.
P.O. Box 71
GR-19002 Peania
Tel.: +0030-210-66 83 400
Fax: +0030-210-66 46 273

Hong Kong
GRUNDFOS Pumps (Hong Kong) Ltd.
Unit 1, Ground floor, Siu Wai industrial
Centre
29-33 Wing Hong Street & 68 King Lam
Street, Cheung Sha Wan
Kowloon
Tel.: +852-27861706 / 27861741
Fax: +852-27858664

Hungary
GRUNDFOS Hungária Kft.
Tópark u. 8
H-2045 Törökbálint
Tel.: +36-23 511 110
Fax: +36-23 511 111

India
GRUNDFOS Pumps india Private Limited
118 Old Mahabalipuram Road
Thoraipakkam
Chennai 600 097
Tel.: +91-44 2496 6800

Indonesia
PT GRUNDFOS Pompa
Graha intirub Lt. 2 & 3
Jln. Cililitan Besar No.454. Makasar,
Jakarta Timur
ID-Jakarta 13650
Tel.: +62 21-469-51900
Fax: +62 21-460 6910 / 460 6901

Ireland
GRUNDFOS (Ireland) Ltd.
Unit A, Merrywell Business Park
Ballymount Road Lower
Dublin 12
Tel.: +353-1-4089 800
Fax: +353-1-4089 830

Italy
GRUNDFOS Pompe Italia S.r.l.
Via Gran Sasso 4
I-20060 Truccazzano (Milano)
Tel.: +39-02-95838112
Fax: +39-02-95309290 / 95838461

Japan
GRUNDFOS Pumps K.K.
1-2-3, Shin-Miyakoda, Kita-ku
Hamamatsu
431-2103 Japan
Tel.: +81 53 428 4760
Fax: +81 53 428 5005

Kazakhstan
Grundfos Kazakhstan LLP
7' Kyz-Zhibek Str., Kok-Tobe micr.
KZ-050020 Almaty Kazakhstan
Tel.: +7 (727) 227-98-55/56

Korea
GRUNDFOS Pumps Korea Ltd.
6th Floor, Aju Building 679-5
Yeoksam-dong, Kangnam-ku, 135-916
Seoul, Korea
Tel.: +82-2-5317 600
Fax: +82-2-5633 725

Latvia
SIA GRUNDFOS Pumps Latvia
Deglava biznesa centrs
Augusta Deglava ielā 60
LV-1035, Rīga,
Tel.: + 371 714 9640, 7 149 641
Fax: + 371 914 9646

Lithuania
GRUNDFOS Pumps UAB
Smolensko g. 6
LT-03201 Vilnius
Tel.: + 370 52 395 430
Fax: + 370 52 395 431

Malaysia
GRUNDFOS Pumps Sdn. Bhd.
7 Jalan Peguam U1/25
Glenmarie industrial Park
40150 Shah Alam, Selangor
Tel.: +60-3-5569 2922
Fax: +60-3-5569 2866

Mexico
Bombas GRUNDFOS de México
S.A. de C.V.
Boulevard TLC No. 15
Parque industrial Stiva Aeropuerto
Apodaca, N.L. 66600
Tel.: +52-81-8144 4000
Fax: +52-81-8144 4010

Netherlands
GRUNDFOS Netherlands
Veluwezoom 35
1326 AE Almere
Postbus 22015
1302 CA ALMERE
Tel.: +31-88-478 6336
Fax: +31-88-478 6332
E-mail: info_gnl@grundfos.com

New Zealand
GRUNDFOS Pumps NZ Ltd.
17 Beatrice Tinsley Crescent
North Harbour Industrial Estate
Albany, Auckland
Tel.: +64-9-415 3240
Fax: +64-9-415 3250

Norway
GRUNDFOS Pumper A/S
Strømsveien 344
Postboks 235, Leirdal
N-1011 Oslo
Tel.: +47-22 90 47 00
Fax: +47-22 32 21 50

Poland
GRUNDFOS Pompy Sp. z o.o.
ul. Klonowa 23
Baranowo k. Poznania
PL-62-081 Przeźmierowo
Tel.: (+48-61) 650 13 00
Fax: (+48-61) 650 13 50

Portugal
Bombas GRUNDFOS Portugal, S.A.
Rua Calvet de Magalhães, 241
Apartado 1079
P-2770-153 Paço de Arcos
Tel.: +351-21-440 76 00
Fax: +351-21-440 76 90

Romania
GRUNDFOS Pompe România SRL
S-PARK BUSINESS CENTER, Clădirea A2, etaj 2
Str. Tipografilor, Nr. 11-15, Sector 1, Cod 013714
Bucuresti, Romania
Tel.: 004 021 2004 100
E-mail: romania@grundfos.ro

Serbia
Grundfos Srbija d.o.o.
Omladinskih brigada 90b
11070 Novi Beograd
Tel.: +381 11 2258 740
Fax: +381 11 2281 769
www.rs.grundfos.com

Singapore
GRUNDFOS (Singapore) Pte. Ltd.
25 Jalan Tukang
Singapore 619264
Tel.: +65-6681 9688
Faxax: +65-6681 9689

Slovakia
GRUNDFOS s.r.o.
Prievozská 4D 821 09 BRATISLAVA
Tel.: +421 2 5020 1426
sk.grundfos.com

Slovenia
GRUNDFOS LJUBLJANA, d.o.o.
Leskoškova 9e, 1122 Ljubljana
Tel.: +386 (0) 1 568 06 10
Fax: +386 (0)1 568 06 19
E-mail: tehnika-si@grundfos.com

South Africa
GRUNDFOS (PTY) LTD
16 Lascelles Drive, Meadowbrook Estate
1609 Germiston, Johannesburg
Tel.: (+27) 10 248 6000
Fax: (+27) 10 248 6002
E-mail: lgradidge@grundfos.com

Spain
Bombas GRUNDFOS España S.A.
Camino de la Fuentecilla, s/n
E-28110 Algete (Madrid)
Tel.: +34-91-848 8800
Fax: +34-91-628 0465

Sweden
GRUNDFOS AB
Box 333 (Lunnagårdsgatan 6)
431 24 Mölndal
Tel.: +46 31 332 23 000
Fax: +46 31 331 94 60

Switzerland
GRUNDFOS Pumpen AG
Bruggacherstrasse 10
CH-8117 Fällanden/ZH
Tel.: +41-44-806 8111
Fax: +41-44-806 8115

Taiwan
GRUNDFOS Pumps (Taiwan) Ltd.
7 Floor, 219 Min-Chuan Road
Taichung, Taiwan, R.O.C.
Tel.: +886-4-2305 0868
Fax: +886-4-2305 0878

Thailand
GRUNDFOS (Thailand) Ltd.
92 Chaloem Phrakiat Rama 9 Road
Dokmai, Pravej, Bangkok 10250
Tel.: +66-2-725 8999
Fax: +66-2-725 8998

Turkey
GRUNDFOS POMPA San. ve Tic. Ltd. Sti.
Gebze Organize Sanayi Bölgesi
Ihsan dede Caddesi
2. yol 200. Sokak No. 204
41490 Gebze/ Kocaeli
Tel.: +90 - 262-679 7979
Fax: +90 - 262-679 7905
E-mail: satis@grundfos.com

Ukraine
ТОВ "ГРУНДФОС УКРАЇНА"
Бізнес Центр Європа
Столичне шосе, 103
м. Київ, 03131, Україна
Tel.: (+38 044) 237 04 00
Fax: (+38 044) 237 04 01
E-mail: ukraine@grundfos.com

United Arab Emirates
GRUNDFOS Gulf Distribution
P.O. Box 16768
Jebel Ali Free Zone, Dubai
Tel.: +971 4 8815 166
Fax: +971 4 8815 136

United Kingdom
GRUNDFOS Pumps Ltd.
Grovebury Road
Leighton Buzzard/Beds. LU7 4TL
Tel.: +44-1525-850000
Fax: +44-1525-850011

U.S.A.
Global Headquarters for WU
856 Koomey Road
Brookshire, Texas 77423 USA
Phone: +1-630-236-5500

Uzbekistan
Grundfos Tashkent, Uzbekistan
The Representative Office of Grundfos Kazakhstan in Uzbekistan
38a, Oybek street, Tashkent
Tel.: (+998) 71 150 3290 / 71 150 3291
Fax: (+998) 71 150 3292

Trademarks displayed in this material, including but not limited to Grundfos and the Grundfos logo, are registered trademarks owned by The Grundfos Group. © 2024 Grundfos Holding A/S, all rights reserved.

96428009 **02.2024**

ECM: 1387365

www.grundfos.com

GRUNDFOS

UNILIFT AP, APB and APG Control box

Instruções de instalação e funcionamento

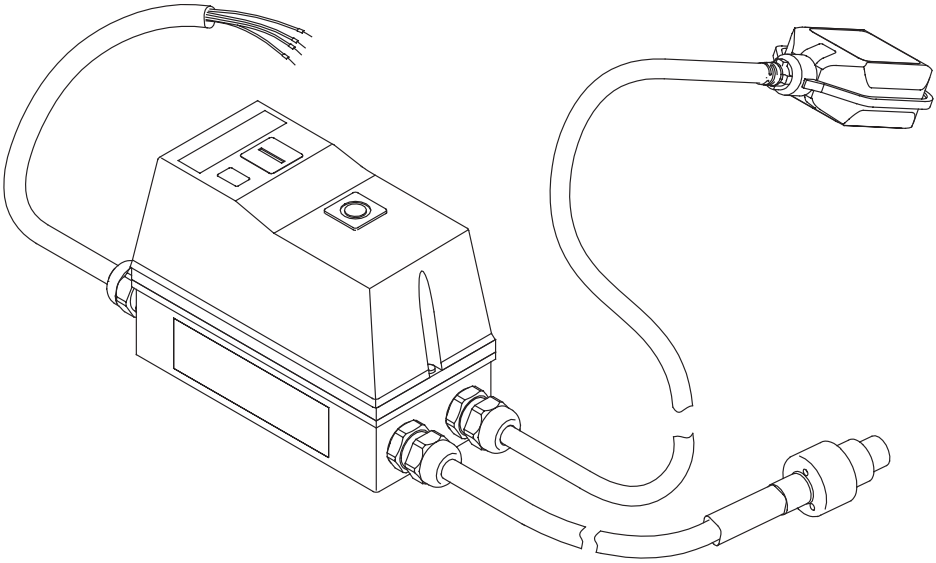

UNILIFT APG
Installation and operating instructions
(all available languages)
http://net.grundfos.com/qr/i/92662011

UNILIFT AP12,AP35,AP50
Installation and operating instructions
(all available languages)
http://net.grundfos.com/qr/i/96011045

UNILIFT AP35B, AP50B
Installation and operating instructions
(all available languages)
http://net.grundfos.com/qr/i/96004693

GRUNDFOS

UNILIFT AP, APB and APG Control box

Português (PT)
Instruções de instalação e funcionamento 4

Tradução da versão inglesa original

Índice

1. Informações gerais 4
1.1 Advertências de perigo 4
1.2 Notas 4

2. Apresentação do produto 5
2.1 Descrição do produto 5
2.2 Utilização prevista 5

3. Requisitos de instalação 5

4. Ligação elétrica 5
4.1 Esquema de ligação 6

5. Arranque do produto 7
5.1 Proceder ao arranque e paragem da bomba 7
5.2 Reposição do relé térmico 7

6. Funções de controlo 7
6.1 Painel de controlo 7

7. Características técnicas 7

8. Manutenção 7

9. Assistência técnica 8

10. Eliminação do produto 8

1. Informações gerais

Este equipamento não deve ser utilizado por crianças.

A limpeza e manutenção a cargo do utilizador não deverão ser realizadas por crianças.

Leia este documento antes de instalar o produto. A instalação e o funcionamento devem cumprir as regulamentações locais e os códigos de boas práticas geralmente aceites.

1.1 Advertências de perigo

Os símbolos e as advertências de perigo abaixo podem surgir nas instruções de instalação e funcionamento, instruções de segurança e de assistência da Grundfos.

PERIGO

Indica uma situação perigosa que resultará em morte ou em lesões pessoais graves, caso não seja evitada.

AVISO

Indica uma situação perigosa que poderá resultar em morte ou em lesões pessoais graves, caso não seja evitada.

ATENÇÃO

Indica uma situação perigosa que poderá resultar em lesões pessoais de baixa ou média gravidade, caso não seja evitada.

As advertências de perigo estão estruturadas da seguinte forma:

PALAVRA DE SINALIZAÇÃO

Descrição do perigo

Consequência caso o aviso seja ignorado

- Ação para evitar o perigo.

1.2 Notas

Os símbolos e as notas abaixo podem surgir nas instruções de instalação e funcionamento, instruções de segurança e de assistência da Grundfos.

Um círculo azul ou cinzento com um símbolo gráfico branco indica que é necessário realizar uma ação.

Um círculo vermelho ou cinzento com uma barra na diagonal, possivelmente com um símbolo gráfico preto, indica que não se deverá realizar uma determinada ação ou que a mesma deverá ser parada.

O não cumprimento destas instruções poderá resultar em mau funcionamento ou danos no equipamento.

Dicas e conselhos para simplificar o trabalho.

2. Apresentação do produto

2.1 Descrição do produto

A caixa de terminais consiste em cabos e um armário com várias peças que permitem controlar a bomba ligada.

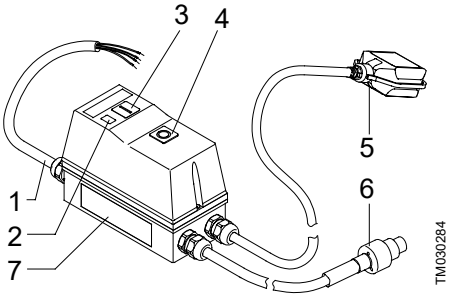

Pos.	Descrição
1	Cabo de alimentação
2	Indicador luminoso, funcionamento
3	Botão de pressão, **Arranque**
4	Botão de pressão, **Parar/Repor**
5	Interruptor de nível
6	Cabo do motor [1)]
7	Chapa de características

1) Existem três tipos de cabos:
1) UNILIFT AP12, AP35 e AP50
2) UNILIFT AP35B e AP50B
3) UNILIFT APG.

2.2 Utilização prevista

A caixa de terminais foi concebida para a proteção e o arranque/paragem dos seguintes modelos de bombas trifásicas:

- UNILIFT AP12
- UNILIFT AP35
- UNILIFT AP50
- UNILIFT AP35B
- UNILIFT AP50B
- UNILIFT APG.

3. Requisitos de instalação

Para ajustar o interruptor de nível, consulte as instruções de instalação e funcionamento da bomba.

4. Ligação elétrica

AVISO
Choque elétrico
Morte ou lesões pessoais graves
- Antes de iniciar qualquer trabalho no produto, desligue a alimentação. Certifique-se de que a alimentação não pode ser ligada inadvertidamente.

AVISO
Choque elétrico
Morte ou lesões pessoais graves
- A instalação deve estar equipada com um dispositivo de corrente residual (RCD) com uma corrente de disparo inferior a 30 mA.

AVISO
Choque elétrico
Morte ou lesões pessoais graves
- Certifique-se de que a ficha elétrica fornecida com o produto está em conformidade com os regulamentos locais.
- A ficha e a saída de alimentação devem ter o mesmo sistema de ligação à terra de proteção (PE). Caso contrário, utilize um adaptador adequado desde que seja permitido segundo as regulamentações locais.

AVISO
Choque elétrico
Morte ou lesões pessoais graves
- Os cabos de alimentação sem ficha devem ser ligados a um dispositivo de corte de alimentação integrado na cablagem fixa de acordo com os regulamentos locais de cablagem.

ATENÇÃO
Choque elétrico
Lesões pessoais menores ou moderadas
- Certifique-se de que a frequência e a tensão de rede indicadas na chapa de características da bomba correspondem à fonte de abastecimento elétrico onde será usada.

A caixa de terminais deverá estar ligada a um interruptor geral externo. Caso a bomba não esteja instalada perto do interruptor geral, este deverá ser do tipo bloqueável.

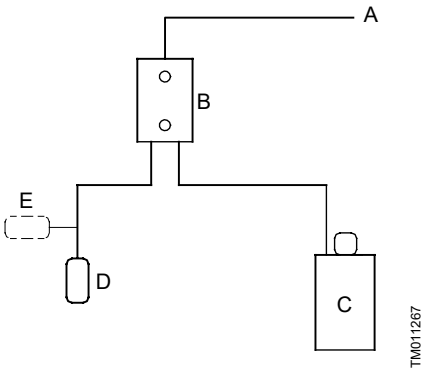

Esquema do controlo de nível

Pos.	Descrição
A	Alimentação
B	Caixa de terminais
C	Bomba
D	Interruptor de nível aberto
E	Interruptor de nível fechado

4.1 Esquema de ligação

AVISO
Choque elétrico
Morte ou lesões pessoais graves
- Antes de iniciar qualquer trabalho no produto, desligue a alimentação.

O utilizador ou o instalador são responsáveis pela correta proteção e ligação à terra, em conformidade com as regulamentações locais.

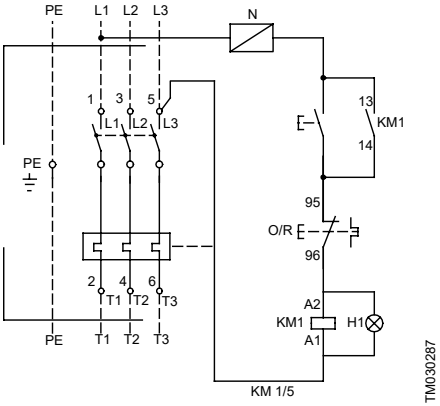

Esquema da caixa de terminais UNILIFT AP, APB.

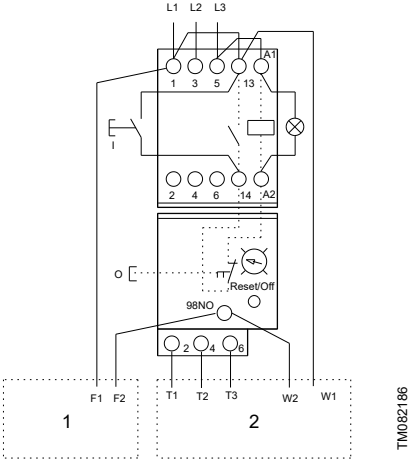

Esquema da caixa de terminais UNILIFT APG.

Pos.	Descrição
1	Interruptor de nível
2	Motor

5. Arranque do produto

A caixa de terminais possui um contactor trifásico incorporado com um relé térmico. O contactor é acionado por um interruptor de nível e, desta forma, arranca e para a bomba. Quando o contacto no interruptor de nível está fechado, o contactor funciona e a bomba arranca.

5.1 Proceder ao arranque e paragem da bomba

1. Prima o botão Arranque.**Start** button.
   a. Se o contacto do interruptor de nível estiver fechado, a bomba arranca.
   b. Se o contacto do interruptor de nível estiver aberto, a bomba continua parada.
2. Prima o botão **Arranque/paragem**.
   a. Se o contacto do interruptor de nível estiver fechado, a bomba para.
   b. Se o contacto do interruptor de nível estiver aberto, a bomba para.

5.2 Reposição do relé térmico

Se o relé térmico disparar, pode ser reposto pressionando brevemente o **Paragem/Repor**.

- Se o contacto do interruptor de nível estiver aberto, o relé térmico é acionado, mas a bomba continua parada.
- Se o contacto do interruptor de nível estiver fechado, o relé térmico é acionado e a bomba arranca.

6. Funções de controlo

6.1 Painel de controlo

A caixa de terminais possui dois botões de pressão: um para o arranque da bomba e outro para parar a bomba e para repor o relé térmico.

Símbolo		Descrição
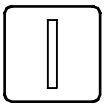	TM030285	Botão **Arranque** para a bomba
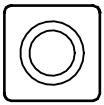	TM030286	Botão **Parar/Repor** para a bomba

7. Características técnicas

Classe de proteção	IP65 (IEC 60529)
Temperatura mín./máx.	0-40 °C

8. Manutenção

AVISO
Choque elétrico
Morte ou lesões pessoais graves

- Antes de iniciar qualquer trabalho no produto, desligue a alimentação.
- Certifique-se de que a alimentação não pode ser ligada inadvertidamente.

AVISO
Choque elétrico
Morte ou lesões pessoais graves

- Todas as ligações elétricas devem ser efetuadas por um eletricista qualificado, em conformidade com as regulamentações locais.

Verifique a estanqueidade de todas as ligações elétricas no interior da caixa de terminais uma vez por ano.

9. Assistência técnica

Não estão disponíveis peças de substituição para a caixa de terminais.

10. Eliminação do produto

Este produto ou as suas peças devem ser eliminados de forma ambientalmente segura.

1. Utilize um serviço público ou privado de recolha de resíduos.
2. Caso não seja possível, contacte a assistência técnica Grundfos ou a oficina Grundfos autorizada mais próximas.

O símbolo do caixote do lixo riscado no produto significa que este deve ser eliminado separadamente do lixo doméstico. Quando um produto marcado com este símbolo atingir o fim da sua vida útil, leve-o para um ponto de recolha designado pelas autoridades locais responsáveis pela eliminação de resíduos. A recolha e reciclagem destes produtos em separado ajudará a proteger o ambiente e a saúde das pessoas.

Consulte também a informação de fim de vida em *www.grundfos.com/product-recycling*

Argentina
Bombas GRUNDFOS de Argentina S.A.
Ruta Panamericana km. 37.500industin 1619 - Garín Pcia. de B.A.
Tel.: +54-3327 414 444
Fax: +54-3327 45 3190

Australia
GRUNDFOS Pumps Pty. Ltd.
P.O. Box 2040
Regency Park
South Australia 5942
Tel.: +61-8-8461-4611
Fax: +61-8-8340-0155

Austria
GRUNDFOS Pumpen Vertrieb Ges.m.b.H.
Grundfosstraße 2
A-5082 Grödig/Salzburg
Tel.: +43-6246-883-0
Fax: +43-6246-883-30

Belgium
N.V. GRUNDFOS Bellux S.A.
Boomsesteenweg 81-83
B-2630 Aartselaar
Tel.: +32-3-870 7300
Fax: +32-3-870 7301

Bosnia and Herzegovina
GRUNDFOS Sarajevo
Zmaja od Bosne 7-7A
BiH-71000 Sarajevo
Tel.: +387 33 592 480
Fax: +387 33 590 465
www.ba.grundfos.com
E-mail: grundfos@bih.net.ba

Brazil
BOMBAS GRUNDFOS DO BRASIL
Av. Humberto de Alencar Castelo Branco, 630
CEP 09850 - 300
São Bernardo do Campo - SP
Tel.: +55-11 4393 5533
Fax: +55-11 4343 5015

Bulgaria
Grundfos Bulgaria EOOD
Slatina District
Iztochna Tangenta street no. 100
BG - 1592 Sofia
Tel.: +359 2 49 22 200
Fax: +359 2 49 22 201
E-mail: bulgaria@grundfos.bg

Canada
GRUNDFOS Canada inc.
2941 Brighton Road
Oakville, Ontario
L6H 6C9
Tel.: +1-905 829 9533
Fax: +1-905 829 9512

China
GRUNDFOS Pumps (Shanghai) Co. Ltd.
10F The Hub, No. 33 Suhong Road
Minhang District
Shanghai 201106 PRC
Tel.: +86 21 612 252 22
Fax: +86 21 612 253 33

Columbia
GRUNDFOS Colombia S.A.S.
Km 1.5 vía Siberia-Cota Conj. Potrero Chico,
Parque Empresarial Arcos de Cota Bod. 1A.
Cota, Cundinamarca
Tel.: +57(1)-2913444
Fax: +57(1)-8764586

Croatia
GRUNDFOS CROATIA d.o.o.
Buzinski prilaz 38, Buzin
HR-10010 Zagreb
Tel.: +385 1 6595 400
Fax: +385 1 6595 499
www.hr.grundfos.com

Czech Republic
GRUNDFOS Sales Czechia and Slovakia s.r.o.
Čajkovského 21
779 00 Olomouc
Tel.: +420-585-716 111

Denmark
GRUNDFOS DK A/S
Martin Bachs Vej 3
DK-8850 Bjerringbro
Tel.: +45-87 50 50 50
Fax: +45-87 50 51 51
E-mail: info_GDK@grundfos.com
www.grundfos.com/DK

Estonia
GRUNDFOS Pumps Eesti OÜ
Peterburi tee 92G
11415 Tallinn
Tel.: + 372 606 1690
Fax: + 372 606 1691

Finland
OY GRUNDFOS Pumput AB
Trukkikuja 1
FI-01360 Vantaa
Tel.: +358-(0) 207 889 500

France
Pompes GRUNDFOS Distribution S.A.
Parc d'Activités de Chesnes
57, rue de Malacombe
F-38290 St. Quentin Fallavier (Lyon)
Tel.: +33-4 74 82 15 15
Fax: +33-4 74 94 10 51

Germany
GRUNDFOS GMBH
Schlüterstr. 33
40699 Erkrath
Tel.: +49-(0) 211 929 69-0
Fax: +49-(0) 211 929 69-3799
E-mail: infoservice@grundfos.de
Service in Deutschland:
kundendienst@grundfos.de

Greece
GRUNDFOS Hellas A.E.B.E.
20th km. Athinon-Markopoulou Av.
P.O. Box 71
GR-19002 Peania
Tel.: +0030-210-66 83 400
Fax: +0030-210-66 46 273

Hong Kong
GRUNDFOS Pumps (Hong Kong) Ltd.
Unit 1, Ground floor, Siu Wai industrial Centre
29-33 Wing Hong Street & 68 King Lam Street, Cheung Sha Wan
Kowloon
Tel.: +852-27861706 / 27861741
Fax: +852-27858664

Hungary
GRUNDFOS Hungária Kft.
Tópark u. 8
H-2045 Törökbálint
Tel.: +36-23 511 110
Fax: +36-23 511 111

India
GRUNDFOS Pumps india Private Limited
118 Old Mahabalipuram Road
Thoraipakkam
Chennai 600 097
Tel.: +91-44 2496 6800

Indonesia
PT GRUNDFOS Pompa
Graha intirub Lt. 2 & 3
Jln. Cililitan Besar No.454. Makasar,
Jakarta Timur
ID-Jakarta 13650
Tel.: +62 21-469-51900
Fax: +62 21-460 6910 / 460 6901

Ireland
GRUNDFOS (Ireland) Ltd.
Unit A, Merrywell Business Park
Ballymount Road Lower
Dublin 12
Tel.: +353-1-4089 800
Fax: +353-1-4089 830

Italy
GRUNDFOS Pompe Italia S.r.l.
Via Gran Sasso 4
I-20060 Truccazzano (Milano)
Tel.: +39-02-95838112
Fax: +39-02-95309290 / 95838461

Japan
GRUNDFOS Pumps K.K.
1-2-3, Shin-Miyakoda, Kita-ku
Hamamatsu
431-2103 Japan
Tel.: +81 53 428 4760
Fax: +81 53 428 5005

Kazakhstan
Grundfos Kazakhstan LLP
7' Kyz-Zhibek Str., Kok-Tobe micr.
KZ-050020 Almaty Kazakhstan
Tel.: +7 (727) 227-98-55/56

Korea
GRUNDFOS Pumps Korea Ltd.
6th Floor, Aju Building 679-5
Yeoksam-dong, Kangnam-ku, 135-916
Seoul, Korea
Tel.: +82-2-5317 600
Fax: +82-2-5633 725

Latvia
SIA GRUNDFOS Pumps Latvia
Deglava biznesa centrs
Augusta Deglava ielā 60
LV-1035, Rīga,
Tel.: + 371 714 9640, 7 149 641
Fax: + 371 914 9646

Lithuania
GRUNDFOS Pumps UAB
Smolensko g. 6
LT-03201 Vilnius
Tel.: + 370 52 395 430
Fax: + 370 52 395 431

Malaysia
GRUNDFOS Pumps Sdn. Bhd.
7 Jalan Peguam U1/25
Glenmarie industrial Park
40150 Shah Alam, Selangor
Tel.: +60-3-5569 2922
Fax: +60-3-5569 2866

Mexico
Bombas GRUNDFOS de México
S.A. de C.V.
Boulevard TLC No. 15
Parque industrial Stiva Aeropuerto
Apodaca, N.L. 66600
Tel.: +52-81-8144 4000
Fax: +52-81-8144 4010

Netherlands
GRUNDFOS Netherlands
Veluwezoom 35
1326 AE Almere
Postbus 22015
1302 CA ALMERE
Tel.: +31-88-478 6336
Fax: +31-88-478 6332
E-mail: info_gnl@grundfos.com

New Zealand
GRUNDFOS Pumps NZ Ltd.
17 Beatrice Tinsley Crescent
North Harbour Industrial Estate
Albany, Auckland
Tel.: +64-9-415 3240
Fax: +64-9-415 3250

Norway
GRUNDFOS Pumper A/S
Strømsveien 344
Postboks 235, Leirdal
N-1011 Oslo
Tel.: +47-22 90 47 00
Fax: +47-22 32 21 50

Poland
GRUNDFOS Pompy Sp. z o.o.
ul. Klonowa 23
Baranowo k. Poznania
PL-62-081 Przeźmierowo
Tel.: (+48-61) 650 13 00
Fax: (+48-61) 650 13 50

Portugal
Bombas GRUNDFOS Portugal, S.A.
Rua Calvet de Magalhães, 241
Apartado 1079
P-2770-153 Paço de Arcos
Tel.: +351-21-440 76 00
Fax: +351-21-440 76 90

Romania
GRUNDFOS Pompe România SRL
S-PARK BUSINESS CENTER, Clădirea A2, etaj 2
Str. Tipografilor, Nr. 11-15, Sector 1, Cod 013714
Bucuresti, Romania
Tel.: 004 021 2004 100
E-mail: romania@grundfos.ro

Serbia
Grundfos Srbija d.o.o.
Omladinskih brigada 90b
11070 Novi Beograd
Tel.: +381 11 2258 740
Fax: +381 11 2281 769
www.rs.grundfos.com

Singapore
GRUNDFOS (Singapore) Pte. Ltd.
25 Jalan Tukang
Singapore 619264
Tel.: +65-6681 9688
Faxax: +65-6681 9689

Slovakia
GRUNDFOS s.r.o.
Prievozská 4D 821 09 BRATISLAVA
Tel.: +421 2 5020 1426
sk.grundfos.com

Slovenia
GRUNDFOS LJUBLJANA, d.o.o.
Leskoškova 9e, 1122 Ljubljana
Tel.: +386 (0) 1 568 06 10
Fax: +386 (0)1 568 06 19
E-mail: tehnika-si@grundfos.com

South Africa
GRUNDFOS (PTY) LTD
16 Lascelles Drive, Meadowbrook Estate
1609 Germiston, Johannesburg
Tel.: (+27) 10 248 6000
Fax: (+27) 10 248 6002
E-mail: lgradidge@grundfos.com

Spain
Bombas GRUNDFOS España S.A.
Camino de la Fuentecilla, s/n
E-28110 Algete (Madrid)
Tel.: +34-91-848 8800
Fax: +34-91-628 0465

Sweden
GRUNDFOS AB
Box 333 (Lunnagårdsgatan 6)
431 24 Mölndal
Tel.: +46 31 332 23 000
Fax: +46 31 331 94 60

Switzerland
GRUNDFOS Pumpen AG
Bruggacherstrasse 10
CH-8117 Fällanden/ZH
Tel.: +41-44-806 8111
Fax: +41-44-806 8115

Taiwan
GRUNDFOS Pumps (Taiwan) Ltd.
7 Floor, 219 Min-Chuan Road
Taichung, Taiwan, R.O.C.
Tel.: +886-4-2305 0868
Fax: +886-4-2305 0878

Thailand
GRUNDFOS (Thailand) Ltd.
92 Chaloem Phrakiat Rama 9 Road
Dokmai, Pravej, Bangkok 10250
Tel.: +66-2-725 8999
Fax: +66-2-725 8998

Turkey
GRUNDFOS POMPA San. ve Tic. Ltd. Sti.
Gebze Organize Sanayi Bölgesi
Ihsan dede Caddesi
2. yol 200. Sokak No. 204
41490 Gebze/ Kocaeli
Tel.: +90 - 262-679 7979
Fax: +90 - 262-679 7905
E-mail: satis@grundfos.com

Ukraine
ТОВ "ГРУНДФОС УКРАЇНА"
Бізнес Центр Європа
Столичне шосе, 103
м. Київ, 03131, Україна
Tel.: (+38 044) 237 04 00
Fax: (+38 044) 237 04 01
E-mail: ukraine@grundfos.com

United Arab Emirates
GRUNDFOS Gulf Distribution
P.O. Box 16768
Jebel Ali Free Zone, Dubai
Tel.: +971 4 8815 166
Fax: +971 4 8815 136

United Kingdom
GRUNDFOS Pumps Ltd.
Grovebury Road
Leighton Buzzard/Beds. LU7 4TL
Tel.: +44-1525-850000
Fax: +44-1525-850011

U.S.A.
Global Headquarters for WU
856 Koomey Road
Brookshire, Texas 77423 USA
Phone: +1-630-236-5500

Uzbekistan
Grundfos Tashkent, Uzbekistan
The Representative Office of Grundfos Kazakhstan in Uzbekistan
38a, Oybek street, Tashkent
Tel.: (+998) 71 150 3290 / 71 150 3291
Fax: (+998) 71 150 3292

Trademarks displayed in this material, including but not limited to Grundfos and the Grundfos logo, are registered trademarks owned by The Grundfos Group. © 2024 Grundfos Holding A/S, all rights reserved.

96428009 **02.2024**

ECM: 1387365

www.grundfos.com

GRUNDFOS

UNILIFT AP, APB and APG Control box

Οδηγίες εγκατάστασης και λειτουργίας

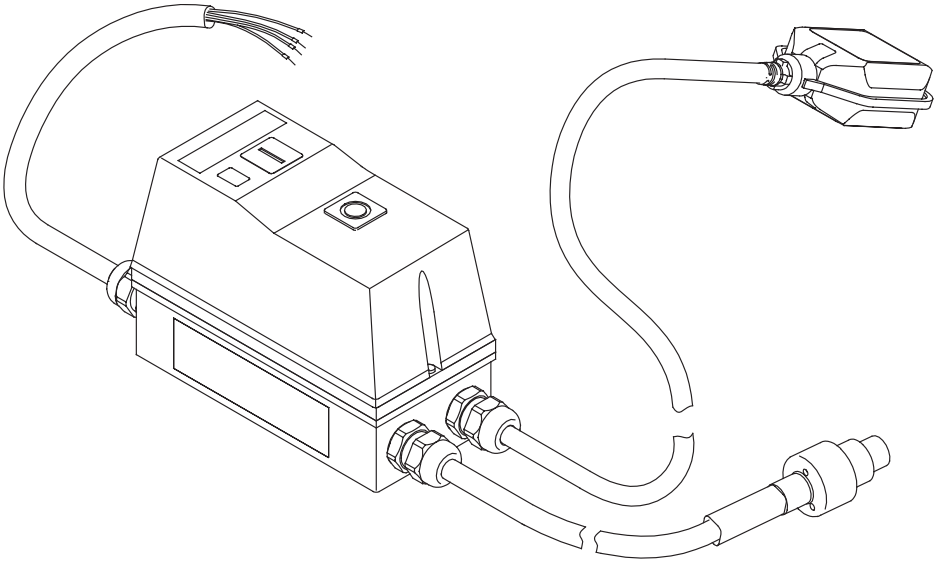

UNILIFT APG
Installation and operating instructions
(all available languages)
http://net.grundfos.com/qr/i/92662011

UNILIFT AP12,AP35,AP50
Installation and operating instructions
(all available languages)
http://net.grundfos.com/qr/i/96011045

UNILIFT AP35B, AP50B
Installation and operating instructions
(all available languages)
http://net.grundfos.com/qr/i/96004693

GRUNDFOS

UNILIFT AP, APB and APG Control box

Ελληνικά (GR)
Οδηγίες εγκατάστασης και λειτουργίας 4

Μετάφραση της πρωτότυπης Αγγλικής έκδοσης

Περιεχομενα

1. Γενικές πληροφορίες 4
1.1 Δηλώσεις κινδύνου 4
1.2 Σημειώσεις 4

2. Παρουσίαση προϊόντος. 5
2.1 Περιγραφή προϊόντος 5
2.2 Χρήση για την οποία προορίζεται 5

3. Απαιτήσεις εγκατάστασης 5

4. Ηλεκτρική σύνδεση 5
4.1 Διάγραμμα καλωδίωσης 6

5. Εκκίνηση του προϊόντος 7
5.1 Εκκίνηση και παύση της αντλίας 7
5.2 Επαναφορά του θερμικού ρελέ 7

6. Λειτουργίες ελέγχου 7
6.1 Πίνακας λειτουργίας. 7

7. Τεχνικά δεδομένα 7

8. Συντήρηση 7

9. Σέρβις. 8

10. Απόρριψη του προϊόντος. 8

1. Γενικές πληροφορίες

Αυτή η συσκευή δεν πρέπει να χρησιμοποιείται από παιδιά.
Ο καθαρισμός και η συντήρηση χρήστη δεν πρέπει να εκτελούνται από παιδιά.

Διαβάστε το παρόν έγγραφο πριν εγκαταστήσετε το προϊόν. Η εγκατάσταση και η λειτουργία πρέπει να συμμορφώνονται με τους τοπικούς κανονισμούς και τους αποδεκτούς κώδικες ορθής πρακτικής.

1.1 Δηλώσεις κινδύνου

Τα παρακάτω σύμβολα και δηλώσεις κινδύνου ενδέχεται να εμφανίζονται σε οδηγίες εγκατάστασης και λειτουργίας, οδηγίες ασφαλείας και οδηγίες σέρβις της Grundfos.

ΚΙΝΔΥΝΟΣ
Υποδεικνύει μία επικίνδυνη κατάσταση η οποία, εάν δεν αποφευχθεί, θα οδηγήσει σε θάνατο ή σοβαρό τραυματισμό ατόμων.

ΠΡΟΕΙΔΟΠΟΙΗΣΗ
Υποδεικνύει μία επικίνδυνη κατάσταση η οποία, εάν δεν αποφευχθεί, θα μπορούσε να οδηγήσει σε θάνατο ή σοβαρό τραυματισμό ατόμων.

ΠΡΟΣΟΧΗ
Υποδεικνύει μία επικίνδυνη κατάσταση η οποία, εάν δεν αποφευχθεί, θα μπορούσε να οδηγήσει σε μικρό ή μέτριο τραυματισμό ατόμων.

Η δομή των δηλώσεων κινδύνου έχει ως εξής:

ΛΕΞΗ-ΣΗΜΑ

Περιγραφή κινδύνου

Επακόλουθο σε περίπτωση που αγνοηθεί η προειδοποίηση

- Ενέργεια προς αποφυγή του κινδύνου.

1.2 Σημειώσεις

Τα παρακάτω σύμβολα και σημειώσεις ενδέχεται να εμφανίζονται σε οδηγίες εγκατάστασης και λειτουργίας, οδηγίες ασφαλείας και οδηγίες σέρβις της Grundfos.

Ένας μπλε ή γκρι κύκλος με ένα λευκό σύμβολο υποδεικνύει την ανάγκη λήψης μέτρων.

Ένας κόκκινος ή γκρι κύκλος με μία διαγώνια ράβδο, πιθανώς μαζί με ένα μαύρο σύμβολο, υποδεικνύει ότι δεν πρέπει να προβείτε στην εκτέλεση μίας ενέργειας ή ότι πρέπει να σταματήσετε την εκτέλεσή της.

Σε περίπτωση μη τήρησης αυτών των οδηγιών, ενδέχεται να προκληθεί δυσλειτουργία ή βλάβη στον εξοπλισμό.

Συμβουλές για διευκόλυνση των εργασιών.

2. Παρουσίαση προϊόντος

2.1 Περιγραφή προϊόντος

Το κιβώτιο ελέγχου αποτελείται από καλώδια και ένα περίβλημα που περιέχει διάφορα εξαρτήματα τα οποία επιτρέπουν τον έλεγχο της συνδεδεμένης αντλίας.

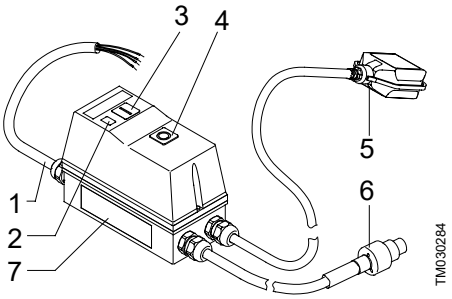

Θέση	Περιγραφή
1	Καλώδιο ρεύματος
2	Ενδεικτική λυχνία, λειτουργία
3	Κουμπί, **Εκκίνηση**
4	Κουμπί, **Παύση/Επαναφορά**
5	Πλωτηροδιακόπτης
6	Καλώδιο κινητήρα [1)]
7	Ενδεικτική πινακίδα

1) Υπάρχουν τρεις τύποι καλωδίων:
1) UNILIFT AP12, AP35 και AP50
2) UNILIFT AP35B και AP50B
3) UNILIFT APG.

2.2 Χρήση για την οποία προορίζεται

Το κιβώτιο ελέγχου έχει σχεδιαστεί για την προστασία και την εκκίνηση/παύση των εξής τύπων τριφασικών αντλιών:

- UNILIFT AP12
- UNILIFT AP35
- UNILIFT AP50
- UNILIFT AP35B
- UNILIFT AP50B
- UNILIFT APG.

3. Απαιτήσεις εγκατάστασης

Για τη ρύθμιση του πλωτηροδιακόπτη, βλέπε τις οδηγίες εγκατάστασης και λειτουργίας της αντλίας.

4. Ηλεκτρική σύνδεση

ΠΡΟΕΙΔΟΠΟΊΗΣΗ
Ηλεκτροπληξία
Θάνατος ή σοβαρός τραυματισμός ατόμων

- Κλείστε την παροχή ρεύματος πριν ξεκινήσετε οποιαδήποτε εργασία στο προϊόν. Βεβαιωθείτε ότι η παροχή ρεύματος δεν μπορεί να ανοίξει κατά λάθος.

ΠΡΟΕΙΔΟΠΟΊΗΣΗ
Ηλεκτροπληξία
Θάνατος ή σοβαρός τραυματισμός ατόμων

- Η εγκατάσταση πρέπει να εφοδιαστεί με μια διάταξη προστασίας ρεύματος διαρροής (RCD) με ρεύμα διακοπής μικρότερο από 30 mA.

ΠΡΟΕΙΔΟΠΟΊΗΣΗ
Ηλεκτροπληξία
Θάνατος ή σοβαρός τραυματισμός ατόμων

- Βεβαιωθείτε ότι το φις ρεύματος που παραδίδεται μαζί με το προϊόν συμμορφώνεται με τους τοπικούς κανονισμούς.
- Το φις πρέπει να διαθέτει το ίδιο σύστημα σύνδεσης προστατευτικής γείωσης (PE) με αυτό του ρευματοδότη. Εάν όχι, χρησιμοποιήστε έναν κατάλληλο προσαρμογέα, εάν επιτρέπεται από τους τοπικούς κανονισμούς.

ΠΡΟΕΙΔΟΠΟΊΗΣΗ
Ηλεκτροπληξία
Θάνατος ή σοβαρός τραυματισμός ατόμων

- Τα καλώδια ρεύματος που δεν διαθέτουν φις πρέπει να συνδέονται σε μια διάταξη αποσύνδεσης παροχής που ενσωματώνεται στην καλωδίωση του κτιρίου σύμφωνα με τους τοπικούς κανονισμούς καλωδίωσης.

ΠΡΟΣΟΧΉ
Ηλεκτροπληξία
Μικρός ή μέτριος τραυματισμός ατόμων

- Ελέγξτε ότι η τάση και η συχνότητα δικτύου που αναγράφονται στην πινακίδα της αντλίας αντιστοιχούν στην παροχή ηλεκτρικού ρεύματος στην οποία θα χρησιμοποιηθεί.

Το κιβώτιο ελέγχου πρέπει να συνδέεται σε έναν εξωτερικό κεντρικό διακόπτη. Εάν η αντλία δεν είναι εγκατεστημένη κοντά στον κεντρικό διακόπτη, ο διακόπτης πρέπει να μπορεί να κλειδώνει.

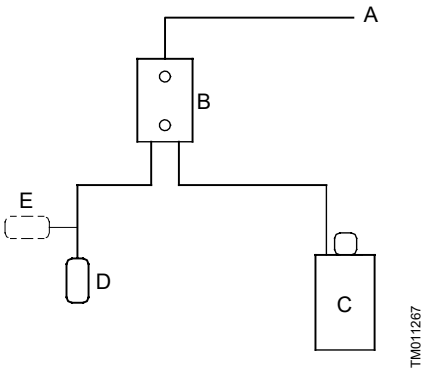

Διάγραμμα μπλοκ για έλεγχο στάθμης

Θέση	Περιγραφή
A	Παροχή ρεύματος
B	Κιβώτιο ελέγχου
C	Αντλία
D	Διακόπτης στάθμης ανοιχτός
E	Διακόπτης στάθμης κλειστός

4.1 Διάγραμμα καλωδίωσης

ΠΡΟΕΙΔΟΠΟΊΗΣΗ
Ηλεκτροπληξία
Θάνατος ή σοβαρός τραυματισμός ατόμων
- Κλείστε την παροχή ρεύματος πριν ξεκινήσετε οποιαδήποτε εργασία στο προϊόν.

Ο χρήστης ή ο εγκαταστάτης είναι υπεύθυνος για τη σωστή γείωση και την προστασία σύμφωνα με τους τοπικούς κανονισμούς.

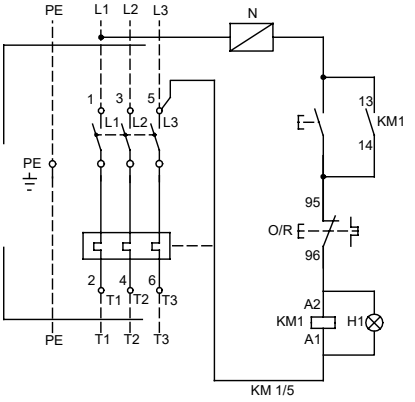

Διάγραμμα για το κιβώτιο ελέγχου των UNILIFT AP, APB

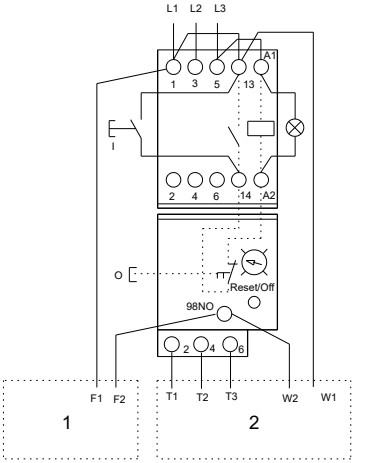

Διάγραμμα για κιβώτιο ελέγχου της UNILIFT APG

Θέση	Περιγραφή
1	Πλωτηροδιακόπτης
2	Κινητήρας

5. Εκκίνηση του προϊόντος

Το κιβώτιο ελέγχου διαθέτει ένα τριφασικό ρελέ με ένα θερμικό ρελέ. Το ρελέ εκκινεί και διακόπτει μέσω ενός πλωτηροδιακόπτη και έτσι εκκινεί και σταματά την αντλία. Όταν η επαφή στον πλωτηροδιακόπτη κλείνει, το ρελέ λειτουργεί και η αντλία εκκινείται.

5.1 Εκκίνηση και παύση της αντλίας

1. Πατήστε το κουμπί **Εκκίνησης**.
   a. Εάν η επαφή του πλωτηροδιακόπτη είναι κλειστή, η αντλία εκκινείται.
   b. Εάν η επαφή του πλωτηροδιακόπτη είναι ανοιχτή, η αντλία παραμένει σταματημένη.
2. Πατήστε το κουμπί **Παύσης/Επαναφοράς**.
   a. Εάν η επαφή του πλωτηροδιακόπτη είναι κλειστή, η αντλία σταματά.
   b. Εάν η επαφή του πλωτηροδιακόπτη είναι ανοιχτή, η αντλία σταματά.

5.2 Επαναφορά του θερμικού ρελέ

Εάν το θερμικό ρελέ έχει διακόψει, μπορεί να επαναταχθεί πατώντας στιγμιαία το κουμπί **Παύσης/ Επαναφοράς**.

- Εάν η επαφή του πλωτηροδιακόπτη είναι ανοιχτή, το θερμικό ρελέ εκκινεί, αλλά η αντλία παραμένει σταματημένη.
- Εάν η επαφή του πλωτηροδιακόπτη είναι κλειστή, το θερμικό ρελέ εκκινεί και η αντλία εκκινείται.

6. Λειτουργίες ελέγχου

6.1 Πίνακας λειτουργίας

Το κιβώτιο ελέγχου διαθέτει δύο κουμπιά: ένα για την εκκίνηση της αντλίας και ένα για την παύση της αντλίας και την επανάταξη του θερμικού ρελέ.

Σύμβολο	Περιγραφή
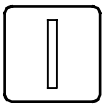 TM030285	Κουμπί **Εκκίνησης** για την αντλία
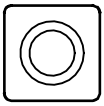 TM030286	Κουμπί **Παύσης/ Επαναφοράς** για την αντλία

7. Τεχνικά δεδομένα

Κατηγορία προστασίας	IP65 (IEC 60529)
Ελάχ./μέγ θερμοκρασία	0-40 °C

8. Συντήρηση

ΠΡΟΕΙΔΟΠΟΊΗΣΗ
Ηλεκτροπληξία
Θάνατος ή σοβαρός τραυματισμός ατόμων

- Κλείστε την παροχή ρεύματος πριν ξεκινήσετε οποιαδήποτε εργασία στο προϊόν.
- Βεβαιωθείτε ότι η παροχή ρεύματος δεν μπορεί να ανοίξει κατά λάθος.

ΠΡΟΕΙΔΟΠΟΊΗΣΗ
Ηλεκτροπληξία
Θάνατος ή σοβαρός τραυματισμός ατόμων

- Οι ηλεκτρικές συνδέσεις πρέπει να πραγματοποιούνται από αδειούχο ηλεκτρολόγο σύμφωνα με τους τοπικούς κανονισμούς.

Ελέγχετε τη σύσφιξη όλων των ηλεκτρικών συνδέσεων στο εσωτερικό του κιβωτίου ελέγχου μία φορά τον χρόνο.

9. Σέρβις

Δεν διατίθενται εξαρτήματα σέρβις για το κιβώτιο ελέγχου.

10. Απόρριψη του προϊόντος

Αυτό το προϊόν ή τα μέρη του πρέπει να απορρίπτονται με τρόπο φιλικό προς το περιβάλλον.

1. Χρησιμοποιήστε τη δημόσια ή ιδιωτική υπηρεσία συλλογής αποβλήτων.
2. Εάν αυτό δεν είναι δυνατόν, επικοινωνήστε με την πλησιέστερη εταιρία ή συνεργείο της Grundfos.

Το σύμβολο με τον διαγραμμένο κάδο απορριμμάτων σημαίνει ότι πρέπει να απορριφθεί ξεχωριστά από τα οικιακά απορρίμματα. Όταν ένα προϊόν που φέρει αυτό το σύμβολο φτάσει στο τέλος της διάρκειας ζωής του, παραδώστε το σε ένα σημείο συλλογής το οποίο καθορίζεται από τις τοπικές αρχές διάθεσης απορριμμάτων. Η ξεχωριστή συλλογή και ανακύκλωση τέτοιων προϊόντων θα βοηθήσει στην προστασία του περιβάλλοντος και της ανθρώπινης υγείας.

Βλέπε επίσης τις πληροφορίες τέλους ζωής στο *www.grundfos.com/product-recycling*

Argentina
Bombas GRUNDFOS de Argentina S.A.
Ruta Panamericana km. 37.500industin
1619 - Garín Pcia. de B.A.
Tel.: +54-3327 414 444
Fax: +54-3327 45 3190

Australia
GRUNDFOS Pumps Pty. Ltd.
P.O. Box 2040
Regency Park
South Australia 5942
Tel.: +61-8-8461-4611
Fax: +61-8-8340-0155

Austria
GRUNDFOS Pumpen Vertrieb
Ges.m.b.H.
Grundfosstraße 2
A-5082 Grödig/Salzburg
Tel.: +43-6246-883-0
Fax: +43-6246-883-30

Belgium
N.V. GRUNDFOS Bellux S.A.
Boomsesteenweg 81-83
B-2630 Aartselaar
Tel.: +32-3-870 7300
Fax: +32-3-870 7301

Bosnia and Herzegovina
GRUNDFOS Sarajevo
Zmaja od Bosne 7-7A
BiH-71000 Sarajevo
Tel.: +387 33 592 480
Fax: +387 33 590 465
www.ba.grundfos.com
E-mail: grundfos@bih.net.ba

Brazil
BOMBAS GRUNDFOS DO BRASIL
Av. Humberto de Alencar Castelo
Branco, 630
CEP 09850 - 300
São Bernardo do Campo - SP
Tel.: +55-11 4393 5533
Fax: +55-11 4343 5015

Bulgaria
Grundfos Bulgaria EOOD
Slatina District
Iztochna Tangenta street no. 100
BG - 1592 Sofia
Tel.: +359 2 49 22 200
Fax: +359 2 49 22 201
E-mail: bulgaria@grundfos.bg

Canada
GRUNDFOS Canada inc.
2941 Brighton Road
Oakville, Ontario
L6H 6C9
Tel.: +1-905 829 9533
Fax: +1-905 829 9512

China
GRUNDFOS Pumps (Shanghai) Co. Ltd.
10F The Hub, No. 33 Suhong Road
Minhang District
Shanghai 201106 PRC
Tel.: +86 21 612 252 22
Fax: +86 21 612 253 33

Columbia
GRUNDFOS Colombia S.A.S.
Km 1.5 vía Siberia-Cota Conj. Potrero
Chico,
Parque Empresarial Arcos de Cota Bod.
1A.
Cota, Cundinamarca
Tel.: +57(1)-2913444
Fax: +57(1)-8764586

Croatia
GRUNDFOS CROATIA d.o.o.
Buzinski prilaz 38, Buzin
HR-10010 Zagreb
Tel.: +385 1 6595 400
Fax: +385 1 6595 499
www.hr.grundfos.com

Czech Republic
GRUNDFOS Sales Czechia and Slovakia
s.r.o.
Čajkovského 21
779 00 Olomouc
Tel.: +420-585-716 111

Denmark
GRUNDFOS DK A/S
Martin Bachs Vej 3
DK-8850 Bjerringbro
Tel.: +45-87 50 50 50
Fax: +45-87 50 51 51
E-mail: info_GDK@grundfos.com
www.grundfos.com/DK

Estonia
GRUNDFOS Pumps Eesti OÜ
Peterburi tee 92G
11415 Tallinn
Tel.: + 372 606 1690
Fax: + 372 606 1691

Finland
OY GRUNDFOS Pumput AB
Trukkikuja 1
FI-01360 Vantaa
Tel.: +358-(0) 207 889 500

France
Pompes GRUNDFOS Distribution S.A.
Parc d'Activités de Chesnes
57, rue de Malacombe
F-38290 St. Quentin Fallavier (Lyon)
Tel.: +33-4 74 82 15 15
Fax: +33-4 74 94 10 51

Germany
GRUNDFOS GMBH
Schlüterstr. 33
40699 Erkrath
Tel.: +49-(0) 211 929 69-0
Fax: +49-(0) 211 929 69-3799
E-mail: infoservice@grundfos.de
Service in Deutschland:
kundendienst@grundfos.de

Greece
GRUNDFOS Hellas A.E.B.E.
20th km. Athinon-Markopoulou Av.
P.O. Box 71
GR-19002 Peania
Tel.: +0030-210-66 83 400
Fax: +0030-210-66 46 273

Hong Kong
GRUNDFOS Pumps (Hong Kong) Ltd.
Unit 1, Ground floor, Siu Wai industrial
Centre
29-33 Wing Hong Street & 68 King Lam
Street, Cheung Sha Wan
Kowloon
Tel.: +852-27861706 / 27861741
Fax: +852-27858664

Hungary
GRUNDFOS Hungária Kft.
Tópark u. 8
H-2045 Törökbálint
Tel.: +36-23 511 110
Fax: +36-23 511 111

India
GRUNDFOS Pumps india Private Limited
118 Old Mahabalipuram Road
Thoraipakkam
Chennai 600 097
Tel.: +91-44 2496 6800

Indonesia
PT GRUNDFOS Pompa
Graha intirub Lt. 2 & 3
Jln. Cililitan Besar No.454. Makasar,
Jakarta Timur
ID-Jakarta 13650
Tel.: +62 21-469-51900
Fax: +62 21-460 6910 / 460 6901

Ireland
GRUNDFOS (Ireland) Ltd.
Unit A, Merrywell Business Park
Ballymount Road Lower
Dublin 12
Tel.: +353-1-4089 800
Fax: +353-1-4089 830

Italy
GRUNDFOS Pompe Italia S.r.l.
Via Gran Sasso 4
I-20060 Truccazzano (Milano)
Tel.: +39-02-95838112
Fax: +39-02-95309290 / 95838461

Japan
GRUNDFOS Pumps K.K.
1-2-3, Shin-Miyakoda, Kita-ku
Hamamatsu
431-2103 Japan
Tel.: +81 53 428 4760
Fax: +81 53 428 5005

Kazakhstan
Grundfos Kazakhstan LLP
7' Kyz-Zhibek Str., Kok-Tobe micr.
KZ-050020 Almaty Kazakhstan
Tel.: +7 (727) 227-98-55/56

Korea
GRUNDFOS Pumps Korea Ltd.
6th Floor, Aju Building 679-5
Yeoksam-dong, Kangnam-ku, 135-916
Seoul, Korea
Tel.: +82-2-5317 600
Fax: +82-2-5633 725

Latvia
SIA GRUNDFOS Pumps Latvia
Deglava biznesa centrs
Augusta Deglava ielā 60
LV-1035, Rīga,
Tel.: + 371 714 9640, 7 149 641
Fax: + 371 914 9646

Lithuania
GRUNDFOS Pumps UAB
Smolensko g. 6
LT-03201 Vilnius
Tel.: + 370 52 395 430
Fax: + 370 52 395 431

Malaysia
GRUNDFOS Pumps Sdn. Bhd.
7 Jalan Peguam U1/25
Glenmarie industrial Park
40150 Shah Alam, Selangor
Tel.: +60-3-5569 2922
Fax: +60-3-5569 2866

Mexico
Bombas GRUNDFOS de México
S.A. de C.V.
Boulevard TLC No. 15
Parque industrial Stiva Aeropuerto
Apodaca, N.L. 66600
Tel.: +52-81-8144 4000
Fax: +52-81-8144 4010

Netherlands
GRUNDFOS Netherlands
Veluwezoom 35
1326 AE Almere
Postbus 22015
1302 CA ALMERE
Tel.: +31-88-478 6336
Fax: +31-88-478 6332
E-mail: info_gnl@grundfos.com

New Zealand
GRUNDFOS Pumps NZ Ltd.
17 Beatrice Tinsley Crescent
North Harbour Industrial Estate
Albany, Auckland
Tel.: +64-9-415 3240
Fax: +64-9-415 3250

Norway
GRUNDFOS Pumper A/S
Strømsveien 344
Postboks 235, Leirdal
N-1011 Oslo
Tel.: +47-22 90 47 00
Fax: +47-22 32 21 50

Poland
GRUNDFOS Pompy Sp. z o.o.
ul. Klonowa 23
Baranowo k. Poznania
PL-62-081 Przeźmierowo
Tel.: (+48-61) 650 13 00
Fax: (+48-61) 650 13 50

Portugal
Bombas GRUNDFOS Portugal, S.A.
Rua Calvet de Magalhães, 241
Apartado 1079
P-2770-153 Paço de Arcos
Tel.: +351-21-440 76 00
Fax: +351-21-440 76 90

Romania
GRUNDFOS Pompe România SRL
S-PARK BUSINESS CENTER, Clădirea A2, etaj 2
Str. Tipografilor, Nr. 11-15, Sector 1, Cod 013714
Bucuresti, Romania
Tel.: 004 021 2004 100
E-mail: romania@grundfos.ro

Serbia
Grundfos Srbija d.o.o.
Omladinskih brigada 90b
11070 Novi Beograd
Tel.: +381 11 2258 740
Fax: +381 11 2281 769
www.rs.grundfos.com

Singapore
GRUNDFOS (Singapore) Pte. Ltd.
25 Jalan Tukang
Singapore 619264
Tel.: +65-6681 9688
Faxax: +65-6681 9689

Slovakia
GRUNDFOS s.r.o.
Prievozská 4D 821 09 BRATISLAVA
Tel.: +421 2 5020 1426
sk.grundfos.com

Slovenia
GRUNDFOS LJUBLJANA, d.o.o.
Leskoškova 9e, 1122 Ljubljana
Tel.: +386 (0) 1 568 06 10
Fax: +386 (0)1 568 06 19
E-mail: tehnika-si@grundfos.com

South Africa
GRUNDFOS (PTY) LTD
16 Lascelles Drive, Meadowbrook Estate
1609 Germiston, Johannesburg
Tel.: (+27) 10 248 6000
Fax: (+27) 10 248 6002
E-mail: lgradidge@grundfos.com

Spain
Bombas GRUNDFOS España S.A.
Camino de la Fuentecilla, s/n
E-28110 Algete (Madrid)
Tel.: +34-91-848 8800
Fax: +34-91-628 0465

Sweden
GRUNDFOS AB
Box 333 (Lunnagårdsgatan 6)
431 24 Mölndal
Tel.: +46 31 332 23 000
Fax: +46 31 331 94 60

Switzerland
GRUNDFOS Pumpen AG
Bruggacherstrasse 10
CH-8117 Fällanden/ZH
Tel.: +41-44-806 8111
Fax: +41-44-806 8115

Taiwan
GRUNDFOS Pumps (Taiwan) Ltd.
7 Floor, 219 Min-Chuan Road
Taichung, Taiwan, R.O.C.
Tel.: +886-4-2305 0868
Fax: +886-4-2305 0878

Thailand
GRUNDFOS (Thailand) Ltd.
92 Chaloem Phrakiat Rama 9 Road
Dokmai, Pravej, Bangkok 10250
Tel.: +66-2-725 8999
Fax: +66-2-725 8998

Turkey
GRUNDFOS POMPA San. ve Tic. Ltd. Sti.
Gebze Organize Sanayi Bölgesi
Ihsan dede Caddesi
2. yol 200. Sokak No. 204
41490 Gebze/ Kocaeli
Tel.: +90 - 262-679 7979
Fax: +90 - 262-679 7905
E-mail: satis@grundfos.com

Ukraine
ТОВ "ГРУНДФОС УКРАЇНА"
Бізнес Центр Європа
Столичне шосе, 103
м. Київ, 03131, Україна
Tel.: (+38 044) 237 04 00
Fax: (+38 044) 237 04 01
E-mail: ukraine@grundfos.com

United Arab Emirates
GRUNDFOS Gulf Distribution
P.O. Box 16768
Jebel Ali Free Zone, Dubai
Tel.: +971 4 8815 166
Fax: +971 4 8815 136

United Kingdom
GRUNDFOS Pumps Ltd.
Grovebury Road
Leighton Buzzard/Beds. LU7 4TL
Tel.: +44-1525-850000
Fax: +44-1525-850011

U.S.A.
Global Headquarters for WU
856 Koomey Road
Brookshire, Texas 77423 USA
Phone: +1-630-236-5500

Uzbekistan
Grundfos Tashkent, Uzbekistan
The Representative Office of Grundfos Kazakhstan in Uzbekistan
38a, Oybek street, Tashkent
Tel.: (+998) 71 150 3290 / 71 150 3291
Fax: (+998) 71 150 3292

Trademarks displayed in this material, including but not limited to Grundfos and the Grundfos logo, are registered trademarks owned by The Grundfos Group. © 2024 Grundfos Holding A/S, all rights reserved.

96428009 **02.2024**

ECM: 1387365

www.grundfos.com

GRUNDFOS

UNILIFT AP, APB and APG Control box

Installatie- en bedieningsinstructies

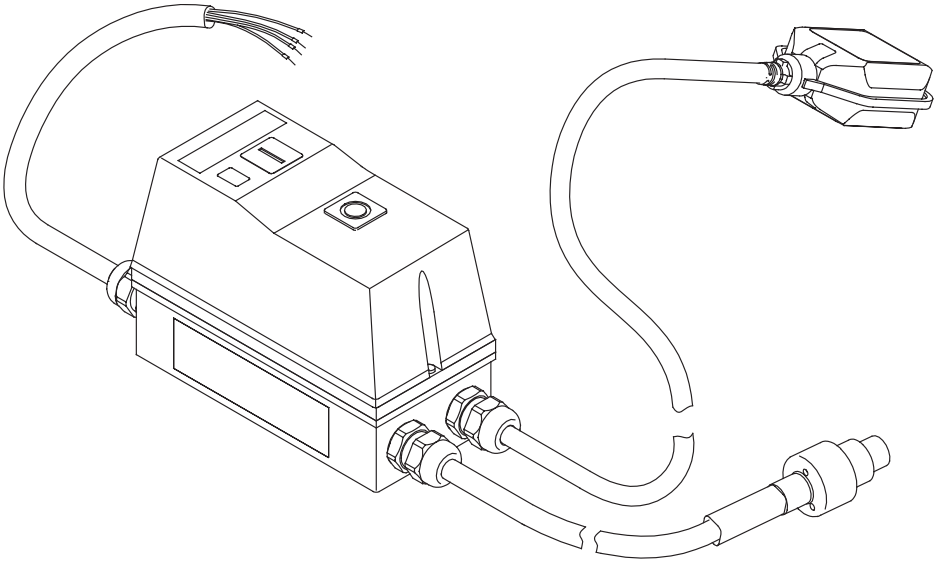

UNILIFT APG
Installation and operating instructions
(all available languages)
http://net.grundfos.com/qr/i/92662011

UNILIFT AP12,AP35,AP50
Installation and operating instructions
(all available languages)
http://net.grundfos.com/qr/i/96011045

UNILIFT AP35B, AP50B
Installation and operating instructions
(all available languages)
http://net.grundfos.com/qr/i/96004693

GRUNDFOS

UNILIFT AP, APB and APG Control box

Nederlands (NL)
Installatie- en bedieningsinstructies 4

Vertaling van de oorspronkelijke Engelse versie

Inhoud

1. Algemene informatie 4
1.1 Gevarenaanduidingen 4
1.2 Opmerkingen 4

2. Productintroductie 5
2.1 Productbeschrijving 5
2.2 Bedoeld gebruik 5

3. Installatievereisten 5

4. Elektrische aansluiting 5
4.1 Bedradingsschema 6

5. Het product in bedrijf nemen 7
5.1 In- en uitschakelen van de pomp 7
5.2 Resetten van het thermisch relais 7

6. Regelfuncties 7
6.1 Bedieningspaneel 7

7. Technische gegevens 7

8. Onderhoud 7

9. Service 8

10. Het product afvoeren 8

1. Algemene informatie

Dit apparaat mag niet door kinderen worden gebruikt.

Reiniging en onderhoud mogen niet zonder toezicht door kinderen worden uitgevoerd.

Lees dit document voordat u het product installeert. De installatie en bediening moeten voldoen aan de lokale regelgeving en gangbare gedragscodes.

1.1 Gevarenaanduidingen

De onderstaande symbolen en gevarenaanduidingen worden mogelijk weergegeven in installatie- en bedrijfsinstructies, veiligheidsinstructies en service-instructies van Grundfos.

GEVAAR

Geeft een gevaarlijke situatie aan die, als deze niet wordt vermeden, zal resulteren in de dood of in ernstig persoonlijk letsel.

WAARSCHUWING

Geeft een gevaarlijke situatie aan die, als deze niet wordt vermeden, zou kunnen resulteren in de dood of in ernstig persoonlijk letsel.

LET OP

Geeft een gevaarlijke situatie aan die, als deze niet wordt vermeden, zou kunnen resulteren in licht of middelzwaar persoonlijk letsel.

De gevarenaanduidingen zijn als volgt gestructureerd:

SIGNAALWOORD

Beschrijving van gevaar

Gevolg van negeren van waarschuwing

- Actie om het gevaar te vermijden.

1.2 Opmerkingen

De onderstaande symbolen en opmerkingen worden mogelijk weergegeven in installatie- en bedrijfsinstructies, veiligheidsinstructies en service-instructies van Grundfos.

Een blauwe of grijze cirkel met een wit grafisch symbool geeft aan dat een actie moet worden uitgevoerd.

Een rode of grijze cirkel met een diagonale balk, mogelijk met een zwart grafisch symbool, geeft aan dat een actie niet moet worden uitgevoerd of moet worden gestopt.

Als deze instructies niet in acht worden genomen, kan dit resulteren in technische fouten en schade aan de installatie.

Tips en advies om het werk gemakkelijker te maken.

2. Productintroductie

2.1 Productbeschrijving

De besturingskast bestaat uit kabels en een kast die diverse onderdelen bevat die besturing van de aangesloten pomp mogelijk maken.

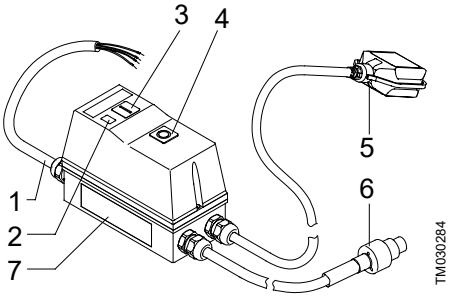

Pos.	Beschrijving
1	Netvoedingskabel
2	Signaallampje, bedrijf
3	Druktoets, **Start**
4	Druktoets, **Stop/Reset**
5	Vlotterschakelaar
6	Motorkabel [1)]
7	Typeplaatje

1) Er zijn drie typen kabels:
1) UNILIFT AP12, AP35 en AP50
2) UNILIFT AP35B en AP50B
3) UNILIFT APG.

2.2 Bedoeld gebruik

De besturingskast is ontworpen voor het beveiligen en starten/stoppen van de volgende driefasen pomptypen:

- UNILIFT AP12
- UNILIFT AP35
- UNILIFT AP50
- UNILIFT AP35B
- UNILIFT AP50B
- UNILIFT APG.

3. Installatievereisten

Zie de installatie- en bedieningsinstructies van de pomp voor de afstelling van de vlotterschakelaar.

4. Elektrische aansluiting

WAARSCHUWING
Elektrische schok
Dood of ernstig persoonlijk letsel

- Schakel de voedingsspanning uit voordat u werkzaamheden gaat uitvoeren aan het product. U dient er zeker van te zijn dat de voedingsspanning niet per ongeluk kan worden ingeschakeld.

WAARSCHUWING
Elektrische schok
Dood of ernstig persoonlijk letsel

- De installatie dient via een aardlekschakelaar met een uitschakelstroom van minder dan 30 mA te zijn aangesloten.

WAARSCHUWING
Elektrische schok
Dood of ernstig persoonlijk letsel

- Controleer of de voedingsstekker die bij het product wordt geleverd voldoet aan de lokale voorschriften.
- De voedingsstekker moet gebruikmaken van hetzelfde PE-aansluitsysteem als het stopcontact. Als dat niet het geval is, gebruikt u een geschikte adapter in overeenstemming met de plaatselijke voorschriften.

WAARSCHUWING
Elektrische schok
Dood of ernstig persoonlijk letsel

- Voedingskabels zonder stekker moeten worden aangesloten op een stroomonderbreker die is opgenomen in de vaste bedrading in overeenstemming met de plaatselijke bedradingsregels.

VOORZICHTIG
Elektrische schok
Gering of beperkt persoonlijk letsel

- Controleer of de netspanning en -frequentie die vermeld staan op het typeplaatje van de pomp overeenkomen met de elektriciteitstoevoer waarop deze zal worden gebruikt.

De besturingskast moet worden aangesloten op een externe hoofdschakelaar. Als de pomp niet in de buurt van de hoofdschakelaar wordt geïnstalleerd, moet deze van een afsluitbaar type zijn.

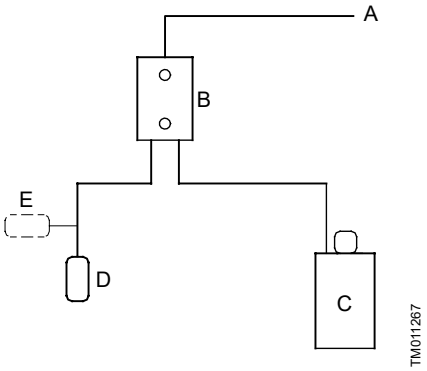

Blokschema voor niveauregeling

Pos.	Beschrijving
A	Voeding
B	Besturingskast
C	Pomp
D	Niveauschakelaar open
E	Niveauschakelaar gesloten

4.1 Bedradingsschema

WAARSCHUWING
Elektrische schok
Dood of ernstig persoonlijk letsel
- Schakel de voedingsspanning uit voordat u werkzaamheden gaat uitvoeren aan het product.

De gebruiker of de installateur is verantwoordelijk voor correcte aarding en bescherming in overeenstemming met de lokale richtlijnen.

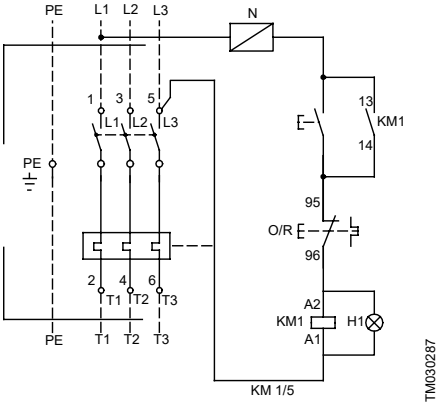

Diagram voor UNILIFT AP, APB besturingskast

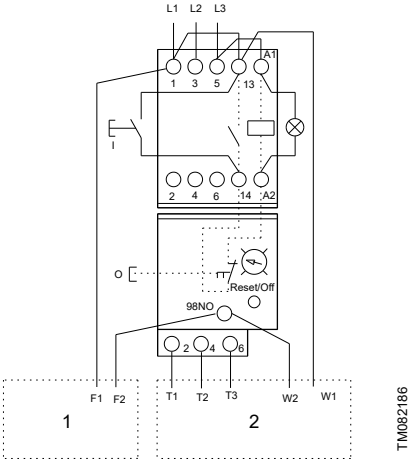

Diagram voor UNILIFT APG besturingskast

Pos.	Beschrijving
1	Vlotterschakelaar
2	Motor

5. Het product in bedrijf nemen

De besturingskast bevat een driefasencontactor met een thermisch relais. De contactor wordt in- en uitgeschakeld door een vlotterschakelaar, waardoor de pomp wordt in- en uitgeschakeld. Wanneer het contact in de vlotterschakelaar is gesloten, werkt de contactor en wordt de pomp ingeschakeld.

5.1 In- en uitschakelen van de pomp

1. Druk op de **Start**-toets.
   a. Als het contact van de vlotterschakelaar is gesloten, wordt de pomp ingeschakeld.
   b. Als het contact van de vlotterschakelaar open is, blijft de pomp uitgeschakeld.
2. Druk op de **Stop/Reset**-toets.
   a. Als het contact van de vlotterschakelaar is gesloten, wordt de pomp uitgeschakeld.
   b. Als het contact van de vlotterschakelaar open is, wordt de pomp uitgeschakeld.

5.2 Resetten van het thermisch relais

Als het thermisch relais is geactiveerd, kan het worden gereset door kort op de **Stop/Reset**-toets te drukken.

- Als het contact van de vlotterschakelaar open is, wordt het thermisch relais ingeschakeld, maar blijft de pomp uitgeschakeld.
- Als het contact van de vlotterschakelaar is gesloten, wordt het thermisch relais ingeschakeld en wordt de pomp ingeschakeld.

6. Regelfuncties

6.1 Bedieningspaneel

De besturingskast heeft twee druktoetsen: één om de pomp in te schakelen en één om de pomp te stoppen en het thermisch relais te resetten.

Symbool		Beschrijving
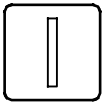	TM030285	**Start**-toets voor de pomp
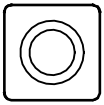	TM030286	**Start/Reset-** toets voor de pomp

7. Technische gegevens

Beschermingsklasse	IP65 (IEC 60529)
Min./max. temperatuur	0-40 °C

8. Onderhoud

WAARSCHUWING
Elektrische schok
Dood of ernstig persoonlijk letsel

- Schakel de voedingsspanning uit voordat u werkzaamheden gaat uitvoeren aan het product.
- U dient er zeker van te zijn dat de voedingsspanning niet per ongeluk kan worden ingeschakeld.

WAARSCHUWING
Elektrische schok
Dood of ernstig persoonlijk letsel

- Alle elektrische aansluitingen moeten gemaakt worden door een erkend elektriciën en in overeenstemming met de plaatselijke regelgeving.

Controleer eenmaal per jaar of alle elektrische aansluitingen binnen in de besturingskast goed vastzitten.

9. Service

Er zijn geen serviceonderdelen beschikbaar voor de besturingskast.

10. Het product afvoeren

Dit product of delen ervan dienen te worden afgevoerd op een milieuverantwoorde wijze.

1. Maak gebruik van de plaatselijke reinigingsdienst.
2. Als dat niet mogelijk is, neem dan contact op met een filiaal of servicedienst van Grundfos het dichtst bij u in de buurt.

Het doorkruiste symbool van een afvalbak op een product betekent dat het gescheiden van het normale huishoudelijke afval moet worden verwerkt en afgevoerd. Als een product dat met dit symbool is gemarkeerd het einde van de levensduur heeft bereikt, brengt u het naar een inzamelpunt dat hiertoe is aangewezen door de plaatselijke afvalverwerkingsautoriteiten. De gescheiden inzameling en recycling van dergelijke producten helpt het milieu en de menselijke gezondheid te beschermen.

Zie ook informatie over het einde van de productlevensduur op *www.grundfos.com/product-recycling*

Argentina
Bombas GRUNDFOS de Argentina S.A.
Ruta Panamericana km. 37.500industin
1619 - Garín Pcia. de B.A.
Tel.: +54-3327 414 444
Fax: +54-3327 45 3190

Australia
GRUNDFOS Pumps Pty. Ltd.
P.O. Box 2040
Regency Park
South Australia 5942
Tel.: +61-8-8461-4611
Fax: +61-8-8340-0155

Austria
GRUNDFOS Pumpen Vertrieb
Ges.m.b.H.
Grundfosstraße 2
A-5082 Grödig/Salzburg
Tel.: +43-6246-883-0
Fax: +43-6246-883-30

Belgium
N.V. GRUNDFOS Bellux S.A.
Boomsesteenweg 81-83
B-2630 Aartselaar
Tel.: +32-3-870 7300
Fax: +32-3-870 7301

Bosnia and Herzegovina
GRUNDFOS Sarajevo
Zmaja od Bosne 7-7A
BiH-71000 Sarajevo
Tel.: +387 33 592 480
Fax: +387 33 590 465
www.ba.grundfos.com
E-mail: grundfos@bih.net.ba

Brazil
BOMBAS GRUNDFOS DO BRASIL
Av. Humberto de Alencar Castelo
Branco, 630
CEP 09850 - 300
São Bernardo do Campo - SP
Tel.: +55-11 4393 5533
Fax: +55-11 4343 5015

Bulgaria
Grundfos Bulgaria EOOD
Slatina District
Iztochna Tangenta street no. 100
BG - 1592 Sofia
Tel.: +359 2 49 22 200
Fax: +359 2 49 22 201
E-mail: bulgaria@grundfos.bg

Canada
GRUNDFOS Canada inc.
2941 Brighton Road
Oakville, Ontario
L6H 6C9
Tel.: +1-905 829 9533
Fax: +1-905 829 9512

China
GRUNDFOS Pumps (Shanghai) Co. Ltd.
10F The Hub, No. 33 Suhong Road
Minhang District
Shanghai 201106 PRC
Tel.: +86 21 612 252 22
Fax: +86 21 612 253 33

Columbia
GRUNDFOS Colombia S.A.S.
Km 1.5 vía Siberia-Cota Conj. Potrero
Chico,
Parque Empresarial Arcos de Cota Bod.
1A.
Cota, Cundinamarca
Tel.: +57(1)-2913444
Fax: +57(1)-8764586

Croatia
GRUNDFOS CROATIA d.o.o.
Buzinski prilaz 38, Buzin
HR-10010 Zagreb
Tel.: +385 1 6595 400
Fax: +385 1 6595 499
www.hr.grundfos.com

Czech Republic
GRUNDFOS Sales Czechia and Slovakia
s.r.o.
Čajkovského 21
779 00 Olomouc
Tel.: +420-585-716 111

Denmark
GRUNDFOS DK A/S
Martin Bachs Vej 3
DK-8850 Bjerringbro
Tel.: +45-87 50 50 50
Fax: +45-87 50 51 51
E-mail: info_GDK@grundfos.com
www.grundfos.com/DK

Estonia
GRUNDFOS Pumps Eesti OÜ
Peterburi tee 92G
11415 Tallinn
Tel.: + 372 606 1690
Fax: + 372 606 1691

Finland
OY GRUNDFOS Pumput AB
Trukkikuja 1
FI-01360 Vantaa
Tel.: +358-(0) 207 889 500

France
Pompes GRUNDFOS Distribution S.A.
Parc d'Activités de Chesnes
57, rue de Malacombe
F-38290 St. Quentin Fallavier (Lyon)
Tel.: +33-4 74 82 15 15
Fax: +33-4 74 94 10 51

Germany
GRUNDFOS GMBH
Schlüterstr. 33
40699 Erkrath
Tel.: +49-(0) 211 929 69-0
Fax: +49-(0) 211 929 69-3799
E-mail: infoservice@grundfos.de
Service in Deutschland:
kundendienst@grundfos.de

Greece
GRUNDFOS Hellas A.E.B.E.
20th km. Athinon-Markopoulou Av.
P.O. Box 71
GR-19002 Peania
Tel.: +0030-210-66 83 400
Fax: +0030-210-66 46 273

Hong Kong
GRUNDFOS Pumps (Hong Kong) Ltd.
Unit 1, Ground floor, Siu Wai industrial
Centre
29-33 Wing Hong Street & 68 King Lam
Street, Cheung Sha Wan
Kowloon
Tel.: +852-27861706 / 27861741
Fax: +852-27858664

Hungary
GRUNDFOS Hungária Kft.
Tópark u. 8
H-2045 Törökbálint
Tel.: +36-23 511 110
Fax: +36-23 511 111

India
GRUNDFOS Pumps india Private Limited
118 Old Mahabalipuram Road
Thoraipakkam
Chennai 600 097
Tel.: +91-44 2496 6800

Indonesia
PT GRUNDFOS Pompa
Graha intirub Lt. 2 & 3
Jln. Cililitan Besar No.454. Makasar,
Jakarta Timur
ID-Jakarta 13650
Tel.: +62 21-469-51900
Fax: +62 21-460 6910 / 460 6901

Ireland
GRUNDFOS (Ireland) Ltd.
Unit A, Merrywell Business Park
Ballymount Road Lower
Dublin 12
Tel.: +353-1-4089 800
Fax: +353-1-4089 830

Italy
GRUNDFOS Pompe Italia S.r.l.
Via Gran Sasso 4
I-20060 Truccazzano (Milano)
Tel.: +39-02-95838112
Fax: +39-02-95309290 / 95838461

Japan
GRUNDFOS Pumps K.K.
1-2-3, Shin-Miyakoda, Kita-ku
Hamamatsu
431-2103 Japan
Tel.: +81 53 428 4760
Fax: +81 53 428 5005

Kazakhstan
Grundfos Kazakhstan LLP
7' Kyz-Zhibek Str., Kok-Tobe micr.
KZ-050020 Almaty Kazakhstan
Tel.: +7 (727) 227-98-55/56

Korea
GRUNDFOS Pumps Korea Ltd.
6th Floor, Aju Building 679-5
Yeoksam-dong, Kangnam-ku, 135-916
Seoul, Korea
Tel.: +82-2-5317 600
Fax: +82-2-5633 725

Latvia
SIA GRUNDFOS Pumps Latvia
Deglava biznesa centrs
Augusta Deglava ielā 60
LV-1035, Rīga,
Tel.: + 371 714 9640, 7 149 641
Fax: + 371 914 9646

Lithuania
GRUNDFOS Pumps UAB
Smolensko g. 6
LT-03201 Vilnius
Tel.: + 370 52 395 430
Fax: + 370 52 395 431

Malaysia
GRUNDFOS Pumps Sdn. Bhd.
7 Jalan Peguam U1/25
Glenmarie industrial Park
40150 Shah Alam, Selangor
Tel.: +60-3-5569 2922
Fax: +60-3-5569 2866

Mexico
Bombas GRUNDFOS de México
S.A. de C.V.
Boulevard TLC No. 15
Parque industrial Stiva Aeropuerto
Apodaca, N.L. 66600
Tel.: +52-81-8144 4000
Fax: +52-81-8144 4010

Netherlands
GRUNDFOS Netherlands
Veluwezoom 35
1326 AE Almere
Postbus 22015
1302 CA ALMERE
Tel.: +31-88-478 6336
Fax: +31-88-478 6332
E-mail: info_gnl@grundfos.com

New Zealand
GRUNDFOS Pumps NZ Ltd.
17 Beatrice Tinsley Crescent
North Harbour Industrial Estate
Albany, Auckland
Tel.: +64-9-415 3240
Fax: +64-9-415 3250

Norway
GRUNDFOS Pumper A/S
Strømsveien 344
Postboks 235, Leirdal
N-1011 Oslo
Tel.: +47-22 90 47 00
Fax: +47-22 32 21 50

Poland
GRUNDFOS Pompy Sp. z o.o.
ul. Klonowa 23
Baranowo k. Poznania
PL-62-081 Przeźmierowo
Tel.: (+48-61) 650 13 00
Fax: (+48-61) 650 13 50

Portugal
Bombas GRUNDFOS Portugal, S.A.
Rua Calvet de Magalhães, 241
Apartado 1079
P-2770-153 Paço de Arcos
Tel.: +351-21-440 76 00
Fax: +351-21-440 76 90

Romania
GRUNDFOS Pompe România SRL
S-PARK BUSINESS CENTER, Clădirea A2, etaj 2
Str. Tipografilor, Nr. 11-15, Sector 1, Cod 013714
Bucuresti, Romania
Tel.: 004 021 2004 100
E-mail: romania@grundfos.ro

Serbia
Grundfos Srbija d.o.o.
Omladinskih brigada 90b
11070 Novi Beograd
Tel.: +381 11 2258 740
Fax: +381 11 2281 769
www.rs.grundfos.com

Singapore
GRUNDFOS (Singapore) Pte. Ltd.
25 Jalan Tukang
Singapore 619264
Tel.: +65-6681 9688
Faxax: +65-6681 9689

Slovakia
GRUNDFOS s.r.o.
Prievozská 4D 821 09 BRATISLAVA
Tel.: +421 2 5020 1426
sk.grundfos.com

Slovenia
GRUNDFOS LJUBLJANA, d.o.o.
Leskoškova 9e, 1122 Ljubljana
Tel.: +386 (0) 1 568 06 10
Fax: +386 (0)1 568 06 19
E-mail: tehnika-si@grundfos.com

South Africa
GRUNDFOS (PTY) LTD
16 Lascelles Drive, Meadowbrook Estate
1609 Germiston, Johannesburg
Tel.: (+27) 10 248 6000
Fax: (+27) 10 248 6002
E-mail: lgradidge@grundfos.com

Spain
Bombas GRUNDFOS España S.A.
Camino de la Fuentecilla, s/n
E-28110 Algete (Madrid)
Tel.: +34-91-848 8800
Fax: +34-91-628 0465

Sweden
GRUNDFOS AB
Box 333 (Lunnagårdsgatan 6)
431 24 Mölndal
Tel.: +46 31 332 23 000
Fax: +46 31 331 94 60

Switzerland
GRUNDFOS Pumpen AG
Bruggacherstrasse 10
CH-8117 Fällanden/ZH
Tel.: +41-44-806 8111
Fax: +41-44-806 8115

Taiwan
GRUNDFOS Pumps (Taiwan) Ltd.
7 Floor, 219 Min-Chuan Road
Taichung, Taiwan, R.O.C.
Tel.: +886-4-2305 0868
Fax: +886-4-2305 0878

Thailand
GRUNDFOS (Thailand) Ltd.
92 Chaloem Phrakiat Rama 9 Road
Dokmai, Pravej, Bangkok 10250
Tel.: +66-2-725 8999
Fax: +66-2-725 8998

Turkey
GRUNDFOS POMPA San. ve Tic. Ltd. Sti.
Gebze Organize Sanayi Bölgesi
Ihsan dede Caddesi
2. yol 200. Sokak No. 204
41490 Gebze/ Kocaeli
Tel.: +90 - 262-679 7979
Fax: +90 - 262-679 7905
E-mail: satis@grundfos.com

Ukraine
ТОВ "ГРУНДФОС УКРАЇНА"
Бізнес Центр Європа
Столичне шосе, 103
м. Київ, 03131, Україна
Tel.: (+38 044) 237 04 00
Fax: (+38 044) 237 04 01
E-mail: ukraine@grundfos.com

United Arab Emirates
GRUNDFOS Gulf Distribution
P.O. Box 16768
Jebel Ali Free Zone, Dubai
Tel.: +971 4 8815 166
Fax: +971 4 8815 136

United Kingdom
GRUNDFOS Pumps Ltd.
Grovebury Road
Leighton Buzzard/Beds. LU7 4TL
Tel.: +44-1525-850000
Fax: +44-1525-850011

U.S.A.
Global Headquarters for WU
856 Koomey Road
Brookshire, Texas 77423 USA
Phone: +1-630-236-5500

Uzbekistan
Grundfos Tashkent, Uzbekistan
The Representative Office of Grundfos Kazakhstan in Uzbekistan
38a, Oybek street, Tashkent
Tel.: (+998) 71 150 3290 / 71 150 3291
Fax: (+998) 71 150 3292

Trademarks displayed in this material, including but not limited to Grundfos and the Grundfos logo, are registered trademarks owned by The Grundfos Group. © 2024 Grundfos Holding A/S, all rights reserved.

96428009 **02.2024**

ECM: 1387365

www.grundfos.com

GRUNDFOS

UNILIFT AP, APB and APG Control box

Monterings- och driftsinstruktion

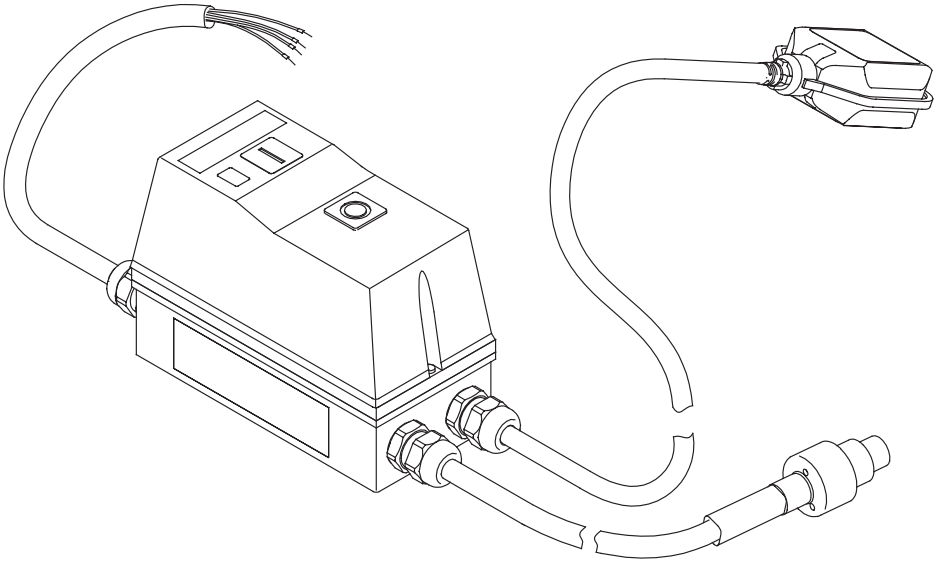

UNILIFT APG
Installation and operating instructions
(all available languages)
http://net.grundfos.com/qr/i/92662011

UNILIFT AP12,AP35,AP50
Installation and operating instructions
(all available languages)
http://net.grundfos.com/qr/i/96011045

UNILIFT AP35B, AP50B
Installation and operating instructions
(all available languages)
http://net.grundfos.com/qr/i/96004693

GRUNDFOS

UNILIFT AP, APB and APG Control box

Svenska (SE)
Monterings- och driftsinstruktion 4

Översättning av den engelska originalversionen

Innehållsförteckning

1. Allmän information 4
1.1 Symboler 4
1.2 Anmärkningar 4

2. Produktintroduktion 5
2.1 Produktbeskrivning 5
2.2 Avsedd användning 5

3. Installationskrav 5

4. Elektrisk anslutning 5
4.1 Kopplingsschema 6

5. Igångkörning av produkten 7
5.1 Starta och stoppa pumpen 7
5.2 Återställning av termoreläet 7

6. Kontrollfunktioner 7
6.1 Manöverpanel 7

7. Tekniska data 7

8. Underhåll 7

9. Service 8

10. Kassering av produkten 8

1. Allmän information

Denna apparat får inte användas av barn.

Rengöring och underhåll av användare får inte utföras av barn.

Läs detta dokument innan produkten installeras. Installation och drift ska ske enligt lokala föreskrifter och gängse praxis.

1.1 Symboler

Symbolerna nedan kan visas i Grundfos monterings- och driftsinstruktion, samt säkerhets- och serviceanvisningarna.

FARA

Anger en farlig situation som, om den inte undviks, resulterar i dödsfall eller allvarliga personskador.

VARNING

Anger en farlig situation som, om den inte undviks, kan resultera i dödsfall eller allvarliga personskador.

FÖRSIKTIGHET

Anger en farlig situation som, om den inte undviks, kan resultera i smärre eller måttliga personskador.

Symbolerna är uppbyggda på följande sätt:

SIGNALORD

Beskrivning av risken

Konsekvenser om varningen ignoreras

- Åtgärd for att undvika risken.

1.2 Anmärkningar

Symbolerna och anmärkningarna nedan kan visas i Grundfos monterings- och driftsinstruktion, samt säkerhets- och serviceanvisningarna.

En blå eller grå cirkel med en vit grafisk symbol indikerar att en åtgärd måste utföras.

En röd eller grå cirkel med ett diagonalt tvärstreck, eventuellt med en svart grafisk symbol, indikerar att en åtgärd inte får utföras eller måste stoppas.

Om dessa anvisningar inte följs finns det risk för funktionsfel eller skador på utrustningen.

Tips och råd som gör arbetet enklare.

2. Produktintroduktion

2.1 Produktbeskrivning

Styrenheten består av kablar och ett skåp som innehåller olika delar som medger styrning av den anslutna pumpen.

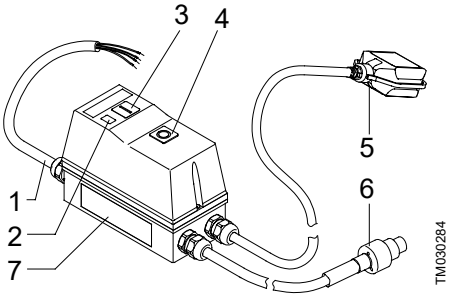

Pos.	Beskrivning
1	Strömförsörjningskabel
2	Indikeringslampa, drift
3	Tryckknapp, **Start**
4	Tryckknappen **Stopp/Återst.**
5	Nivåvippa
6	Motorkabel [1]
7	Typskylt

[1] Det finns tre typer av kabel:
1) UNILIFT AP12, AP35 och AP50
2) UNILIFT AP35B och AP50B
3) UNILIFT APG.

2.2 Avsedd användning

Styrenheten är avsedd för skydd och start/stopp av följande 3-fas pumptyper:

- UNILIFT AP12
- UNILIFT AP35
- UNILIFT AP50
- UNILIFT AP35B
- UNILIFT AP50B
- UNILIFT APG.

3. Installationskrav

Se monterings- och driftsinstruktionen för pumpen för justering av nivåvippan.

4. Elektrisk anslutning

VARNING
Risk för elektriska stötar
Risk för dödsfall eller allvarliga personskador.

- Stäng av strömförsörjningen innan arbete påbörjas på produkten. Säkerställ att strömförsörjningen inte kan kopplas på av misstag.

VARNING
Risk för elektriska stötar
Risk för dödsfall eller allvarliga personskador.

- Installationen måste vara försedd med en jordfelsbrytare (RCD, JFB) med en utlösningsström mindre än 30 mA.

VARNING
Risk för elektriska stötar
Risk för dödsfall eller allvarliga personskador.

- Kontrollera att den elkontakt som medföljer produkten överensstämmer med lokala bestämmelser.
- Kontakten måste ha samma anslutningssystem till skyddsjord (PE) som eluttaget. I annat fall ska en lämplig adapter användas om det är tillåtet enligt lokala bestämmelser.

VARNING
Risk för elektriska stötar
Risk för dödsfall eller allvarliga personskador.

- Strömförsörjningskablar utan en kontakt måste anslutas till en frånkopplingsanordning inbyggd i den fasta elinstallationen enligt lokala bestämmelser för kabelanslutning.

VARNING
Risk för elektriska stötar
Risk för smärre eller måttliga personskador

- Kontrollera att den nätspänning och frekvens som anges på pumpens typskylt motsvarar den elförsörjning som den ska användas på.

Styrenheten måste anslutas till en extern arbetsbrytare. Om pumpen inte är installerad nära arbetsbrytaren måste den vara av låsbar typ.

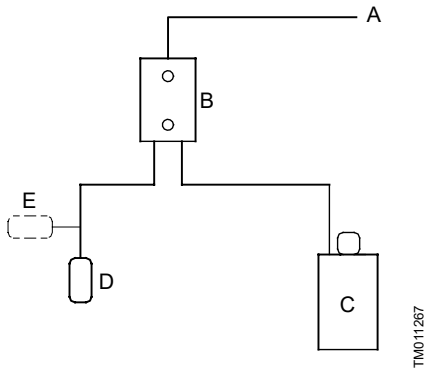

Blockschema för nivåreglering

Pos.	Beskrivning
A	Strömförsörjning
B	Styrenhet/kopplingsbox
C	Pump
D	Öppen nivåvippa
E	Stängd nivåvippa

4.1 Kopplingsschema

VARNING
Risk för elektriska stötar
Risk för dödsfall eller allvarliga personskador.
- Stäng av strömförsörjningen innan arbete påbörjas på produkten.

Användaren eller installatören är ansvarig för korrekt jordning och skydd enligt lokala bestämmelser.

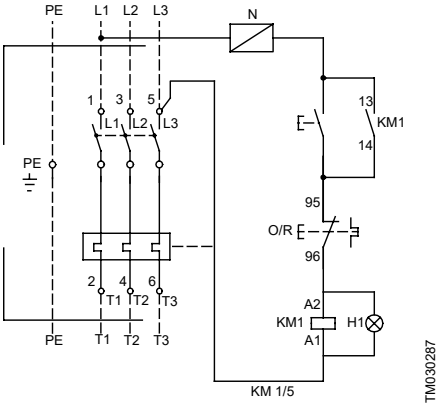

Diagram för styrenhet UNILIFT AP, APB

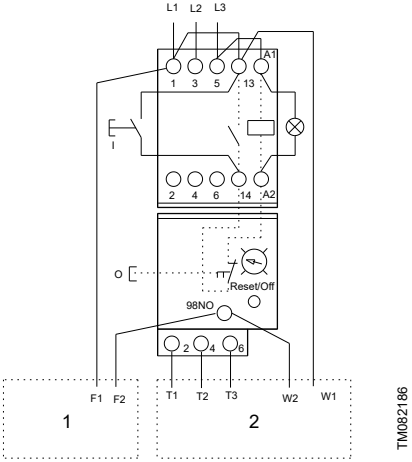

Diagram för styrenhet UNILIFT APG

Pos.	Beskrivning
1	Nivåvippa
2	Motor

5. Igångkörning av produkten

Styrenheten har en 3-fas kontaktor med ett termorelä. Kontaktorn kopplar på och stänger av med en nivåvippa och därmed startar och stoppar pumpen. När kontakten i nivåvippan är stängd, arbetar kontaktorn och pumpen startar.

5.1 Starta och stoppa pumpen

1. Tryck på knappen **Start**.
   a. Om nivåvippkontakten är stängd startar pumpen.
   b. Om nivåvippkontakten är öppen förblir pumpen stoppad.
2. Tryck på knappen **Stopp/Återst.** button.
   a. Om nivåvippkontakten är stängd stannar pumpen.
   b. Om nivåvippkontakten är öppen stannar pumpen.

5.2 Återställning av termoreläet

Om termoreläet har löst ut kan det återställas genom att trycka kort på knappen **Stopp/Återst.** button.

- Om nivåvippkontakten är öppen öppnar termoreläet, men pumpen förblir stoppad.
- Om nivåvippkontakten är stängd, öppnar termoreläet och pumpen startar.

6. Kontrollfunktioner

6.1 Manöverpanel

Styrenheten har två tryckknappar: en för att starta pumpen och en för att stoppa pumpen och återställa termoreläet.

Symbol		Beskrivning
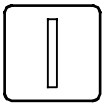	TM030285	Knappen **Start** för pumpen
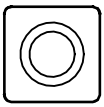	TM030286	Knappen **Stopp/Återst.** för pumpen

7. Tekniska data

Kapslingsklass	IP65 (IEC 60529)
Min./max. temperatur	0-40 °C

8. Underhåll

VARNING
Risk för elektriska stötar
Risk för dödsfall eller allvarliga personskador.

- Stäng av strömförsörjningen innan arbete påbörjas på produkten.
- Säkerställ att strömförsörjningen inte kan kopplas på av misstag.

VARNING
Risk för elektriska stötar
Risk för dödsfall eller allvarliga personskador.

- Alla elektriska anslutningar ska utföras av en behörig elektriker i enlighet med lokala bestämmelser.

Kontrollera tätheten för alla elektriska anslutningar inuti styrboxen en gång om året.

9. Service

Det finns inga servicedelar för styrenheten.

10. Kassering av produkten

Den här produkten och dess beståndsdelar ska kasseras på ett miljövänligt sätt.

1. Använd offentliga eller privata återvinningsstationer.
2. Om detta inte är möjligt, kontakta närmaste Grundfosbolag eller serviceverkstad.

Symbolen med en överkorsad soptunna på en produkt betyder att den inte får kasseras som hushållsavfall. När en produkt märkt med denna symbol är trasig och inte repararbar skall den inlämnas enligt anvisningar från lokala avfallshanteringsmyndigheter. Separat insamling och återvinning av sådana produkter hjälper till att skydda miljön och människors hälsa.

Se även kasseringsinformationen på *www.grundfos.com/product-recycling*

Argentina
Bombas GRUNDFOS de Argentina S.A.
Ruta Panamericana km. 37.500industin 1619 - Garín Pcia. de B.A.
Tel.: +54-3327 414 444
Fax: +54-3327 45 3190

Australia
GRUNDFOS Pumps Pty. Ltd.
P.O. Box 2040
Regency Park
South Australia 5942
Tel.: +61-8-8461-4611
Fax: +61-8-8340-0155

Austria
GRUNDFOS Pumpen Vertrieb Ges.m.b.H.
Grundfosstraße 2
A-5082 Grödig/Salzburg
Tel.: +43-6246-883-0
Fax: +43-6246-883-30

Belgium
N.V. GRUNDFOS Bellux S.A.
Boomsesteenweg 81-83
B-2630 Aartselaar
Tel.: +32-3-870 7300
Fax: +32-3-870 7301

Bosnia and Herzegovina
GRUNDFOS Sarajevo
Zmaja od Bosne 7-7A
BiH-71000 Sarajevo
Tel.: +387 33 592 480
Fax: +387 33 590 465
www.ba.grundfos.com
E-mail: grundfos@bih.net.ba

Brazil
BOMBAS GRUNDFOS DO BRASIL
Av. Humberto de Alencar Castelo Branco, 630
CEP 09850 - 300
São Bernardo do Campo - SP
Tel.: +55-11 4393 5533
Fax: +55-11 4343 5015

Bulgaria
Grundfos Bulgaria EOOD
Slatina District
Iztochna Tangenta street no. 100
BG - 1592 Sofia
Tel.: +359 2 49 22 200
Fax: +359 2 49 22 201
E-mail: bulgaria@grundfos.bg

Canada
GRUNDFOS Canada inc.
2941 Brighton Road
Oakville, Ontario
L6H 6C9
Tel.: +1-905 829 9533
Fax: +1-905 829 9512

China
GRUNDFOS Pumps (Shanghai) Co. Ltd.
10F The Hub, No. 33 Suhong Road
Minhang District
Shanghai 201106 PRC
Tel.: +86 21 612 252 22
Fax: +86 21 612 253 33

Columbia
GRUNDFOS Colombia S.A.S.
Km 1.5 vía Siberia-Cota Conj. Potrero Chico,
Parque Empresarial Arcos de Cota Bod. 1A.
Cota, Cundinamarca
Tel.: +57(1)-2913444
Fax: +57(1)-8764586

Croatia
GRUNDFOS CROATIA d.o.o.
Buzinski prilaz 38, Buzin
HR-10010 Zagreb
Tel.: +385 1 6595 400
Fax: +385 1 6595 499
www.hr.grundfos.com

Czech Republic
GRUNDFOS Sales Czechia and Slovakia s.r.o.
Čajkovského 21
779 00 Olomouc
Tel.: +420-585-716 111

Denmark
GRUNDFOS DK A/S
Martin Bachs Vej 3
DK-8850 Bjerringbro
Tel.: +45-87 50 50 50
Fax: +45-87 50 51 51
E-mail: info_GDK@grundfos.com
www.grundfos.com/DK

Estonia
GRUNDFOS Pumps Eesti OÜ
Peterburi tee 92G
11415 Tallinn
Tel.: + 372 606 1690
Fax: + 372 606 1691

Finland
OY GRUNDFOS Pumput AB
Trukkikuja 1
FI-01360 Vantaa
Tel.: +358-(0) 207 889 500

France
Pompes GRUNDFOS Distribution S.A.
Parc d'Activités de Chesnes
57, rue de Malacombe
F-38290 St. Quentin Fallavier (Lyon)
Tel.: +33-4 74 82 15 15
Fax: +33-4 74 94 10 51

Germany
GRUNDFOS GMBH
Schlüterstr. 33
40699 Erkrath
Tel.: +49-(0) 211 929 69-0
Fax: +49-(0) 211 929 69-3799
E-mail: infoservice@grundfos.de
Service in Deutschland:
kundendienst@grundfos.de

Greece
GRUNDFOS Hellas A.E.B.E.
20th km. Athinon-Markopoulou Av.
P.O. Box 71
GR-19002 Peania
Tel.: +0030-210-66 83 400
Fax: +0030-210-66 46 273

Hong Kong
GRUNDFOS Pumps (Hong Kong) Ltd.
Unit 1, Ground floor, Siu Wai industrial Centre
29-33 Wing Hong Street & 68 King Lam Street, Cheung Sha Wan
Kowloon
Tel.: +852-27861706 / 27861741
Fax: +852-27858664

Hungary
GRUNDFOS Hungária Kft.
Tópark u. 8
H-2045 Törökbálint
Tel.: +36-23 511 110
Fax: +36-23 511 111

India
GRUNDFOS Pumps india Private Limited
118 Old Mahabalipuram Road
Thoraipakkam
Chennai 600 097
Tel.: +91-44 2496 6800

Indonesia
PT GRUNDFOS Pompa
Graha intirub Lt. 2 & 3
Jln. Cililitan Besar No.454. Makasar,
Jakarta Timur
ID-Jakarta 13650
Tel.: +62 21-469-51900
Fax: +62 21-460 6910 / 460 6901

Ireland
GRUNDFOS (Ireland) Ltd.
Unit A, Merrywell Business Park
Ballymount Road Lower
Dublin 12
Tel.: +353-1-4089 800
Fax: +353-1-4089 830

Italy
GRUNDFOS Pompe Italia S.r.l.
Via Gran Sasso 4
I-20060 Truccazzano (Milano)
Tel.: +39-02-95838112
Fax: +39-02-95309290 / 95838461

Japan
GRUNDFOS Pumps K.K.
1-2-3, Shin-Miyakoda, Kita-ku
Hamamatsu
431-2103 Japan
Tel.: +81 53 428 4760
Fax: +81 53 428 5005

Kazakhstan
Grundfos Kazakhstan LLP
7' Kyz-Zhibek Str., Kok-Tobe micr.
KZ-050020 Almaty Kazakhstan
Tel.: +7 (727) 227-98-55/56

Korea
GRUNDFOS Pumps Korea Ltd.
6th Floor, Aju Building 679-5
Yeoksam-dong, Kangnam-ku, 135-916
Seoul, Korea
Tel.: +82-2-5317 600
Fax: +82-2-5633 725

Latvia
SIA GRUNDFOS Pumps Latvia
Deglava biznesa centrs
Augusta Deglava ielā 60
LV-1035, Rīga,
Tel.: + 371 714 9640, 7 149 641
Fax: + 371 914 9646

Lithuania
GRUNDFOS Pumps UAB
Smolensko g. 6
LT-03201 Vilnius
Tel.: + 370 52 395 430
Fax: + 370 52 395 431

Malaysia
GRUNDFOS Pumps Sdn. Bhd.
7 Jalan Peguam U1/25
Glenmarie industrial Park
40150 Shah Alam, Selangor
Tel.: +60-3-5569 2922
Fax: +60-3-5569 2866

Mexico
Bombas GRUNDFOS de México
S.A. de C.V.
Boulevard TLC No. 15
Parque industrial Stiva Aeropuerto
Apodaca, N.L. 66600
Tel.: +52-81-8144 4000
Fax: +52-81-8144 4010

Netherlands
GRUNDFOS Netherlands
Veluwezoom 35
1326 AE Almere
Postbus 22015
1302 CA ALMERE
Tel.: +31-88-478 6336
Fax: +31-88-478 6332
E-mail: info_gnl@grundfos.com

New Zealand
GRUNDFOS Pumps NZ Ltd.
17 Beatrice Tinsley Crescent
North Harbour Industrial Estate
Albany, Auckland
Tel.: +64-9-415 3240
Fax: +64-9-415 3250

Norway
GRUNDFOS Pumper A/S
Strømsveien 344
Postboks 235, Leirdal
N-1011 Oslo
Tel.: +47-22 90 47 00
Fax: +47-22 32 21 50

Poland
GRUNDFOS Pompy Sp. z o.o.
ul. Klonowa 23
Baranowo k. Poznania
PL-62-081 Przeźmierowo
Tel.: (+48-61) 650 13 00
Fax: (+48-61) 650 13 50

Portugal
Bombas GRUNDFOS Portugal, S.A.
Rua Calvet de Magalhães, 241
Apartado 1079
P-2770-153 Paço de Arcos
Tel.: +351-21-440 76 00
Fax: +351-21-440 76 90

Romania
GRUNDFOS Pompe România SRL
S-PARK BUSINESS CENTER, Clădirea A2, etaj 2
Str. Tipografilor, Nr. 11-15, Sector 1, Cod 013714
Bucuresti, Romania
Tel.: 004 021 2004 100
E-mail: romania@grundfos.ro

Serbia
Grundfos Srbija d.o.o.
Omladinskih brigada 90b
11070 Novi Beograd
Tel.: +381 11 2258 740
Fax: +381 11 2281 769
www.rs.grundfos.com

Singapore
GRUNDFOS (Singapore) Pte. Ltd.
25 Jalan Tukang
Singapore 619264
Tel.: +65-6681 9688
Faxax: +65-6681 9689

Slovakia
GRUNDFOS s.r.o.
Prievozská 4D 821 09 BRATISLAVA
Tel.: +421 2 5020 1426
sk.grundfos.com

Slovenia
GRUNDFOS LJUBLJANA, d.o.o.
Leskoškova 9e, 1122 Ljubljana
Tel.: +386 (0) 1 568 06 10
Fax: +386 (0)1 568 06 19
E-mail: tehnika-si@grundfos.com

South Africa
GRUNDFOS (PTY) LTD
16 Lascelles Drive, Meadowbrook Estate
1609 Germiston, Johannesburg
Tel.: (+27) 10 248 6000
Fax: (+27) 10 248 6002
E-mail: lgradidge@grundfos.com

Spain
Bombas GRUNDFOS España S.A.
Camino de la Fuentecilla, s/n
E-28110 Algete (Madrid)
Tel.: +34-91-848 8800
Fax: +34-91-628 0465

Sweden
GRUNDFOS AB
Box 333 (Lunnagårdsgatan 6)
431 24 Mölndal
Tel.: +46 31 332 23 000
Fax: +46 31 331 94 60

Switzerland
GRUNDFOS Pumpen AG
Bruggacherstrasse 10
CH-8117 Fällanden/ZH
Tel.: +41-44-806 8111
Fax: +41-44-806 8115

Taiwan
GRUNDFOS Pumps (Taiwan) Ltd.
7 Floor, 219 Min-Chuan Road
Taichung, Taiwan, R.O.C.
Tel.: +886-4-2305 0868
Fax: +886-4-2305 0878

Thailand
GRUNDFOS (Thailand) Ltd.
92 Chaloem Phrakiat Rama 9 Road
Dokmai, Pravej, Bangkok 10250
Tel.: +66-2-725 8999
Fax: +66-2-725 8998

Turkey
GRUNDFOS POMPA San. ve Tic. Ltd. Sti.
Gebze Organize Sanayi Bölgesi
Ihsan dede Caddesi
2. yol 200. Sokak No. 204
41490 Gebze/ Kocaeli
Tel.: +90 - 262-679 7979
Fax: +90 - 262-679 7905
E-mail: satis@grundfos.com

Ukraine
ТОВ "ГРУНДФОС УКРАЇНА"
Бізнес Центр Європа
Столичне шосе, 103
м. Київ, 03131, Україна
Tel.: (+38 044) 237 04 00
Fax: (+38 044) 237 04 01
E-mail: ukraine@grundfos.com

United Arab Emirates
GRUNDFOS Gulf Distribution
P.O. Box 16768
Jebel Ali Free Zone, Dubai
Tel.: +971 4 8815 166
Fax: +971 4 8815 136

United Kingdom
GRUNDFOS Pumps Ltd.
Grovebury Road
Leighton Buzzard/Beds. LU7 4TL
Tel.: +44-1525-850000
Fax: +44-1525-850011

U.S.A.
Global Headquarters for WU
856 Koomey Road
Brookshire, Texas 77423 USA
Phone: +1-630-236-5500

Uzbekistan
Grundfos Tashkent, Uzbekistan
The Representative Office of Grundfos Kazakhstan in Uzbekistan
38a, Oybek street, Tashkent
Tel.: (+998) 71 150 3290 / 71 150 3291
Fax: (+998) 71 150 3292

Trademarks displayed in this material, including but not limited to Grundfos and the Grundfos logo, are registered trademarks owned by The Grundfos Group. © 2024 Grundfos Holding A/S, all rights reserved.

96428009 **02.2024**

ECM: 1387365

www.grundfos.com

GRUNDFOS

UNILIFT AP, APB and APG Control box

Asennus- ja käyttöohjeet

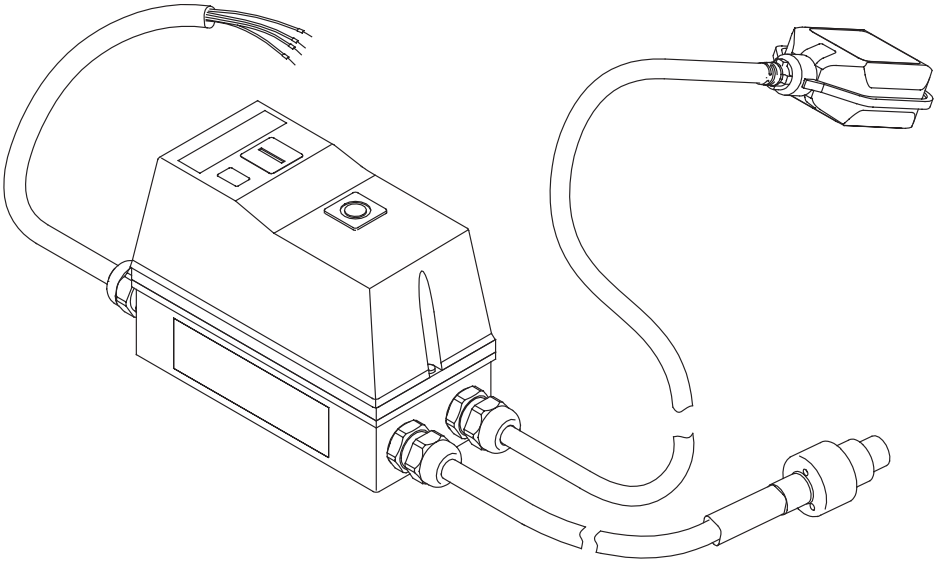

UNILIFT APG
Installation and operating instructions
(all available languages)
http://net.grundfos.com/qr/i/92662011

UNILIFT AP12,AP35,AP50
Installation and operating instructions
(all available languages)
http://net.grundfos.com/qr/i/96011045

UNILIFT AP35B, AP50B
Installation and operating instructions
(all available languages)
http://net.grundfos.com/qr/i/96004693

GRUNDFOS

UNILIFT AP, APB and APG Control box

Suomi (FI)
Asennus- ja käyttöohjeet 4

Alkuperäisen englanninkielisen version käännös

Sisällysluettelo

1. Yleistä 4
1.1 Vaaralausekkeet 4
1.2 Huomiotekstit 4

2. Esittely 5
2.1 Kuvaus 5
2.2 Käyttötarkoitus 5

3. Asennusvaatimukset 5

4. Sähköliitäntä 5
4.1 Kytkentäkaavio 6

5. Laitteen käyttöönotto 7
5.1 Pumpun käynnistys ja pysäytys 7
5.2 Lämpösuojareleen palauttaminen 7

6. Ohjaustoiminnot 7
6.1 Käyttöpaneeli 7

7. Tekniset tiedot 7

8. Huolto 7

9. Huolto 8

10. Laitteen hävittäminen 8

1. Yleistä

Lapset eivät saa käyttää tätä laitetta.

Lapset eivät saa puhdistaa tai huoltaa laitetta ilman valvontaa.

Lue tämä opas ennen laitteen asentamista. Asennuksessa ja käytössä on noudatettava paikallisia määräyksiä ja vakiintuneita käytäntöjä.

1.1 Vaaralausekkeet

Tässä esiteltyjä symboleita ja vaaralausekkeita voidaan käyttää Grundfosin asennus- ja käyttöohjeissa, turvallisuusohjeissa sekä huolto-ohjeissa.

VAARA

Vaaratilanne, joka johtaa kuolemaan tai vakavaan loukkaantumiseen, jos turvallisuusohjeita ei noudateta.

VAROITUS

Vaaratilanne, joka voi johtaa kuolemaan tai vakavaan loukkaantumiseen, jos turvallisuusohjeita ei noudateta.

HUOMIO

Vaaratilanne, joka voi johtaa lievään tai keskivaikeaan loukkaantumiseen, jos turvallisuusohjeita ei noudateta.

Esimerkki vaaralausekkeen rakenteesta:

HUOMIOSANA

Vaaran kuvaus

Varoituksen laiminlyönnin seuraus

- Ohje vaaratilanteen välttämiseksi.

1.2 Huomiotekstit

Tässä esiteltyjä symboleita ja huomiotekstejä voidaan käyttää Grundfosin asennus- ja käyttöohjeissa, turvallisuusohjeissa sekä huolto-ohjeissa.

Sininen tai harmaa ympyrä, jonka sisällä on valkoinen graafinen symboli, tarkoittaa sitä, että joitakin toimenpiteitä on tehtävä.

Punainen tai harmaa ympyrä, jossa on poikkiviiva tai musta graafinen symboli, tarkoittaa, että toimintoa ei saa suorittaa tai se on keskeytettävä.

Näiden ohjeiden laiminlyönti voi aiheuttaa toimintahäiriön tai laitevaurion.

Työtä helpottavia vinkkejä.

2. Esittely

2.1 Kuvaus

Ohjainlaite koostuu kaapeleista ja kotelosta, jonka sisältämillä osilla ohjataan laitteeseen kytkettyä pumppua.

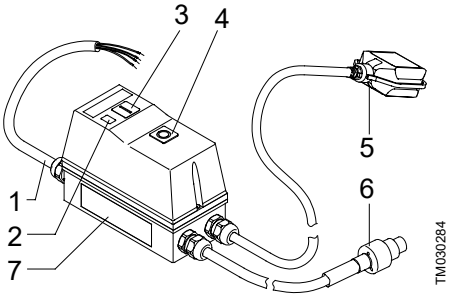

Nro	Kuvaus
1	Liitäntäkaapeli
2	Merkkivalo, toiminta
3	**Käynnistyspainike**
4	**Pysäytys-/kuittauspainike**
5	Pintavippa
6	Moottorin kaapeli [1)]
7	Tyyppikilpi

1) Kolme erityyppistä kaapelia:
1) Malleihin UNILIFT AP12, AP35 ja AP50
2) Malleihin UNILIFT AP35B ja AP50B
3) UNILIFT APG.

2.2 Käyttötarkoitus

Ohjainlaite on tarkoitettu seuraavien kolmivaiheisten pumppujen suojaukseen ja käynnistykseen/pysäytykseen:

- UNILIFT AP12
- UNILIFT AP35
- UNILIFT AP50
- UNILIFT AP35B
- UNILIFT AP50B
- UNILIFT APG.

3. Asennusvaatimukset

Lisätietoja pintavipan säädöistä on pumpun asennus- ja käyttöohjeissa.

4. Sähköliitäntä

VAROITUS
Sähköisku
Kuolema tai vakava loukkaantuminen
- Sähkövirta on katkaistava ennen laitteelle suoritettavia töitä. Varmista, ettei käyttöjännitettä voida epähuomiossa kytkeä päälle.

VAROITUS
Sähköisku
Kuolema tai vakava loukkaantuminen
- Kokoonpanoon on asennettava vikavirtasuojakytkin, jonka laukaisuvirta on < 30 mA.

VAROITUS
Sähköisku
Kuolema tai vakava loukkaantuminen
- Varmista, että tuotteen toimitussisältöön kuuluva virtapistoke on paikallisten vaatimusten mukainen.
- Pistotulpassa on oltava pistorasiaa vastaava PE-liitin. Jos näin ei ole, käytä sovitinta, jos paikalliset määräykset sallivat sen käytön.

VAROITUS
Sähköisku
Kuolema tai vakava loukkaantuminen
- Ilman pistoketta toimitettavat virtakaapelit on liitettävä kiinteään kaapelointiin erotuskytkimen kautta paikallisten kytkentäohjeiden mukaisesti.

HUOMIO
Sähköisku
Lievä tai keskivaikea loukkaantuminen
- Varmista, että pumpun tyyppikilvessä annetut tiedot vastaavat käyttöpaikan sähköverkon verkkojännitettä ja -taajuutta.

Ohjainlaite on kytkettävä ulkoiseen pääkytkimeen. Jos pumppua ei asenneta pääkytkimen välittömään läheisyyteen, pääkytkimen on oltava lukittavissa.

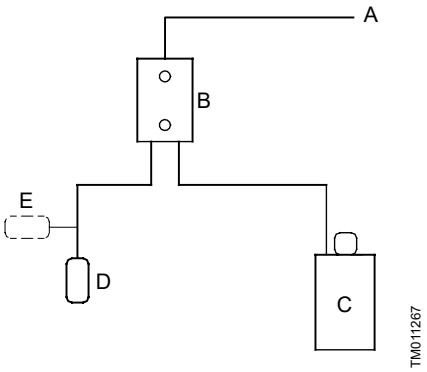

Pintakytkimen lohkokaavio

Nro	Kuvaus
A	Käyttöjännite
B	Ohjainlaite
C	Pumppu
D	Pintavippa auki
E	Pintavippa suljettu

4.1 Kytkentäkaavio

VAROITUS
Sähköisku
Kuolema tai vakava loukkaantuminen
- Sähkövirta on katkaistava ennen laitteelle suoritettavia töitä.

Käyttäjä tai asentaja vastaa asennuksen asianmukaisesta maadoituksesta ja suojauksesta paikallisten määräysten mukaisesti.

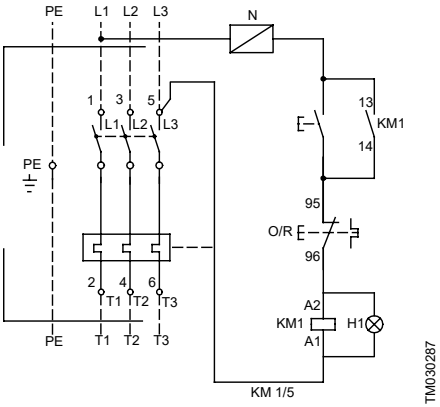

UNILIFT AP:n ja APB:n ohjainlaitteen kytkentäkaavio

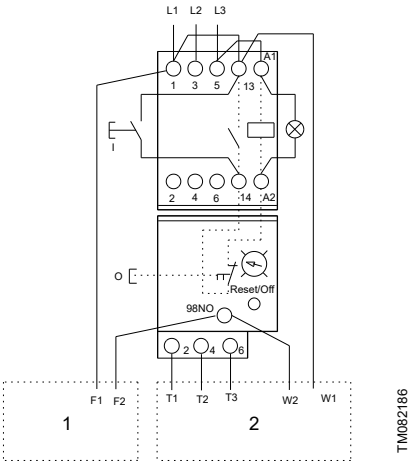

UNILIFT APG:n ohjainlaitteen kytkentäkaavio

Nro	Kuvaus
1	Pintavippa
2	Moottori

5. Laitteen käyttöönotto

Ohjainlaite sisältää kolmivaiheisen kontaktorin ja lämpösuojareleen. Pintavippa sulkee ja avaa kontaktorin ja samalla käynnistää tai pysäyttää pumpun. Kun pintavipan kosketin on suljettu, kontaktori toimii ja pumppu käynnistyy.

5.1 Pumpun käynnistys ja pysäytys

1. Paina **käynnistyspainiketta**.
   a. Kun pintavipan kosketin on suljettu, pumppu käynnistyy.
   b. Kun pintavipan kosketin on auki, pumppu ei käynnisty.
2. Paina **pysäytys-/kuittauspainiketta**.
   a. Kun pintavipan kosketin on suljettu, pumppu pysähtyy.
   b. Kun pintavipan kosketin on auki, pumppu pysähtyy.

5.2 Lämpösuojareleen palauttaminen

Jos lämpösuojarele on lauennut, se voidaan palauttaa painamalla lyhyesti **pysäytys-/ kuittauspainiketta**.

- Kun pintavipan kosketin on auki, lämpösuojarele kytkeytyy päälle, mutta pumppu ei käynnisty.
- Kun pintavipan kosketin on suljettu, lämpösuojarele kytkeytyy päälle, ja pumppu käynnistyy.

6. Ohjaustoiminnot

6.1 Käyttöpaneeli

Käyttöpaneelissa on kaksi painiketta: yksi pumpun käynnistämisen ja toinen pumpun pysäyttämiseen ja lämpösuojareleen palauttamiseen.

Symboli	Kuvaus
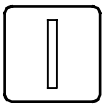 TM030285	Pumpun **käynnistyspainike** button for the pump
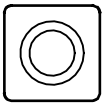 TM030286	Pumpun **pysäytys-/ kuittauspainike** button for the pump

7. Tekniset tiedot

Kotelointiluokka	IP65 (IEC 60529)
Pienin/suurin lämpötila	0-40 °C.

8. Huolto

VAROITUS
Sähköisku
Kuolema tai vakava loukkaantuminen

- Sähkövirta on katkaistava ennen laitteelle suoritettavia töitä.
- Varmista, ettei käyttöjännitettä voida epähuomiossa kytkeä päälle.

VAROITUS
Sähköisku
Kuolema tai vakava loukkaantuminen

- Sähköasennuksen saa suorittaa vain valtuutettu sähköasentaja paikallisten määräysten mukaisesti.

Tarkista ohjainlaitteen sisäpuolella olevien sähköliitäntöjen kireys kerran vuodessa.

9. Huolto

Ohjainlaitteelle ei ole saatavana huolto-osia.

10. Laitteen hävittäminen

Tämä tuote tai sen osat on hävitettävä ympäristöystävällisellä tavalla.

1. Toimita laite kunnalliseen tai yksityiseen elektroniikkalaitteiden kierrätyspisteeseen.
2. Jos se ei ole mahdollista, ota yhteys lähimpään Grundfos-edustajaan tai -huoltoliikkeeseen.

Yliviivattua jäteastiaa esittävä tunnus laitteessa tarkoittaa, että laite on hävitettävä erillään kotitalousjätteestä. Kun tällä symbolilla merkityn laitteen käyttöikä päättyy, vie laite asianmukaiseen SER-keräyspisteeseen. Lajittelemalla ja kierrättämällä tällaiset laitteet suojelet luontoa ja samalla edistät myös ihmisten hyvinvointia.

Tuotteen käytöstä poistoa koskevat asiakirjat löytyvät osoitteesta *www.grundfos.com/product-recycling*

Argentina
Bombas GRUNDFOS de Argentina S.A.
Ruta Panamericana km. 37.500industin 1619 - Garín Pcia. de B.A.
Tel.: +54-3327 414 444
Fax: +54-3327 45 3190

Australia
GRUNDFOS Pumps Pty. Ltd.
P.O. Box 2040
Regency Park
South Australia 5942
Tel.: +61-8-8461-4611
Fax: +61-8-8340-0155

Austria
GRUNDFOS Pumpen Vertrieb Ges.m.b.H.
Grundfosstraße 2
A-5082 Grödig/Salzburg
Tel.: +43-6246-883-0
Fax: +43-6246-883-30

Belgium
N.V. GRUNDFOS Bellux S.A.
Boomsesteenweg 81-83
B-2630 Aartselaar
Tel.: +32-3-870 7300
Fax: +32-3-870 7301

Bosnia and Herzegovina
GRUNDFOS Sarajevo
Zmaja od Bosne 7-7A
BiH-71000 Sarajevo
Tel.: +387 33 592 480
Fax: +387 33 590 465
www.ba.grundfos.com
E-mail: grundfos@bih.net.ba

Brazil
BOMBAS GRUNDFOS DO BRASIL
Av. Humberto de Alencar Castelo Branco, 630
CEP 09850 - 300
São Bernardo do Campo - SP
Tel.: +55-11 4393 5533
Fax: +55-11 4343 5015

Bulgaria
Grundfos Bulgaria EOOD
Slatina District
Iztochna Tangenta street no. 100
BG - 1592 Sofia
Tel.: +359 2 49 22 200
Fax: +359 2 49 22 201
E-mail: bulgaria@grundfos.bg

Canada
GRUNDFOS Canada inc.
2941 Brighton Road
Oakville, Ontario
L6H 6C9
Tel.: +1-905 829 9533
Fax: +1-905 829 9512

China
GRUNDFOS Pumps (Shanghai) Co. Ltd.
10F The Hub, No. 33 Suhong Road
Minhang District
Shanghai 201106 PRC
Tel.: +86 21 612 252 22
Fax: +86 21 612 253 33

Columbia
GRUNDFOS Colombia S.A.S.
Km 1.5 vía Siberia-Cota Conj. Potrero Chico,
Parque Empresarial Arcos de Cota Bod. 1A.
Cota, Cundinamarca
Tel.: +57(1)-2913444
Fax: +57(1)-8764586

Croatia
GRUNDFOS CROATIA d.o.o.
Buzinski prilaz 38, Buzin
HR-10010 Zagreb
Tel.: +385 1 6595 400
Fax: +385 1 6595 499
www.hr.grundfos.com

Czech Republic
GRUNDFOS Sales Czechia and Slovakia s.r.o.
Čajkovského 21
779 00 Olomouc
Tel.: +420-585-716 111

Denmark
GRUNDFOS DK A/S
Martin Bachs Vej 3
DK-8850 Bjerringbro
Tel.: +45-87 50 50 50
Fax: +45-87 50 51 51
E-mail: info_GDK@grundfos.com
www.grundfos.com/DK

Estonia
GRUNDFOS Pumps Eesti OÜ
Peterburi tee 92G
11415 Tallinn
Tel.: + 372 606 1690
Fax: + 372 606 1691

Finland
OY GRUNDFOS Pumput AB
Trukkikuja 1
FI-01360 Vantaa
Tel.: +358-(0) 207 889 500

France
Pompes GRUNDFOS Distribution S.A.
Parc d'Activités de Chesnes
57, rue de Malacombe
F-38290 St. Quentin Fallavier (Lyon)
Tel.: +33-4 74 82 15 15
Fax: +33-4 74 94 10 51

Germany
GRUNDFOS GMBH
Schlüterstr. 33
40699 Erkrath
Tel.: +49-(0) 211 929 69-0
Fax: +49-(0) 211 929 69-3799
E-mail: infoservice@grundfos.de
Service in Deutschland:
kundendienst@grundfos.de

Greece
GRUNDFOS Hellas A.E.B.E.
20th km. Athinon-Markopoulou Av.
P.O. Box 71
GR-19002 Peania
Tel.: +0030-210-66 83 400
Fax: +0030-210-66 46 273

Hong Kong
GRUNDFOS Pumps (Hong Kong) Ltd.
Unit 1, Ground floor, Siu Wai industrial Centre
29-33 Wing Hong Street & 68 King Lam Street, Cheung Sha Wan
Kowloon
Tel.: +852-27861706 / 27861741
Fax: +852-27858664

Hungary
GRUNDFOS Hungária Kft.
Tópark u. 8
H-2045 Törökbálint
Tel.: +36-23 511 110
Fax: +36-23 511 111

India
GRUNDFOS Pumps india Private Limited
118 Old Mahabalipuram Road
Thoraipakkam
Chennai 600 097
Tel.: +91-44 2496 6800

Indonesia
PT GRUNDFOS Pompa
Graha intirub Lt. 2 & 3
Jln. Cililitan Besar No.454. Makasar, Jakarta Timur
ID-Jakarta 13650
Tel.: +62 21-469-51900
Fax: +62 21-460 6910 / 460 6901

Ireland
GRUNDFOS (Ireland) Ltd.
Unit A, Merrywell Business Park
Ballymount Road Lower
Dublin 12
Tel.: +353-1-4089 800
Fax: +353-1-4089 830

Italy
GRUNDFOS Pompe Italia S.r.l.
Via Gran Sasso 4
I-20060 Truccazzano (Milano)
Tel.: +39-02-95838112
Fax: +39-02-95309290 / 95838461

Japan
GRUNDFOS Pumps K.K.
1-2-3, Shin-Miyakoda, Kita-ku Hamamatsu
431-2103 Japan
Tel.: +81 53 428 4760
Fax: +81 53 428 5005

Kazakhstan
Grundfos Kazakhstan LLP
7' Kyz-Zhibek Str., Kok-Tobe micr.
KZ-050020 Almaty Kazakhstan
Tel.: +7 (727) 227-98-55/56

Korea
GRUNDFOS Pumps Korea Ltd.
6th Floor, Aju Building 679-5
Yeoksam-dong, Kangnam-ku, 135-916
Seoul, Korea
Tel.: +82-2-5317 600
Fax: +82-2-5633 725

Latvia
SIA GRUNDFOS Pumps Latvia
Deglava biznesa centrs
Augusta Deglava ielā 60
LV-1035, Rīga,
Tel.: + 371 714 9640, 7 149 641
Fax: + 371 914 9646

Lithuania
GRUNDFOS Pumps UAB
Smolensko g. 6
LT-03201 Vilnius
Tel.: + 370 52 395 430
Fax: + 370 52 395 431

Malaysia
GRUNDFOS Pumps Sdn. Bhd.
7 Jalan Peguam U1/25
Glenmarie industrial Park
40150 Shah Alam, Selangor
Tel.: +60-3-5569 2922
Fax: +60-3-5569 2866

Mexico
Bombas GRUNDFOS de México
S.A. de C.V.
Boulevard TLC No. 15
Parque industrial Stiva Aeropuerto
Apodaca, N.L. 66600
Tel.: +52-81-8144 4000
Fax: +52-81-8144 4010

Netherlands
GRUNDFOS Netherlands
Veluwezoom 35
1326 AE Almere
Postbus 22015
1302 CA ALMERE
Tel.: +31-88-478 6336
Fax: +31-88-478 6332
E-mail: info_gnl@grundfos.com

New Zealand
GRUNDFOS Pumps NZ Ltd.
17 Beatrice Tinsley Crescent
North Harbour Industrial Estate
Albany, Auckland
Tel.: +64-9-415 3240
Fax: +64-9-415 3250

Norway
GRUNDFOS Pumper A/S
Strømsveien 344
Postboks 235, Leirdal
N-1011 Oslo
Tel.: +47-22 90 47 00
Fax: +47-22 32 21 50

Poland
GRUNDFOS Pompy Sp. z o.o.
ul. Klonowa 23
Baranowo k. Poznania
PL-62-081 Przeźmierowo
Tel.: (+48-61) 650 13 00
Fax: (+48-61) 650 13 50

Portugal
Bombas GRUNDFOS Portugal, S.A.
Rua Calvet de Magalhães, 241
Apartado 1079
P-2770-153 Paço de Arcos
Tel.: +351-21-440 76 00
Fax: +351-21-440 76 90

Romania
GRUNDFOS Pompe România SRL
S-PARK BUSINESS CENTER, Clădirea A2, etaj 2
Str. Tipografilor, Nr. 11-15, Sector 1, Cod 013714
Bucuresti, Romania
Tel.: 004 021 2004 100
E-mail: romania@grundfos.ro

Serbia
Grundfos Srbija d.o.o.
Omladinskih brigada 90b
11070 Novi Beograd
Tel.: +381 11 2258 740
Fax: +381 11 2281 769
www.rs.grundfos.com

Singapore
GRUNDFOS (Singapore) Pte. Ltd.
25 Jalan Tukang
Singapore 619264
Tel.: +65-6681 9688
Faxax: +65-6681 9689

Slovakia
GRUNDFOS s.r.o.
Prievozská 4D 821 09 BRATISLAVA
Tel.: +421 2 5020 1426
sk.grundfos.com

Slovenia
GRUNDFOS LJUBLJANA, d.o.o.
Leskoškova 9e, 1122 Ljubljana
Tel.: +386 (0) 1 568 06 10
Fax: +386 (0)1 568 06 19
E-mail: tehnika-si@grundfos.com

South Africa
GRUNDFOS (PTY) LTD
16 Lascelles Drive, Meadowbrook Estate
1609 Germiston, Johannesburg
Tel.: (+27) 10 248 6000
Fax: (+27) 10 248 6002
E-mail: lgradidge@grundfos.com

Spain
Bombas GRUNDFOS España S.A.
Camino de la Fuentecilla, s/n
E-28110 Algete (Madrid)
Tel.: +34-91-848 8800
Fax: +34-91-628 0465

Sweden
GRUNDFOS AB
Box 333 (Lunnagårdsgatan 6)
431 24 Mölndal
Tel.: +46 31 332 23 000
Fax: +46 31 331 94 60

Switzerland
GRUNDFOS Pumpen AG
Bruggacherstrasse 10
CH-8117 Fällanden/ZH
Tel.: +41-44-806 8111
Fax: +41-44-806 8115

Taiwan
GRUNDFOS Pumps (Taiwan) Ltd.
7 Floor, 219 Min-Chuan Road
Taichung, Taiwan, R.O.C.
Tel.: +886-4-2305 0868
Fax: +886-4-2305 0878

Thailand
GRUNDFOS (Thailand) Ltd.
92 Chaloem Phrakiat Rama 9 Road
Dokmai, Pravej, Bangkok 10250
Tel.: +66-2-725 8999
Fax: +66-2-725 8998

Turkey
GRUNDFOS POMPA San. ve Tic. Ltd. Sti.
Gebze Organize Sanayi Bölgesi
Ihsan dede Caddesi
2. yol 200. Sokak No. 204
41490 Gebze/ Kocaeli
Tel.: +90 - 262-679 7979
Fax: +90 - 262-679 7905
E-mail: satis@grundfos.com

Ukraine
ТОВ "ГРУНДФОС УКРАЇНА"
Бізнес Центр Європа
Столичне шосе, 103
м. Київ, 03131, Україна
Tel.: (+38 044) 237 04 00
Fax: (+38 044) 237 04 01
E-mail: ukraine@grundfos.com

United Arab Emirates
GRUNDFOS Gulf Distribution
P.O. Box 16768
Jebel Ali Free Zone, Dubai
Tel.: +971 4 8815 166
Fax: +971 4 8815 136

United Kingdom
GRUNDFOS Pumps Ltd.
Grovebury Road
Leighton Buzzard/Beds. LU7 4TL
Tel.: +44-1525-850000
Fax: +44-1525-850011

U.S.A.
Global Headquarters for WU
856 Koomey Road
Brookshire, Texas 77423 USA
Phone: +1-630-236-5500

Uzbekistan
Grundfos Tashkent, Uzbekistan
The Representative Office of Grundfos Kazakhstan in Uzbekistan
38a, Oybek street, Tashkent
Tel.: (+998) 71 150 3290 / 71 150 3291
Fax: (+998) 71 150 3292

Trademarks displayed in this material, including but not limited to Grundfos and the Grundfos logo, are registered trademarks owned by The Grundfos Group. © 2024 Grundfos Holding A/S, all rights reserved.

96428009 **02.2024**

ECM: 1387365

www.grundfos.com

GRUNDFOS

UNILIFT AP, APB and APG Control box

Monterings- og driftsinstruktion

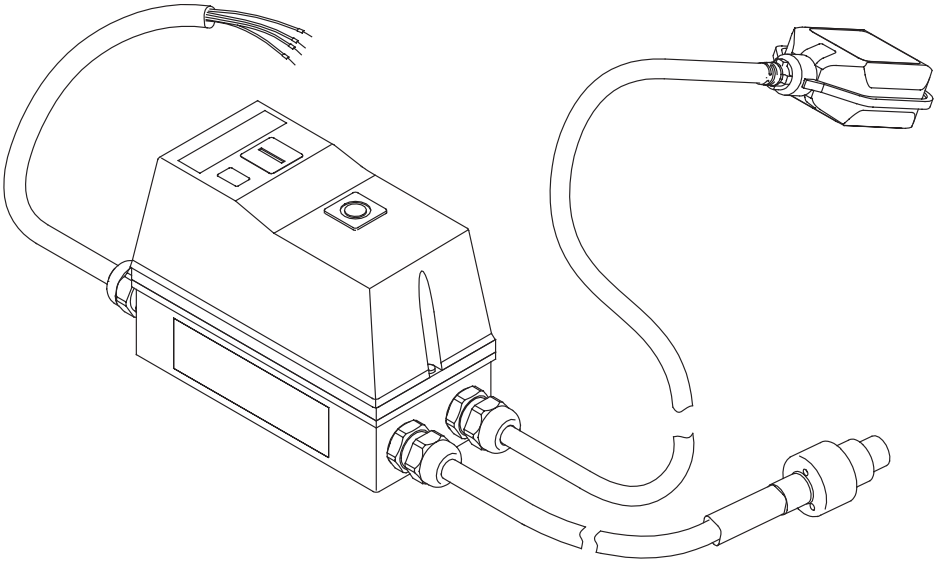

UNILIFT APG
Installation and operating instructions
(all available languages)
http://net.grundfos.com/qr/i/92662011

UNILIFT AP12,AP35,AP50
Installation and operating instructions
(all available languages)
http://net.grundfos.com/qr/i/96011045

UNILIFT AP35B, AP50B
Installation and operating instructions
(all available languages)
http://net.grundfos.com/qr/i/96004693

GRUNDFOS

UNILIFT AP, APB and APG Control box

Dansk (DK)
Monterings- og driftsinstruktion 4

Oversættelse af den originale engelske udgave

Indholdsfortegnelse

1. Generel information 4
1.1 Advarsler 4
1.2 Bemærkninger 4

2. Produktintroduktion 5
2.1 Produktbeskrivelse 5
2.2 Tilsigtet brug 5

3. Installationskrav 5

4. Eltilslutning 5
4.1 Forbindelsesdiagram 6

5. Opstart af produktet 7
5.1 Start og stop af pumpen 7
5.2 Nulstilling af termorelæet 7

6. Styringsfunktioner 7
6.1 Betjeningspanel 7

7. Tekniske data 7

8. Vedligeholdelse 7

9. Service 8

10. Bortskaffelse af produktet 8

1. Generel information

Dette apparat må ikke bruges af børn.

Rengøring og brugervedligeholdelse må ikke udføres af børn.

Læs dette dokument før du installerer produktet. Overhold lokale forskrifter og gængs praksis ved installation og drift.

1.1 Advarsler

De symboler og advarsler som er vist herunder, kan forekomme i monterings- og driftsinstruktioner, sikkerhedsanvisninger og serviceinstruktioner fra Grundfos.

FARE

Angiver en farlig situation som, hvis den ikke undgås, vil resultere i død eller alvorlig personskade.

ADVARSEL

Angiver en farlig situation som, hvis den ikke undgås, kan resultere i død eller alvorlig personskade.

FORSIGTIG

Angiver en farlig situation som, hvis den ikke undgås, kan resultere i lettere personskade.

Advarslerne er opbygget på følgende måde:

SIGNALORD

Beskrivelse af faren

Hvad er konsekvensen hvis du ignorerer advarslen.

- Hvad skal du gøre for at undgå faren.

1.2 Bemærkninger

De symboler og bemærkninger som er vist herunder, kan forekomme i monterings- og driftsinstruktioner, sikkerhedsanvisninger og serviceinstruktioner fra Grundfos.

En blå eller grå cirkel med et hvidt grafisk symbol viser at der skal foretages en handling.

En rød eller grå cirkel med en skråstreg og eventuelt et sort grafisk symbol viser at en handling ikke må foretages eller skal stoppes.

Hvis disse anvisninger ikke overholdes, kan det medføre funktionsfejl eller skade på udstyret.

Tips og råd som gør arbejdet lettere.

2. Produktintroduktion

2.1 Produktbeskrivelse

Kontrolboksen består af kabler og et skab der indeholder forskellige dele som muliggør styring af den tilsluttede pumpe.

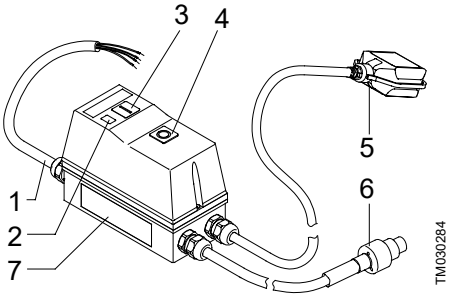

Pos.	Beskrivelse
1	Netkabel
2	Signallampe, drift
3	Trykknap, **Start**
4	Trykknap, **Stop/Nulstil**
5	Svømmerafbryder
6	Motorkabel [1)]
7	Typeskilt

[1)] Der er tre typer kabler:
1) UNILIFT AP12, AP35 og AP50
2) UNILIFT AP35B og AP50B
3) UNILIFT APG.

2.2 Tilsigtet brug

Kontrolboksen er konstrueret til beskyttelse og start/stop af følgende 3-fasede pumpetyper:

- UNILIFT AP12
- UNILIFT AP35
- UNILIFT AP50
- UNILIFT AP35B
- UNILIFT AP50B
- UNILIFT APG.

3. Installationskrav

Se pumpens monterings- og driftsinstruktion vedrørende justering af svømmerafbryderen.

4. Eltilslutning

ADVARSEL
Elektrisk stød
Død eller alvorlig personskade
- Afbryd strømforsyningen før du foretager arbejde på produktet. Sørg for at strømforsyningen ikke uforvarende kan genindkobles.

ADVARSEL
Elektrisk stød
Død eller alvorlig personskade
- Installationen skal forsynes med en fejlstrømsafbryder (HPFI) med en udløsningsstrøm på mindre end 30 mA.

ADVARSEL
Elektrisk stød
Død eller alvorlig personskade
- Kontrollér at det strømforsyningsstik der leveres sammen med produktet overholder de lokale forskrifter.
- Stikket skal have samme beskyttelsesjordsystem (PE) som kontakten. Hvis ikke, skal du bruge en egnet adapter hvis det er tilladt ifølge lokale forskrifter.

ADVARSEL
Elektrisk stød
Død eller alvorlig personskade
- Elkabler uden et stik skal tilsluttes en forsyningsadskiller der er indbygget i den faste installation i henhold til lokale regler om ledningsføring.

FORSIGTIG
Elektrisk stød
Lettere personskade
- Kontrollér at netspændingen og frekvensen på pumpens typeskilt svarer til den strømforsyning som den skal tilsluttes.

Kontrolboksen skal tilsluttes en ekstern hovedafbryder. Hvis pumpen ikke installeres i nærheden af hovedafbryderen, skal denne være afløselig.

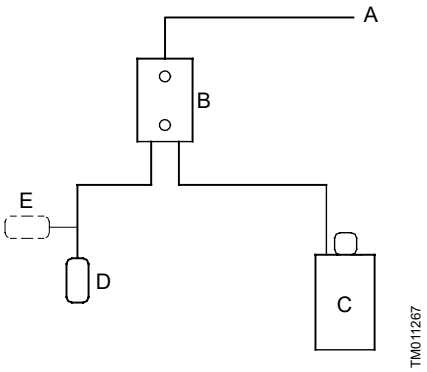

Blokdiagram for niveaustyring

Pos.	Beskrivelse
A	Strømforsyning
B	Kontrolboks
C	Pumpe
D	Niveauafbryder åben
E	Niveauafbryder lukket

4.1 Forbindelsesdiagram

ADVARSEL
Elektrisk stød
Død eller alvorlig personskade
- Afbryd strømforsyningen før du foretager arbejde på produktet.

Brugeren eller installatøren har ansvaret for korrekt jording og beskyttelse i henhold til lokale forskrifter.

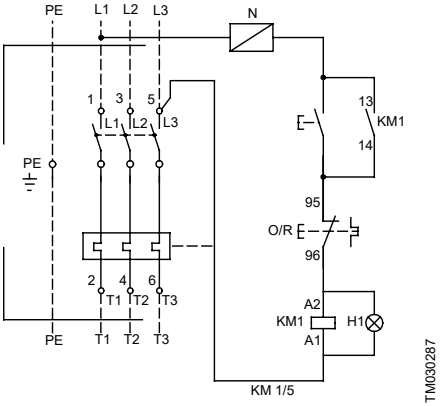

Diagram til UNILIFT AP, APB-kontrolboks

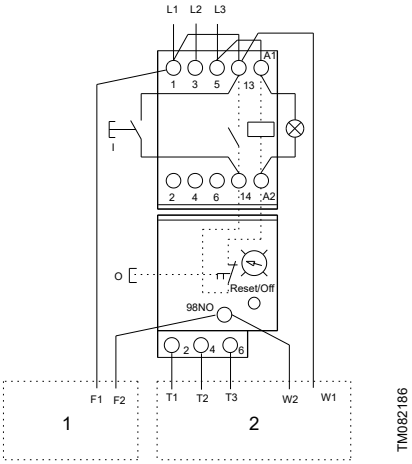

Diagram til UNILIFT APG-kontrolboks

Pos.	Beskrivelse
1	Svømmerafbryder
2	Motor

5. Opstart af produktet

Kontrolboksen har en 3-faset kontaktor med et termorelæ. Kontaktoren ind- og udkobles af en svømmerafbryder og starter og stopper dermed pumpen. Når kontakten i svømmerafbryderen er lukket, kører kontaktoren, og pumpen starter.

5.1 Start og stop af pumpen

1. Tryk på **Start**-knappen.
   a. Hvis svømmerafbryderens kontakt er lukket, starter pumpen.
   b. Hvis svømmerafbryderens kontakt er åben, forbliver pumpen stoppet.
2. Tryk på **Stop/Nulstil**-knappen.
   a. Hvis svømmerafbryderens kontakt er lukket, stopper pumpen.
   b. Hvis svømmerafbryderens kontakt er åben, stopper pumpen.

5.2 Nulstilling af termorelæet

Hvis termorelæet er udløst, kan det nulstilles ved at trykke kortvarigt på **Stop/Nulstil**-knappen.

- Hvis svømmerafbryderens kontakt er åben, bliver termorelæet indkoblet, men pumpen forbliver stoppet.
- Hvis svømmerafbryderens kontakt er lukket, bliver termorelæet indkoblet, og pumpen starter.

6. Styringsfunktioner

6.1 Betjeningspanel

Kontrolboksen har to trykknapper: en til at starte pumpen og en til at stoppe pumpen og nulstille termorelæet.

Symbol		Beskrivelse
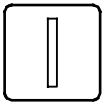	TM030285	**Start**-knap til pumpen
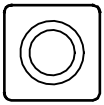	TM030286	**Start/Nulstil**-knap til pumpen

7. Tekniske data

Kapslingsklasse	IP65 (IEC 60529)
Min./maks. temperatur	0-40 °C

8. Vedligeholdelse

ADVARSEL
Elektrisk stød
Død eller alvorlig personskade

- Afbryd strømforsyningen før du foretager arbejde på produktet.
- Sørg for at strømforsyningen ikke uforvarende kan genindkobles.

ADVARSEL
Elektrisk stød
Død eller alvorlig personskade

- Alle eltilslutninger skal foretages af en autoriseret elektriker i henhold til lokale forskrifter.

Kontrollér at alle elektriske tilslutninger i kontrolboksen er tætte én gang om året.

9. Service

Der er ingen servicedele tilgængelige til kontrolboksen.

10. Bortskaffelse af produktet

Dette produkt eller dele heraf skal bortskaffes på en miljørigtig måde.

1. Brug de offentlige eller private renovationsordninger.
2. Hvis det ikke er muligt, kontakt da nærmeste Grundfos-selskab eller -serviceværksted.

Symbolet med den overstregede skraldespand på et produkt betyder at det skal bortskaffes adskilt fra husholdningsaffald. Når et produkt som er mærket med dette symbol er udtjent, skal det afleveres på en opsamlingsstation som er udpeget af de lokale affaldsmyndigheder. Særskilt indsamling og genbrug af sådanne produkter medvirker til at beskytte miljøet og menneskers sundhed.

Se også produktafslutningsoplysninger på *www.grundfos.com/product-recycling*.

Argentina
Bombas GRUNDFOS de Argentina S.A.
Ruta Panamericana km. 37.500industin
1619 - Garín Pcia. de B.A.
Tel.: +54-3327 414 444
Fax: +54-3327 45 3190

Australia
GRUNDFOS Pumps Pty. Ltd.
P.O. Box 2040
Regency Park
South Australia 5942
Tel.: +61-8-8461-4611
Fax: +61-8-8340-0155

Austria
GRUNDFOS Pumpen Vertrieb
Ges.m.b.H.
Grundfosstraße 2
A-5082 Grödig/Salzburg
Tel.: +43-6246-883-0
Fax: +43-6246-883-30

Belgium
N.V. GRUNDFOS Bellux S.A.
Boomsesteenweg 81-83
B-2630 Aartselaar
Tel.: +32-3-870 7300
Fax: +32-3-870 7301

Bosnia and Herzegovina
GRUNDFOS Sarajevo
Zmaja od Bosne 7-7A
BiH-71000 Sarajevo
Tel.: +387 33 592 480
Fax: +387 33 590 465
www.ba.grundfos.com
E-mail: grundfos@bih.net.ba

Brazil
BOMBAS GRUNDFOS DO BRASIL
Av. Humberto de Alencar Castelo
Branco, 630
CEP 09850 - 300
São Bernardo do Campo - SP
Tel.: +55-11 4393 5533
Fax: +55-11 4343 5015

Bulgaria
Grundfos Bulgaria EOOD
Slatina District
Iztochna Tangenta street no. 100
BG - 1592 Sofia
Tel.: +359 2 49 22 200
Fax: +359 2 49 22 201
E-mail: bulgaria@grundfos.bg

Canada
GRUNDFOS Canada inc.
2941 Brighton Road
Oakville, Ontario
L6H 6C9
Tel.: +1-905 829 9533
Fax: +1-905 829 9512

China
GRUNDFOS Pumps (Shanghai) Co. Ltd.
10F The Hub, No. 33 Suhong Road
Minhang District
Shanghai 201106 PRC
Tel.: +86 21 612 252 22
Fax: +86 21 612 253 33

Columbia
GRUNDFOS Colombia S.A.S.
Km 1.5 vía Siberia-Cota Conj. Potrero
Chico,
Parque Empresarial Arcos de Cota Bod.
1A.
Cota, Cundinamarca
Tel.: +57(1)-2913444
Fax: +57(1)-8764586

Croatia
GRUNDFOS CROATIA d.o.o.
Buzinski prilaz 38, Buzin
HR-10010 Zagreb
Tel.: +385 1 6595 400
Fax: +385 1 6595 499
www.hr.grundfos.com

Czech Republic
GRUNDFOS Sales Czechia and Slovakia
s.r.o.
Čajkovského 21
779 00 Olomouc
Tel.: +420-585-716 111

Denmark
GRUNDFOS DK A/S
Martin Bachs Vej 3
DK-8850 Bjerringbro
Tel.: +45-87 50 50 50
Fax: +45-87 50 51 51
E-mail: info_GDK@grundfos.com
www.grundfos.com/DK

Estonia
GRUNDFOS Pumps Eesti OÜ
Peterburi tee 92G
11415 Tallinn
Tel.: + 372 606 1690
Fax: + 372 606 1691

Finland
OY GRUNDFOS Pumput AB
Trukkikuja 1
FI-01360 Vantaa
Tel.: +358-(0) 207 889 500

France
Pompes GRUNDFOS Distribution S.A.
Parc d'Activités de Chesnes
57, rue de Malacombe
F-38290 St. Quentin Fallavier (Lyon)
Tel.: +33-4 74 82 15 15
Fax: +33-4 74 94 10 51

Germany
GRUNDFOS GMBH
Schlüterstr. 33
40699 Erkrath
Tel.: +49-(0) 211 929 69-0
Fax: +49-(0) 211 929 69-3799
E-mail: infoservice@grundfos.de
Service in Deutschland:
kundendienst@grundfos.de

Greece
GRUNDFOS Hellas A.E.B.E.
20th km. Athinon-Markopoulou Av.
P.O. Box 71
GR-19002 Peania
Tel.: +0030-210-66 83 400
Fax: +0030-210-66 46 273

Hong Kong
GRUNDFOS Pumps (Hong Kong) Ltd.
Unit 1, Ground floor, Siu Wai industrial
Centre
29-33 Wing Hong Street & 68 King Lam
Street, Cheung Sha Wan
Kowloon
Tel.: +852-27861706 / 27861741
Fax: +852-27858664

Hungary
GRUNDFOS Hungária Kft.
Tópark u. 8
H-2045 Törökbálint
Tel.: +36-23 511 110
Fax: +36-23 511 111

India
GRUNDFOS Pumps india Private Limited
118 Old Mahabalipuram Road
Thoraipakkam
Chennai 600 097
Tel.: +91-44 2496 6800

Indonesia
PT GRUNDFOS Pompa
Graha intirub Lt. 2 & 3
Jln. Cililitan Besar No.454. Makasar,
Jakarta Timur
ID-Jakarta 13650
Tel.: +62 21-469-51900
Fax: +62 21-460 6910 / 460 6901

Ireland
GRUNDFOS (Ireland) Ltd.
Unit A, Merrywell Business Park
Ballymount Road Lower
Dublin 12
Tel.: +353-1-4089 800
Fax: +353-1-4089 830

Italy
GRUNDFOS Pompe Italia S.r.l.
Via Gran Sasso 4
I-20060 Truccazzano (Milano)
Tel.: +39-02-95838112
Fax: +39-02-95309290 / 95838461

Japan
GRUNDFOS Pumps K.K.
1-2-3, Shin-Miyakoda, Kita-ku
Hamamatsu
431-2103 Japan
Tel.: +81 53 428 4760
Fax: +81 53 428 5005

Kazakhstan
Grundfos Kazakhstan LLP
7' Kyz-Zhibek Str., Kok-Tobe micr.
KZ-050020 Almaty Kazakhstan
Tel.: +7 (727) 227-98-55/56

Korea
GRUNDFOS Pumps Korea Ltd.
6th Floor, Aju Building 679-5
Yeoksam-dong, Kangnam-ku, 135-916
Seoul, Korea
Tel.: +82-2-5317 600
Fax: +82-2-5633 725

Latvia
SIA GRUNDFOS Pumps Latvia
Deglava biznesa centrs
Augusta Deglava ielā 60
LV-1035, Rīga,
Tel.: + 371 714 9640, 7 149 641
Fax: + 371 914 9646

Lithuania
GRUNDFOS Pumps UAB
Smolensko g. 6
LT-03201 Vilnius
Tel.: + 370 52 395 430
Fax: + 370 52 395 431

Malaysia
GRUNDFOS Pumps Sdn. Bhd.
7 Jalan Peguam U1/25
Glenmarie industrial Park
40150 Shah Alam, Selangor
Tel.: +60-3-5569 2922
Fax: +60-3-5569 2866

Mexico
Bombas GRUNDFOS de México
S.A. de C.V.
Boulevard TLC No. 15
Parque industrial Stiva Aeropuerto
Apodaca, N.L. 66600
Tel.: +52-81-8144 4000
Fax: +52-81-8144 4010

Netherlands
GRUNDFOS Netherlands
Veluwezoom 35
1326 AE Almere
Postbus 22015
1302 CA ALMERE
Tel.: +31-88-478 6336
Fax: +31-88-478 6332
E-mail: info_gnl@grundfos.com

New Zealand
GRUNDFOS Pumps NZ Ltd.
17 Beatrice Tinsley Crescent
North Harbour Industrial Estate
Albany, Auckland
Tel.: +64-9-415 3240
Fax: +64-9-415 3250

Norway
GRUNDFOS Pumper A/S
Strømsveien 344
Postboks 235, Leirdal
N-1011 Oslo
Tel.: +47-22 90 47 00
Fax: +47-22 32 21 50

Poland
GRUNDFOS Pompy Sp. z o.o.
ul. Klonowa 23
Baranowo k. Poznania
PL-62-081 Przeźmierowo
Tel.: (+48-61) 650 13 00
Fax: (+48-61) 650 13 50

Portugal
Bombas GRUNDFOS Portugal, S.A.
Rua Calvet de Magalhães, 241
Apartado 1079
P-2770-153 Paço de Arcos
Tel.: +351-21-440 76 00
Fax: +351-21-440 76 90

Romania
GRUNDFOS Pompe România SRL
S-PARK BUSINESS CENTER, Clădirea A2, etaj 2
Str. Tipografilor, Nr. 11-15, Sector 1, Cod 013714
Bucuresti, Romania
Tel.: 004 021 2004 100
E-mail: romania@grundfos.ro

Serbia
Grundfos Srbija d.o.o.
Omladinskih brigada 90b
11070 Novi Beograd
Tel.: +381 11 2258 740
Fax: +381 11 2281 769
www.rs.grundfos.com

Singapore
GRUNDFOS (Singapore) Pte. Ltd.
25 Jalan Tukang
Singapore 619264
Tel.: +65-6681 9688
Faxax: +65-6681 9689

Slovakia
GRUNDFOS s.r.o.
Prievozská 4D 821 09 BRATISLAVA
Tel.: +421 2 5020 1426
sk.grundfos.com

Slovenia
GRUNDFOS LJUBLJANA, d.o.o.
Leskoškova 9e, 1122 Ljubljana
Tel.: +386 (0) 1 568 06 10
Fax: +386 (0)1 568 06 19
E-mail: tehnika-si@grundfos.com

South Africa
GRUNDFOS (PTY) LTD
16 Lascelles Drive, Meadowbrook Estate
1609 Germiston, Johannesburg
Tel.: (+27) 10 248 6000
Fax: (+27) 10 248 6002
E-mail: lgradidge@grundfos.com

Spain
Bombas GRUNDFOS España S.A.
Camino de la Fuentecilla, s/n
E-28110 Algete (Madrid)
Tel.: +34-91-848 8800
Fax: +34-91-628 0465

Sweden
GRUNDFOS AB
Box 333 (Lunnagårdsgatan 6)
431 24 Mölndal
Tel.: +46 31 332 23 000
Fax: +46 31 331 94 60

Switzerland
GRUNDFOS Pumpen AG
Bruggacherstrasse 10
CH-8117 Fällanden/ZH
Tel.: +41-44-806 8111
Fax: +41-44-806 8115

Taiwan
GRUNDFOS Pumps (Taiwan) Ltd.
7 Floor, 219 Min-Chuan Road
Taichung, Taiwan, R.O.C.
Tel.: +886-4-2305 0868
Fax: +886-4-2305 0878

Thailand
GRUNDFOS (Thailand) Ltd.
92 Chaloem Phrakiat Rama 9 Road
Dokmai, Pravej, Bangkok 10250
Tel.: +66-2-725 8999
Fax: +66-2-725 8998

Turkey
GRUNDFOS POMPA San. ve Tic. Ltd. Sti.
Gebze Organize Sanayi Bölgesi
Ihsan dede Caddesi
2. yol 200. Sokak No. 204
41490 Gebze/ Kocaeli
Tel.: +90 - 262-679 7979
Fax: +90 - 262-679 7905
E-mail: satis@grundfos.com

Ukraine
ТОВ "ГРУНДФОС УКРАЇНА"
Бізнес Центр Європа
Столичне шосе, 103
м. Київ, 03131, Україна
Tel.: (+38 044) 237 04 00
Fax: (+38 044) 237 04 01
E-mail: ukraine@grundfos.com

United Arab Emirates
GRUNDFOS Gulf Distribution
P.O. Box 16768
Jebel Ali Free Zone, Dubai
Tel.: +971 4 8815 166
Fax: +971 4 8815 136

United Kingdom
GRUNDFOS Pumps Ltd.
Grovebury Road
Leighton Buzzard/Beds. LU7 4TL
Tel.: +44-1525-850000
Fax: +44-1525-850011

U.S.A.
Global Headquarters for WU
856 Koomey Road
Brookshire, Texas 77423 USA
Phone: +1-630-236-5500

Uzbekistan
Grundfos Tashkent, Uzbekistan
The Representative Office of Grundfos Kazakhstan in Uzbekistan
38a, Oybek street, Tashkent
Tel.: (+998) 71 150 3290 / 71 150 3291
Fax: (+998) 71 150 3292

Trademarks displayed in this material, including but not limited to Grundfos and the Grundfos logo, are registered trademarks owned by The Grundfos Group. © 2024 Grundfos Holding A/S, all rights reserved.

96428009 **02.2024**

ECM: 1387365

www.grundfos.com

GRUNDFOS

UNILIFT AP, APB and APG Control box

Instrukcja montażu i eksploatacji

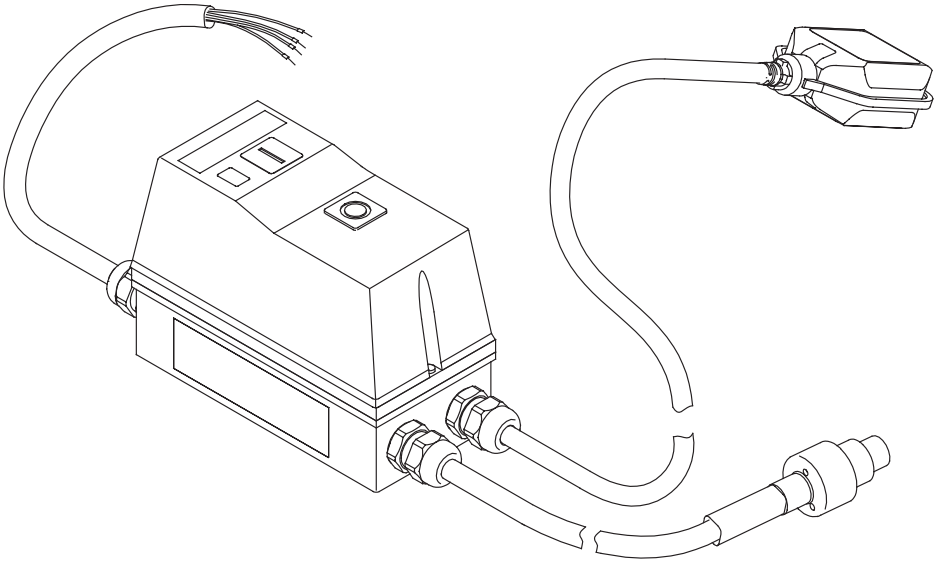

UNILIFT APG
Installation and operating instructions
(all available languages)
http://net.grundfos.com/qr/i/92662011

UNILIFT AP12,AP35,AP50
Installation and operating instructions
(all available languages)
http://net.grundfos.com/qr/i/96011045

UNILIFT AP35B, AP50B
Installation and operating instructions
(all available languages)
http://net.grundfos.com/qr/i/96004693

GRUNDFOS

UNILIFT AP, APB and APG Control box

Polski (PL)
Instrukcja montażu i eksploatacji 4

Tłumaczenie oryginalnej wersji z języka angielskiego

Spis treści

1. Informacje ogólne 4
1.1 Zwroty wskazujące rodzaj zagrożenia 4
1.2 Uwagi 4

2. Podstawowe informacje o produkcie . . . 5
2.1 Opis produktu 5
2.2 Przeznaczenie 5

3. Wymagania montażowe. 5

4. Podłączenie elektryczne 5
4.1 Schemat (montażowy) połączeń 6

5. Uruchamianie produktu. 7
5.1 Załączanie i wyłączanie pompy 7
5.2 Resetowanie przekaźnika termicznego . . . 7

6. Funkcje sterujące 7
6.1 Panel sterowania 7

7. Dane techniczne 7

8. Konserwacja 7

9. Serwis. 8

10. Utylizacja produktu 8

1. Informacje ogólne

Z urządzenia nie powinny korzystać dzieci. Dzieci nie mogą przeprowadzać czyszczenia i konserwacji urządzenia.

Przed montażem produktu należy przeczytać niniejszy dokument. Montaż i eksploatacja muszą być zgodne z przepisami lokalnymi i przyjętymi zasadami dobrej praktyki.

1.1 Zwroty wskazujące rodzaj zagrożenia

W instrukcjach montażu i eksploatacji, instrukcjach bezpieczeństwa i instrukcjach serwisowych produktów Grundfos mogą występować poniższe symbole i zwroty wskazujące rodzaj zagrożenia.

NIEBEZPIECZEŃSTWO

Oznacza niebezpieczną sytuację, której nieuniknięcie spowoduje śmierć lub poważne obrażenia ciała.

OSTRZEŻENIE

Oznacza niebezpieczną sytuację, której nieuniknięcie może spowodować śmierć lub poważne obrażenia ciała.

UWAGA

Oznacza niebezpieczną sytuację, której nieuniknięcie może spowodować niewielkie lub umiarkowane obrażenia ciała.

Zwroty wskazujące rodzaj zagrożenia mają następującą postać:

SŁOWO OSTRZEGAWCZE

Opis zagrożenia

Konsekwencje zignorowania ostrzeżenia

- Działanie pozwalające uniknąć zagrożenia.

1.2 Uwagi

W instrukcjach montażu i eksploatacji, instrukcjach bezpieczeństwa i instrukcjach serwisowych produktów Grundfos mogą występować poniższe symbole i uwagi.

Niebieskie lub szare koło z białym symbolem graficznym wewnątrz oznacza, że należy wykonać działanie.

Czerwone lub szare koło z poziomym paskiem, a niekiedy z czarnym symbolem wewnątrz oznacza, że nie należy wykonywać działania lub należy je przerwać.

Nieprzestrzeganie tych zaleceń może być przyczyną wadliwego działania lub uszkodzenia urządzenia.

Wskazówki i porady ułatwiające pracę.

2. Podstawowe informacje o produkcie

2.1 Opis produktu

Skrzynka sterująca składa się z kabli oraz szafki zawierającej różne części, które umożliwiają sterowanie podłączoną pompą.

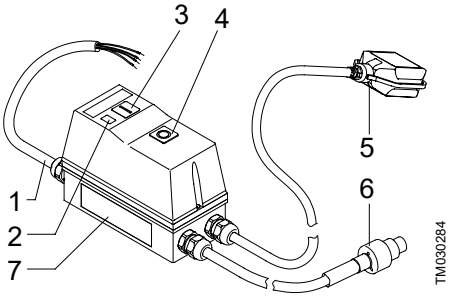

Poz.	Opis
1	Kabel sieciowy
2	Dioda sygnalizacyjna, praca
3	Przycisk, **Start**
4	Przycisk, **Stop/Reset**
5	Łącznik pływakowy
6	Przewód silnika [1)]
7	Tabliczka znamionowa

[1)] Używane są trzy rodzaje kabli:
1) UNILIFT AP12, AP35 i AP50
2) UNILIFT AP35B i AP50B
3) UNILIFT APG.

2.2 Przeznaczenie

Skrzynka sterująca przeznaczona jest do zabezpieczenia i załączania / wyłączania następujących typów pomp trójfazowych:

- UNILIFT AP12
- UNILIFT AP35
- UNILIFT AP50
- UNILIFT AP35B
- UNILIFT AP50B
- UNILIFT APG.

3. Wymagania montażowe

Informacje na temat regulacji łącznika pływakowego znajdują się w instrukcji montażu i eksploatacji pompy.

4. Podłączenie elektryczne

OSTRZEŻENIE
Ryzyko porażenia prądem
Śmierć lub poważne obrażenia ciała

- Przed rozpoczęciem prac przy urządzeniu odłączyć napięcie zasilania. Upewnić się, że zasilanie nie może zostać przypadkowo włączone.

OSTRZEŻENIE
Ryzyko porażenia prądem
Śmierć lub poważne obrażenia ciała

- Konieczne jest zamontowanie wyłącznika różnicowoprądowego (RCD) o wartości prądu zadziałania niższej niż 30 mA.

OSTRZEŻENIE
Ryzyko porażenia prądem
Śmierć lub poważne obrażenia ciała

- Należy się upewnić, czy wtyczka dostarczona z produktem jest zgodna z przepisami lokalnymi.
- Uziemienie ochronne (PE) wtyczki musi być zgodne z uziemieniem ochronnym gniazda. W przeciwnym razie użyć odpowiedniego adaptera, jeżeli zezwalają na to lokalne przepisy.

OSTRZEŻENIE
Ryzyko porażenia prądem
Śmierć lub poważne obrażenia ciała

- Kable zasilania bez wtyczki należy podłączyć do urządzenia odcinającego zasilanie elektryczne, stanowiącego element instalacji stałej, zgodnie z lokalnymi zasadami wykonywania instalacji.

UWAGA
Ryzyko porażenia prądem
Niewielkie lub umiarkowane obrażenia ciała

- Należy zwrócić uwagę, aby napięcie i częstotliwość sieci zasilającej podane na tabliczce znamionowej pompy odpowiadały sieci zasilającej, do której będzie podłączona.

Skrzynka sterująca musi być podłączona do zewnętrznego wyłącznika głównego. Jeżeli pompa nie znajduje się w bezpośredniej bliskości wyłącznika głównego, wyłącznik musi posiadać możliwość zablokowania.

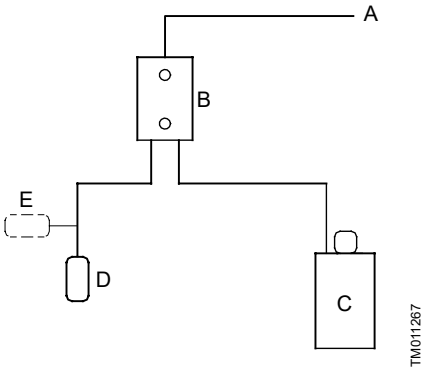

Schemat blokowy kontroli poziomu

Poz.	Opis
A	Zasilanie
B	Skrzynka sterująca
C	Pompa
D	Otwarty łącznik poziomu
E	Zamknięty łącznik poziomu

4.1 Schemat (montażowy) połączeń

OSTRZEŻENIE
Ryzyko porażenia prądem
Śmierć lub poważne obrażenia ciała
- Przed rozpoczęciem prac przy urządzeniu odłączyć napięcie zasilania.

Użytkownik lub instalator jest odpowiedzialny za montaż odpowiedniego uziemienia i zabezpieczenia zgodnie z obowiązującymi przepisami krajowymi i lokalnymi.

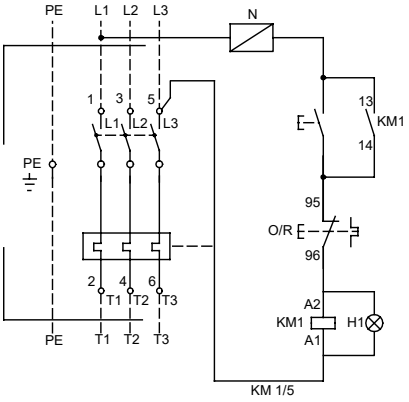

Schemat skrzynki sterującej UNILIFT AP, APB

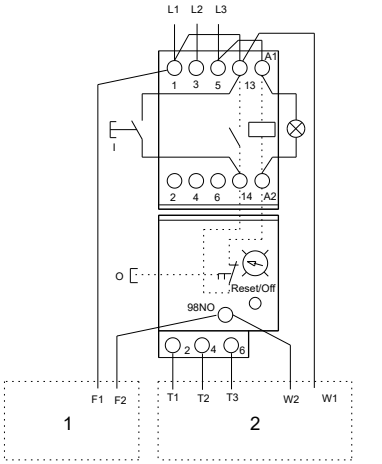

Schemat skrzynki sterującej UNILIFT APG

Poz.	Opis
1	Łącznik pływakowy
2	Silnik

5. Uruchamianie produktu

Skrzynka sterująca zawiera stycznik trójfazowy z przekaźnikiem termicznym. Stycznik jest załączany i wyłączany przez łącznik pływakowy, a tym samym załącza i wyłącza pompę. Gdy styk łącznika pływakowego jest zamknięty, załącza się stycznik i pompa.

5.1 Załączanie i wyłączanie pompy

1. Wcisnąć przycisk **Start**.
   a. Jeśli styk łącznika pływakowego jest zamknięty, pompa załącza się.
   b. Jeśli styk łącznika pływakowego jest otwarty, pompa pozostaje wyłączona.
2. Wcisnąć przycisk **Stop/Reset**.
   a. Jeśli styk łącznika pływakowego jest zamknięty, pompa wyłącza się.
   b. Jeśli styk łącznika pływakowego jest otwarty, pompa wyłącza się.

5.2 Resetowanie przekaźnika termicznego

Jeśli zadziałał przekaźnik termiczny, można go zresetować przez krótkie naciśnięcie przycisku **Stop/Reset**.

- Jeśli styk łącznika pływakowego jest otwarty, przekaźnik termiczny zostaje załączony, ale pompa pozostaje wyłączona.
- Jeśli styk łącznika pływakowego jest zamknięty, przekaźnik termiczny zostaje załączony, a pompa się załącza.

6. Funkcje sterujące

6.1 Panel sterowania

Skrzynka sterująca posiada dwa przyciski: jeden służy do załączania pompy, a drugi do wyłączania pompy i resetowania przekaźnika termicznego.

Symbol		Opis
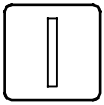	TM030285	Przycisk **Start** pompy
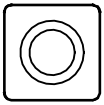	TM030286	Przycisk **Stop/Reset** pompy

7. Dane techniczne

Stopień ochrony	IP65 (IEC 60529)
Temperatura min./maks.	0-40 °C

8. Konserwacja

OSTRZEŻENIE
Ryzyko porażenia prądem
Śmierć lub poważne obrażenia ciała

- Przed rozpoczęciem prac przy urządzeniu odłączyć napięcie zasilania.
- Upewnić się, że zasilanie nie może zostać przypadkowo włączone.

OSTRZEŻENIE
Ryzyko porażenia prądem
Śmierć lub poważne obrażenia ciała

- Wszystkie połączenia elektryczne muszą być wykonane przez wykwalifikowanego elektryka zgodnie z lokalnymi przepisami.

Raz w roku sprawdzać prawidłowość podłączenia wszystkich połączeń elektrycznych wewnątrz skrzynki sterującej.

9. Serwis

Brak dostępnych części serwisowych dla skrzynki sterującej.

10. Utylizacja produktu

Niniejszy wyrób i jego części należy utylizować zgodnie z zasadami ochrony środowiska.

1. Korzystać z usług lokalnych państwowych lub prywatnych firm zajmujących się gromadzeniem odpadów i surowców wtórnych.
2. Jeśli jest to niemożliwe, należy skontaktować się z najbliższym oddziałem Grundfos lub punktem serwisowym.

Symbol przekreślonego pojemnika na odpady oznacza, że produktu nie należy składować razem z odpadami komunalnymi. Po zakończeniu eksploatacji produktu oznaczonego tym symbolem należy dostarczyć go do punktu selektywnej zbiórki odpadów wskazanego przez władze lokalne. Selektywna zbiórka i recykling takich produktów pomagają chronić środowisko naturalne i zdrowie ludzi.

Należy również zapoznać się z informacjami dotyczącymi zakończenia okresu eksploatacji zamieszczonymi na stronie *www.grundfos.com/product-recycling*

Argentina
Bombas GRUNDFOS de Argentina S.A.
Ruta Panamericana km. 37.500industin 1619 - Garín Pcia. de B.A.
Tel.: +54-3327 414 444
Fax: +54-3327 45 3190

Australia
GRUNDFOS Pumps Pty. Ltd.
P.O. Box 2040
Regency Park
South Australia 5942
Tel.: +61-8-8461-4611
Fax: +61-8-8340-0155

Austria
GRUNDFOS Pumpen Vertrieb Ges.m.b.H.
Grundfosstraße 2
A-5082 Grödig/Salzburg
Tel.: +43-6246-883-0
Fax: +43-6246-883-30

Belgium
N.V. GRUNDFOS Bellux S.A.
Boomsesteenweg 81-83
B-2630 Aartselaar
Tel.: +32-3-870 7300
Fax: +32-3-870 7301

Bosnia and Herzegovina
GRUNDFOS Sarajevo
Zmaja od Bosne 7-7A
BiH-71000 Sarajevo
Tel.: +387 33 592 480
Fax: +387 33 590 465
www.ba.grundfos.com
E-mail: grundfos@bih.net.ba

Brazil
BOMBAS GRUNDFOS DO BRASIL
Av. Humberto de Alencar Castelo Branco, 630
CEP 09850 - 300
São Bernardo do Campo - SP
Tel.: +55-11 4393 5533
Fax: +55-11 4343 5015

Bulgaria
Grundfos Bulgaria EOOD
Slatina District
Iztochna Tangenta street no. 100
BG - 1592 Sofia
Tel.: +359 2 49 22 200
Fax: +359 2 49 22 201
E-mail: bulgaria@grundfos.bg

Canada
GRUNDFOS Canada inc.
2941 Brighton Road
Oakville, Ontario
L6H 6C9
Tel.: +1-905 829 9533
Fax: +1-905 829 9512

China
GRUNDFOS Pumps (Shanghai) Co. Ltd.
10F The Hub, No. 33 Suhong Road
Minhang District
Shanghai 201106 PRC
Tel.: +86 21 612 252 22
Fax: +86 21 612 253 33

Columbia
GRUNDFOS Colombia S.A.S.
Km 1.5 vía Siberia-Cota Conj. Potrero Chico,
Parque Empresarial Arcos de Cota Bod. 1A.
Cota, Cundinamarca
Tel.: +57(1)-2913444
Fax: +57(1)-8764586

Croatia
GRUNDFOS CROATIA d.o.o.
Buzinski prilaz 38, Buzin
HR-10010 Zagreb
Tel.: +385 1 6595 400
Fax: +385 1 6595 499
www.hr.grundfos.com

Czech Republic
GRUNDFOS Sales Czechia and Slovakia s.r.o.
Ćajkovského 21
779 00 Olomouc
Tel.: +420-585-716 111

Denmark
GRUNDFOS DK A/S
Martin Bachs Vej 3
DK-8850 Bjerringbro
Tel.: +45-87 50 50 50
Fax: +45-87 50 51 51
E-mail: info_GDK@grundfos.com
www.grundfos.com/DK

Estonia
GRUNDFOS Pumps Eesti OÜ
Peterburi tee 92G
11415 Tallinn
Tel.: + 372 606 1690
Fax: + 372 606 1691

Finland
OY GRUNDFOS Pumput AB
Trukkikuja 1
FI-01360 Vantaa
Tel.: +358-(0) 207 889 500

France
Pompes GRUNDFOS Distribution S.A.
Parc d'Activités de Chesnes
57, rue de Malacombe
F-38290 St. Quentin Fallavier (Lyon)
Tel.: +33-4 74 82 15 15
Fax: +33-4 74 94 10 51

Germany
GRUNDFOS GMBH
Schlüterstr. 33
40699 Erkrath
Tel.: +49-(0) 211 929 69-0
Fax: +49-(0) 211 929 69-3799
E-mail: infoservice@grundfos.de
Service in Deutschland:
kundendienst@grundfos.de

Greece
GRUNDFOS Hellas A.E.B.E.
20th km. Athinon-Markopoulou Av.
P.O. Box 71
GR-19002 Peania
Tel.: +0030-210-66 83 400
Fax: +0030-210-66 46 273

Hong Kong
GRUNDFOS Pumps (Hong Kong) Ltd.
Unit 1, Ground floor, Siu Wai industrial Centre
29-33 Wing Hong Street & 68 King Lam Street, Cheung Sha Wan
Kowloon
Tel.: +852-27861706 / 27861741
Fax: +852-27858664

Hungary
GRUNDFOS Hungária Kft.
Tópark u. 8
H-2045 Törökbálint
Tel.: +36-23 511 110
Fax: +36-23 511 111

India
GRUNDFOS Pumps india Private Limited
118 Old Mahabalipuram Road
Thoraipakkam
Chennai 600 097
Tel.: +91-44 2496 6800

Indonesia
PT GRUNDFOS Pompa
Graha intirub Lt. 2 & 3
Jln. Cililitan Besar No.454. Makasar,
Jakarta Timur
ID-Jakarta 13650
Tel.: +62 21-469-51900
Fax: +62 21-460 6910 / 460 6901

Ireland
GRUNDFOS (Ireland) Ltd.
Unit A, Merrywell Business Park
Ballymount Road Lower
Dublin 12
Tel.: +353-1-4089 800
Fax: +353-1-4089 830

Italy
GRUNDFOS Pompe Italia S.r.l.
Via Gran Sasso 4
I-20060 Truccazzano (Milano)
Tel.: +39-02-95838112
Fax: +39-02-95309290 / 95838461

Japan
GRUNDFOS Pumps K.K.
1-2-3, Shin-Miyakoda, Kita-ku
Hamamatsu
431-2103 Japan
Tel.: +81 53 428 4760
Fax: +81 53 428 5005

Kazakhstan
Grundfos Kazakhstan LLP
7' Kyz-Zhibek Str., Kok-Tobe micr.
KZ-050020 Almaty Kazakhstan
Tel.: +7 (727) 227-98-55/56

Korea
GRUNDFOS Pumps Korea Ltd.
6th Floor, Aju Building 679-5
Yeoksam-dong, Kangnam-ku, 135-916
Seoul, Korea
Tel.: +82-2-5317 600
Fax: +82-2-5633 725

Latvia
SIA GRUNDFOS Pumps Latvia
Deglava biznesa centrs
Augusta Deglava ielā 60
LV-1035, Rīga,
Tel.: + 371 714 9640, 7 149 641
Fax: + 371 914 9646

Lithuania
GRUNDFOS Pumps UAB
Smolensko g. 6
LT-03201 Vilnius
Tel.: + 370 52 395 430
Fax: + 370 52 395 431

Malaysia
GRUNDFOS Pumps Sdn. Bhd.
7 Jalan Peguam U1/25
Glenmarie industrial Park
40150 Shah Alam, Selangor
Tel.: +60-3-5569 2922
Fax: +60-3-5569 2866

Mexico
Bombas GRUNDFOS de México
S.A. de C.V.
Boulevard TLC No. 15
Parque industrial Stiva Aeropuerto
Apodaca, N.L. 66600
Tel.: +52-81-8144 4000
Fax: +52-81-8144 4010

Netherlands
GRUNDFOS Netherlands
Veluwezoom 35
1326 AE Almere
Postbus 22015
1302 CA ALMERE
Tel.: +31-88-478 6336
Fax: +31-88-478 6332
E-mail: info_gnl@grundfos.com

New Zealand
GRUNDFOS Pumps NZ Ltd.
17 Beatrice Tinsley Crescent
North Harbour Industrial Estate
Albany, Auckland
Tel.: +64-9-415 3240
Fax: +64-9-415 3250

Norway
GRUNDFOS Pumper A/S
Strømsveien 344
Postboks 235, Leirdal
N-1011 Oslo
Tel.: +47-22 90 47 00
Fax: +47-22 32 21 50

Poland
GRUNDFOS Pompy Sp. z o.o.
ul. Klonowa 23
Baranowo k. Poznania
PL-62-081 Przeźmierowo
Tel.: (+48-61) 650 13 00
Fax: (+48-61) 650 13 50

Portugal
Bombas GRUNDFOS Portugal, S.A.
Rua Calvet de Magalhães, 241
Apartado 1079
P-2770-153 Paço de Arcos
Tel.: +351-21-440 76 00
Fax: +351-21-440 76 90

Romania
GRUNDFOS Pompe România SRL
S-PARK BUSINESS CENTER, Clădirea A2, etaj 2
Str. Tipografilor, Nr. 11-15, Sector 1, Cod 013714
Bucuresti, Romania
Tel.: 004 021 2004 100
E-mail: romania@grundfos.ro

Serbia
Grundfos Srbija d.o.o.
Omladinskih brigada 90b
11070 Novi Beograd
Tel.: +381 11 2258 740
Fax: +381 11 2281 769
www.rs.grundfos.com

Singapore
GRUNDFOS (Singapore) Pte. Ltd.
25 Jalan Tukang
Singapore 619264
Tel.: +65-6681 9688
Faxax: +65-6681 9689

Slovakia
GRUNDFOS s.r.o.
Prievozská 4D 821 09 BRATISLAVA
Tel.: +421 2 5020 1426
sk.grundfos.com

Slovenia
GRUNDFOS LJUBLJANA, d.o.o.
Leskoškova 9e, 1122 Ljubljana
Tel.: +386 (0) 1 568 06 10
Fax: +386 (0)1 568 06 19
E-mail: tehnika-si@grundfos.com

South Africa
GRUNDFOS (PTY) LTD
16 Lascelles Drive, Meadowbrook Estate
1609 Germiston, Johannesburg
Tel.: (+27) 10 248 6000
Fax: (+27) 10 248 6002
E-mail: lgradidge@grundfos.com

Spain
Bombas GRUNDFOS España S.A.
Camino de la Fuentecilla, s/n
E-28110 Algete (Madrid)
Tel.: +34-91-848 8800
Fax: +34-91-628 0465

Sweden
GRUNDFOS AB
Box 333 (Lunnagårdsgatan 6)
431 24 Mölndal
Tel.: +46 31 332 23 000
Fax: +46 31 331 94 60

Switzerland
GRUNDFOS Pumpen AG
Bruggacherstrasse 10
CH-8117 Fällanden/ZH
Tel.: +41-44-806 8111
Fax: +41-44-806 8115

Taiwan
GRUNDFOS Pumps (Taiwan) Ltd.
7 Floor, 219 Min-Chuan Road
Taichung, Taiwan, R.O.C.
Tel.: +886-4-2305 0868
Fax: +886-4-2305 0878

Thailand
GRUNDFOS (Thailand) Ltd.
92 Chaloem Phrakiat Rama 9 Road
Dokmai, Pravej, Bangkok 10250
Tel.: +66-2-725 8999
Fax: +66-2-725 8998

Turkey
GRUNDFOS POMPA San. ve Tic. Ltd. Sti.
Gebze Organize Sanayi Bölgesi
Ihsan dede Caddesi
2. yol 200. Sokak No. 204
41490 Gebze/ Kocaeli
Tel.: +90 - 262-679 7979
Fax: +90 - 262-679 7905
E-mail: satis@grundfos.com

Ukraine
ТОВ "ГРУНДФОС УКРАЇНА"
Бізнес Центр Європа
Столичне шосе, 103
м. Київ, 03131, Україна
Tel.: (+38 044) 237 04 00
Fax: (+38 044) 237 04 01
E-mail: ukraine@grundfos.com

United Arab Emirates
GRUNDFOS Gulf Distribution
P.O. Box 16768
Jebel Ali Free Zone, Dubai
Tel.: +971 4 8815 166
Fax: +971 4 8815 136

United Kingdom
GRUNDFOS Pumps Ltd.
Grovebury Road
Leighton Buzzard/Beds. LU7 4TL
Tel.: +44-1525-850000
Fax: +44-1525-850011

U.S.A.
Global Headquarters for WU
856 Koomey Road
Brookshire, Texas 77423 USA
Phone: +1-630-236-5500

Uzbekistan
Grundfos Tashkent, Uzbekistan
The Representative Office of Grundfos Kazakhstan in Uzbekistan
38a, Oybek street, Tashkent
Tel.: (+998) 71 150 3290 / 71 150 3291
Fax: (+998) 71 150 3292

Trademarks displayed in this material, including but not limited to Grundfos and the Grundfos logo, are registered trademarks owned by The Grundfos Group. © 2024 Grundfos Holding A/S, all rights reserved.

96428009 **02.2024**

ECM: 1387365

www.grundfos.com

GRUNDFOS

UNILIFT AP, APB and APG Control box

Telepítési és üzemeltetési utasítás

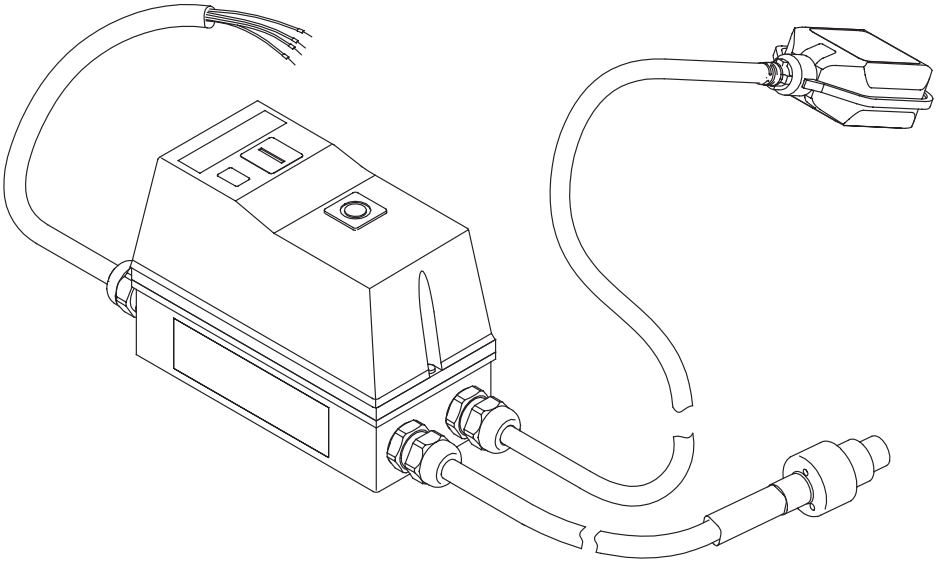

UNILIFT APG
Installation and operating instructions
(all available languages)
http://net.grundfos.com/qr/i/92662011

UNILIFT AP12,AP35,AP50
Installation and operating instructions
(all available languages)
http://net.grundfos.com/qr/i/96011045

UNILIFT AP35B, AP50B
Installation and operating instructions
(all available languages)
http://net.grundfos.com/qr/i/96004693

GRUNDFOS

UNILIFT AP, APB and APG Control box

Magyar (HU)
Telepítési és üzemeltetési utasítás 4

Az eredeti angol változat fordítása

Tartalomjegyzék

1. Általános információk 4
1.1 Figyelmeztető mondatok 4
1.2 Megjegyzések 4

2. Termékismertetés 5
2.1 Termékleírás 5
2.2 Rendeltetésszerű használat 5

3. Telepítési követelmények 5

4. Elektromos bekötés 5
4.1 Bekötési rajz 6

5. A termék beindítása 7
5.1 A szivattyú indítása és leállítása 7
5.2 A hőrelé nyugtázása 7

6. Vezérlési funkciók 7
6.1 Vezérlőpanel 7

7. Műszaki adatok 7

8. Karbantartás 7

9. Szerviz 8

10. Hulladékkezelés 8

1. Általános információk

Ezt a készüléket gyerekeknek használni tilos.

Tisztítást és felhasználói karbantartást gyerekeknek végezni tilos.

Olvassa el ezt a dokumentumot, mielőtt telepíti a terméket. A telepítés és az üzemeltetés feleljen meg a helyi előírásoknak és a bevált gyakorlat elfogadott követelményeinek.

1.1 Figyelmeztető mondatok

Az alábbi jelek és figyelmeztető mondatok megjelenhetnek a Grundfos telepítési és üzemeltetési utasításaiban, a biztonsági előírásokban és a szervizutasításokban.

VESZÉLY

Olyan veszélyes helyzetet jelöl, amely, ha nem előzik meg vagy kerülik el, súlyos személyi sérülést vagy halált okoz.

FIGYELMEZTETÉS

Olyan veszélyes helyzetet jelöl, amely, ha nem előzik meg vagy kerülik el, súlyos személyi sérülést vagy halált okozhat.

VIGYÁZAT

Olyan veszélyes helyzetet jelöl, amely, ha nem előzik meg vagy kerülik el, kisebb vagy közepesen súlyos személyi sérülést okozhat.

A figyelmeztető mondatok szerkezete a következő:

SZÖVEGES JELZÉS

A veszély leírása

A figyelmeztetés figyelmen kívül hagyásának következménye

- A veszély elkerülésének módja.

1.2 Megjegyzések

Az alábbi jelek és megjegyzések megjelenhetnek a Grundfos telepítési és üzemeltetési utasításaiban, a biztonsági előírásokban és a szervizutasításokban.

Kék vagy szürke kör, benne fehér grafikus jel jelzi, hogy cselekvésre van szükség.

Egy ferdén áthúzott vörös vagy szürke kör, esetlegesen egy fekete grafikai ábrával jelzi, hogy egy műveletet nem szabad elvégezni vagy félbe kell szakítani.

Ha ezeket az utasításokat nem tartják be, az a berendezés hibás működését vagy károsodását okozhatja.

A munkát megkönnyítő tippek és tanácsok.

2. Termékismertetés

2.1 Termékleírás

A vezérlőegység kábelekből és egy szekrényből áll, amely különféle alkatrészeket tartalmaz, amelyek lehetővé teszik a csatlakoztatott szivattyú vezérlését.

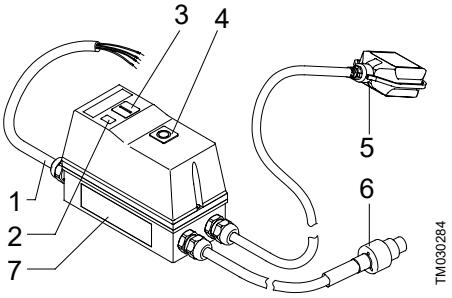

Poz.	Leírás
1	Hálózati kábel
2	Jelzőfény, üzem
3	Nyomógomb, **Start**
4	Nyomógomb, **Stop/Reset**
5	Úszókapcsoló
6	Motorkábel [1)]
7	Adattábla

1) Háromféle kábeltípust használunk:
1) UNILIFT AP12, AP35 és AP50
2) UNILIFT AP35B és AP50B
3) UNILIFT APG.

2.2 Rendeltetésszerű használat

A vezérlőegység feladata az alábbi háromfázisú szivattyútípusok védelme és indítása/leállítása:

- UNILIFT AP12
- UNILIFT AP35
- UNILIFT AP50
- UNILIFT AP35B
- UNILIFT AP50B
- UNILIFT APG.

3. Telepítési követelmények

Az úszókapcsoló beállítását lásd a szivattyú telepítési és üzemeltetési utasításában.

4. Elektromos bekötés

FIGYELMEZTETÉS
Áramütés
Súlyos vagy halált okozó személyi sérülés

- Kapcsolja le a tápfeszültséget a berendezésen történő bármilyen munkavégzés előtt. Gondoskodjon arról, hogy a tápfeszültséget ne lehessen véletlenül visszakapcsolni.

FIGYELMEZTETÉS
Áramütés
Súlyos vagy halált okozó személyi sérülés

- A telepítést egy olyan áram-védőkapcsolóval (FI relé, Érintésvédelmi relé, RCD) kell ellátni, amelynek kioldási árama kevesebb, mint 30 mA.

FIGYELMEZTETÉS
Áramütés
Súlyos vagy halált okozó személyi sérülés

- Ellenőrizze, hogy a termékkel szállított hálózati csatlakozódugó megfelel-e a helyi előírásoknak.
- A dugó és a hálózati aljzat védőföldelő (PE) csatlakozó rendszerének azonosnak kell lennie. Ha mégsem, akkor használjon megfelelő adaptert, ha ezt a helyi előírások megengedik.

FIGYELMEZTETÉS
Áramütés
Súlyos vagy halált okozó személyi sérülés

- A dugó nélküli tápkábeleket egy rögzített huzalozásba beépített, táplálás megszakító eszközön keresztül kell csatlakoztatni, a helyi huzalozási előírásoknak megfelelően.

VIGYÁZAT
Áramütés
Kisebb, vagy mérsékelt személyi sérülés

- Ellenőrizze, hogy a szivattyú adattábláján feltüntetett hálózati feszültség és frekvencia megfelel-e annak az elektromos táplálásnak, amelyen használni fogja.

A vezérlőegységet egy külső főkapcsolóhoz kell csatlakoztatni. Ha a szivattyút nem közvetlenül a főkapcsoló környékén telepítik, akkor a kapcsolónak lezárhatónak kell lennie.

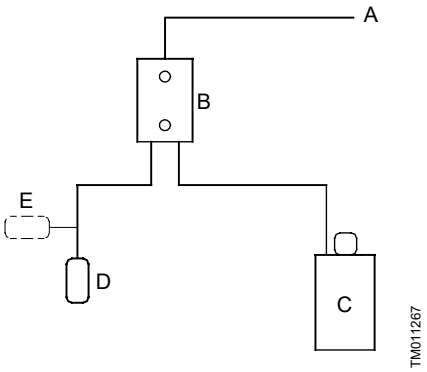

Blokkvázlat a szintvezérléshez

Poz.	Leírás
A	Elektromos tápellátás
B	Vezérlőegység
C	Szivattyú
D	Szintkapcsoló nyitva
E	Szintkapcsoló zárva

4.1 Bekötési rajz

FIGYELMEZTETÉS
Áramütés
Súlyos vagy halált okozó személyi sérülés
- Kapcsolja le a tápfeszültséget a berendezésen történő bármilyen munkavégzés előtt.

A telepítő felelős azért, hogy a földelés és a védelem megfeleljen a helyi előírásoknak.

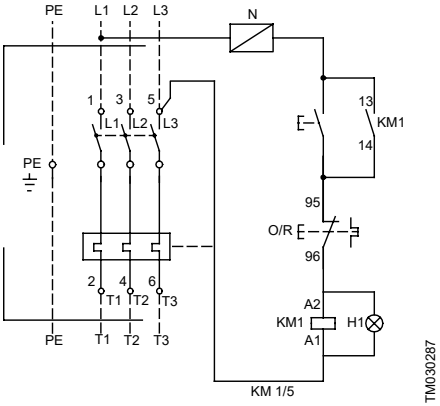

Huzalozási rajz az UNILIFT AP, APB vezérlőegységhez

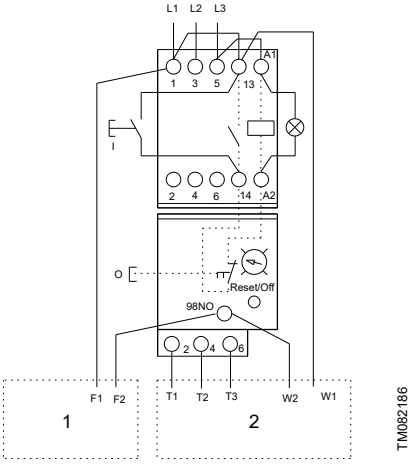

Huzalozási rajz az UNILIFT APG vezérlőegységhez

Poz.	Leírás
1	Úszókapcsoló
2	Motor

5. A termék beindítása

A vezérlőegység tartalmaz egy háromfázisú mágneskapcsolót és egy hőrelét. A mágneskapcsolót egy úszókapcsoló kapcsolja be- és ki, ez pedig elindítja, illetve leállítja a szivattyút. Amikor az úszókapcsoló érintkezője záródik, a mágneskapcsoló bekapcsol, és a szivattyú elindul.

5.1 A szivattyú indítása és leállítása

1. Nyomja meg a **Start** gombot.
   a. Ha az úszókapcsoló érintkezője záródik, a szivattyú elindul.
   b. Ha az úszókapcsoló érintkezője kinyit, a szivattyú leáll.
2. Nyomja meg a **Stop/Reset** gombot.
   a. Ha az úszókapcsoló érintkezője zárt, a szivattyú leáll.
   b. Ha az úszókapcsoló érintkezője nyitott, a szivattyú leáll.

5.2 A hőrelé nyugtázása

Ha a hőrelé kioldott, akkor a **Stop/Reset** gomb rövid megnyomásával nyugtázható.

- Ha az úszókapcsoló érintkezője nyitott, a hőrelé bekapcsol, de a szivattyú leáll.
- Ha az úszókapcsoló érintkezője zárva van, a hőrelé bekapcsol, és a szivattyú elindul.

6. Vezérlési funkciók

6.1 Vezérlőpanel

A vezérlőegységen két nyomógomb található: az egyik a szivattyú indítására, a másik a szivattyú leállítására és a hőrelé nullázására.

Jel		Leírás
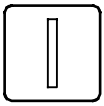	TM030285	**Start** gomb a szivattyú számára
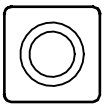	TM030286	**Stop/Reset** gomb a szivattyú számára

7. Műszaki adatok

Védettségi besorolás	IP65 (IEC 60529)
Min./max. hőmérséklet	0-40 °C

8. Karbantartás

FIGYELMEZTETÉS
Áramütés
Súlyos vagy halált okozó személyi sérülés

- Kapcsolja le a tápfeszültséget a berendezésen történő bármilyen munkavégzés előtt.
- Gondoskodjon arról, hogy a tápfeszültséget ne lehessen véletlenül visszakapcsolni.

FIGYELMEZTETÉS
Áramütés
Súlyos vagy halált okozó személyi sérülés

- Az elektromos bekötést csak képesített villanyszerelő végezheti, a helyi előírásoknak megfelelően.

Ellenőrizze a vezérlőegységen belüli elektromos csatlakozások szilárdságát évente egyszer.

9. Szerviz

A vezérlőegységhez nem tartozik szervizelhető alkatrész.

10. Hulladékkezelés

Ezen termék részeinél vagy a teljes egységnél az alábbi hulladékkezelési szempontok szerint kell eljárni.

1. Vegye igénybe a helyi hulladékgyűjtő vállalat szolgáltatását.
2. Ha ez nem lehetséges, vegye fel a kapcsolatot a legközelebbi Grundfos vállalattal vagy szervizzel.

Az áthúzott kuka jel egy terméken azt jelenti, hogy ezt a háztartási hulladéktól elválasztva, külön kell kezelni. Amikor egy ilyen jellel ellátott termék életciklusának végéhez ér, vigye azt a helyi hulladékkezelő intézmény által kijelölt gyűjtőhelyre. Az ilyen termékek elkülönített gyűjtése és újrahasznosítása segít megóvni a környezetet és az emberek egészségét.

A használati idő végére vonatkozóan lásd: *www.grundfos.com/product-recycling*.

Argentina
Bombas GRUNDFOS de Argentina S.A.
Ruta Panamericana km. 37.500industin
1619 - Garín Pcia. de B.A.
Tel.: +54-3327 414 444
Fax: +54-3327 45 3190

Australia
GRUNDFOS Pumps Pty. Ltd.
P.O. Box 2040
Regency Park
South Australia 5942
Tel.: +61-8-8461-4611
Fax: +61-8-8340-0155

Austria
GRUNDFOS Pumpen Vertrieb
Ges.m.b.H.
Grundfosstraße 2
A-5082 Grödig/Salzburg
Tel.: +43-6246-883-0
Fax: +43-6246-883-30

Belgium
N.V. GRUNDFOS Bellux S.A.
Boomsesteenweg 81-83
B-2630 Aartselaar
Tel.: +32-3-870 7300
Fax: +32-3-870 7301

Bosnia and Herzegovina
GRUNDFOS Sarajevo
Zmaja od Bosne 7-7A
BiH-71000 Sarajevo
Tel.: +387 33 592 480
Fax: +387 33 590 465
www.ba.grundfos.com
E-mail: grundfos@bih.net.ba

Brazil
BOMBAS GRUNDFOS DO BRASIL
Av. Humberto de Alencar Castelo
Branco, 630
CEP 09850 - 300
São Bernardo do Campo - SP
Tel.: +55-11 4393 5533
Fax: +55-11 4343 5015

Bulgaria
Grundfos Bulgaria EOOD
Slatina District
Iztochna Tangenta street no. 100
BG - 1592 Sofia
Tel.: +359 2 49 22 200
Fax: +359 2 49 22 201
E-mail: bulgaria@grundfos.bg

Canada
GRUNDFOS Canada inc.
2941 Brighton Road
Oakville, Ontario
L6H 6C9
Tel.: +1-905 829 9533
Fax: +1-905 829 9512

China
GRUNDFOS Pumps (Shanghai) Co. Ltd.
10F The Hub, No. 33 Suhong Road
Minhang District
Shanghai 201106 PRC
Tel.: +86 21 612 252 22
Fax: +86 21 612 253 33

Columbia
GRUNDFOS Colombia S.A.S.
Km 1.5 vía Siberia-Cota Conj. Potrero
Chico,
Parque Empresarial Arcos de Cota Bod.
1A.
Cota, Cundinamarca
Tel.: +57(1)-2913444
Fax: +57(1)-8764586

Croatia
GRUNDFOS CROATIA d.o.o.
Buzinski prilaz 38, Buzin
HR-10010 Zagreb
Tel.: +385 1 6595 400
Fax: +385 1 6595 499
www.hr.grundfos.com

Czech Republic
GRUNDFOS Sales Czechia and Slovakia
s.r.o.
Čajkovského 21
779 00 Olomouc
Tel.: +420-585-716 111

Denmark
GRUNDFOS DK A/S
Martin Bachs Vej 3
DK-8850 Bjerringbro
Tel.: +45-87 50 50 50
Fax: +45-87 50 51 51
E-mail: info_GDK@grundfos.com
www.grundfos.com/DK

Estonia
GRUNDFOS Pumps Eesti OÜ
Peterburi tee 92G
11415 Tallinn
Tel.: + 372 606 1690
Fax: + 372 606 1691

Finland
OY GRUNDFOS Pumput AB
Trukkikuja 1
FI-01360 Vantaa
Tel.: +358-(0) 207 889 500

France
Pompes GRUNDFOS Distribution S.A.
Parc d'Activités de Chesnes
57, rue de Malacombe
F-38290 St. Quentin Fallavier (Lyon)
Tel.: +33-4 74 82 15 15
Fax: +33-4 74 94 10 51

Germany
GRUNDFOS GMBH
Schlüterstr. 33
40699 Erkrath
Tel.: +49-(0) 211 929 69-0
Fax: +49-(0) 211 929 69-3799
E-mail: infoservice@grundfos.de
Service in Deutschland:
kundendienst@grundfos.de

Greece
GRUNDFOS Hellas A.E.B.E.
20th km. Athinon-Markopoulou Av.
P.O. Box 71
GR-19002 Peania
Tel.: +0030-210-66 83 400
Fax: +0030-210-66 46 273

Hong Kong
GRUNDFOS Pumps (Hong Kong) Ltd.
Unit 1, Ground floor, Siu Wai industrial
Centre
29-33 Wing Hong Street & 68 King Lam
Street, Cheung Sha Wan
Kowloon
Tel.: +852-27861706 / 27861741
Fax: +852-27858664

Hungary
GRUNDFOS Hungária Kft.
Tópark u. 8
H-2045 Törökbálint
Tel.: +36-23 511 110
Fax: +36-23 511 111

India
GRUNDFOS Pumps india Private Limited
118 Old Mahabalipuram Road
Thoraipakkam
Chennai 600 097
Tel.: +91-44 2496 6800

Indonesia
PT GRUNDFOS Pompa
Graha intirub Lt. 2 & 3
Jln. Cililitan Besar No.454. Makasar,
Jakarta Timur
ID-Jakarta 13650
Tel.: +62 21-469-51900
Fax: +62 21-460 6910 / 460 6901

Ireland
GRUNDFOS (Ireland) Ltd.
Unit A, Merrywell Business Park
Ballymount Road Lower
Dublin 12
Tel.: +353-1-4089 800
Fax: +353-1-4089 830

Italy
GRUNDFOS Pompe Italia S.r.l.
Via Gran Sasso 4
I-20060 Truccazzano (Milano)
Tel.: +39-02-95838112
Fax: +39-02-95309290 / 95838461

Japan
GRUNDFOS Pumps K.K.
1-2-3, Shin-Miyakoda, Kita-ku
Hamamatsu
431-2103 Japan
Tel.: +81 53 428 4760
Fax: +81 53 428 5005

Kazakhstan
Grundfos Kazakhstan LLP
7' Kyz-Zhibek Str., Kok-Tobe micr.
KZ-050020 Almaty Kazakhstan
Tel.: +7 (727) 227-98-55/56

Korea
GRUNDFOS Pumps Korea Ltd.
6th Floor, Aju Building 679-5
Yeoksam-dong, Kangnam-ku, 135-916
Seoul, Korea
Tel.: +82-2-5317 600
Fax: +82-2-5633 725

Latvia
SIA GRUNDFOS Pumps Latvia
Deglava biznesa centrs
Augusta Deglava ielā 60
LV-1035, Rīga,
Tel.: + 371 714 9640, 7 149 641
Fax: + 371 914 9646

Lithuania
GRUNDFOS Pumps UAB
Smolensko g. 6
LT-03201 Vilnius
Tel.: + 370 52 395 430
Fax: + 370 52 395 431

Malaysia
GRUNDFOS Pumps Sdn. Bhd.
7 Jalan Peguam U1/25
Glenmarie industrial Park
40150 Shah Alam, Selangor
Tel.: +60-3-5569 2922
Fax: +60-3-5569 2866

Mexico
Bombas GRUNDFOS de México
S.A. de C.V.
Boulevard TLC No. 15
Parque industrial Stiva Aeropuerto
Apodaca, N.L. 66600
Tel.: +52-81-8144 4000
Fax: +52-81-8144 4010

Netherlands
GRUNDFOS Netherlands
Veluwezoom 35
1326 AE Almere
Postbus 22015
1302 CA ALMERE
Tel.: +31-88-478 6336
Fax: +31-88-478 6332
E-mail: info_gnl@grundfos.com

New Zealand
GRUNDFOS Pumps NZ Ltd.
17 Beatrice Tinsley Crescent
North Harbour Industrial Estate
Albany, Auckland
Tel.: +64-9-415 3240
Fax: +64-9-415 3250

Norway
GRUNDFOS Pumper A/S
Strømsveien 344
Postboks 235, Leirdal
N-1011 Oslo
Tel.: +47-22 90 47 00
Fax: +47-22 32 21 50

Poland
GRUNDFOS Pompy Sp. z o.o.
ul. Klonowa 23
Baranowo k. Poznania
PL-62-081 Przeźmierowo
Tel.: (+48-61) 650 13 00
Fax: (+48-61) 650 13 50

Portugal
Bombas GRUNDFOS Portugal, S.A.
Rua Calvet de Magalhães, 241
Apartado 1079
P-2770-153 Paço de Arcos
Tel.: +351-21-440 76 00
Fax: +351-21-440 76 90

Romania
GRUNDFOS Pompe România SRL
S-PARK BUSINESS CENTER, Clădirea A2, etaj 2
Str. Tipografilor, Nr. 11-15, Sector 1, Cod 013714
Bucuresti, Romania
Tel.: 004 021 2004 100
E-mail: romania@grundfos.ro

Serbia
Grundfos Srbija d.o.o.
Omladinskih brigada 90b
11070 Novi Beograd
Tel.: +381 11 2258 740
Fax: +381 11 2281 769
www.rs.grundfos.com

Singapore
GRUNDFOS (Singapore) Pte. Ltd.
25 Jalan Tukang
Singapore 619264
Tel.: +65-6681 9688
Faxax: +65-6681 9689

Slovakia
GRUNDFOS s.r.o.
Prievozská 4D 821 09 BRATISLAVA
Tel.: +421 2 5020 1426
sk.grundfos.com

Slovenia
GRUNDFOS LJUBLJANA, d.o.o.
Leskoškova 9e, 1122 Ljubljana
Tel.: +386 (0) 1 568 06 10
Fax: +386 (0)1 568 06 19
E-mail: tehnika-si@grundfos.com

South Africa
GRUNDFOS (PTY) LTD
16 Lascelles Drive, Meadowbrook Estate
1609 Germiston, Johannesburg
Tel.: (+27) 10 248 6000
Fax: (+27) 10 248 6002
E-mail: lgradidge@grundfos.com

Spain
Bombas GRUNDFOS España S.A.
Camino de la Fuentecilla, s/n
E-28110 Algete (Madrid)
Tel.: +34-91-848 8800
Fax: +34-91-628 0465

Sweden
GRUNDFOS AB
Box 333 (Lunnagårdsgatan 6)
431 24 Mölndal
Tel.: +46 31 332 23 000
Fax: +46 31 331 94 60

Switzerland
GRUNDFOS Pumpen AG
Bruggacherstrasse 10
CH-8117 Fällanden/ZH
Tel.: +41-44-806 8111
Fax: +41-44-806 8115

Taiwan
GRUNDFOS Pumps (Taiwan) Ltd.
7 Floor, 219 Min-Chuan Road
Taichung, Taiwan, R.O.C.
Tel.: +886-4-2305 0868
Fax: +886-4-2305 0878

Thailand
GRUNDFOS (Thailand) Ltd.
92 Chaloem Phrakiat Rama 9 Road
Dokmai, Pravej, Bangkok 10250
Tel.: +66-2-725 8999
Fax: +66-2-725 8998

Turkey
GRUNDFOS POMPA San. ve Tic. Ltd. Sti.
Gebze Organize Sanayi Bölgesi
Ihsan dede Caddesi
2. yol 200. Sokak No. 204
41490 Gebze/ Kocaeli
Tel.: +90 - 262-679 7979
Fax: +90 - 262-679 7905
E-mail: satis@grundfos.com

Ukraine
ТОВ "ГРУНДФОС УКРАЇНА"
Бізнес Центр Європа
Столичне шосе, 103
м. Київ, 03131, Україна
Tel.: (+38 044) 237 04 00
Fax: (+38 044) 237 04 01
E-mail: ukraine@grundfos.com

United Arab Emirates
GRUNDFOS Gulf Distribution
P.O. Box 16768
Jebel Ali Free Zone, Dubai
Tel.: +971 4 8815 166
Fax: +971 4 8815 136

United Kingdom
GRUNDFOS Pumps Ltd.
Grovebury Road
Leighton Buzzard/Beds. LU7 4TL
Tel.: +44-1525-850000
Fax: +44-1525-850011

U.S.A.
Global Headquarters for WU
856 Koomey Road
Brookshire, Texas 77423 USA
Phone: +1-630-236-5500

Uzbekistan
Grundfos Tashkent, Uzbekistan
The Representative Office of Grundfos Kazakhstan in Uzbekistan
38a, Oybek street, Tashkent
Tel.: (+998) 71 150 3290 / 71 150 3291
Fax: (+998) 71 150 3292

Trademarks displayed in this material, including but not limited to Grundfos and the Grundfos logo, are registered trademarks owned by The Grundfos Group. © 2024 Grundfos Holding A/S, all rights reserved.

96428009 **02.2024**

ECM: 1387365

www.grundfos.com

GRUNDFOS

UNILIFT AP, APB and APG Control box

Navodila za montažo in obratovanje

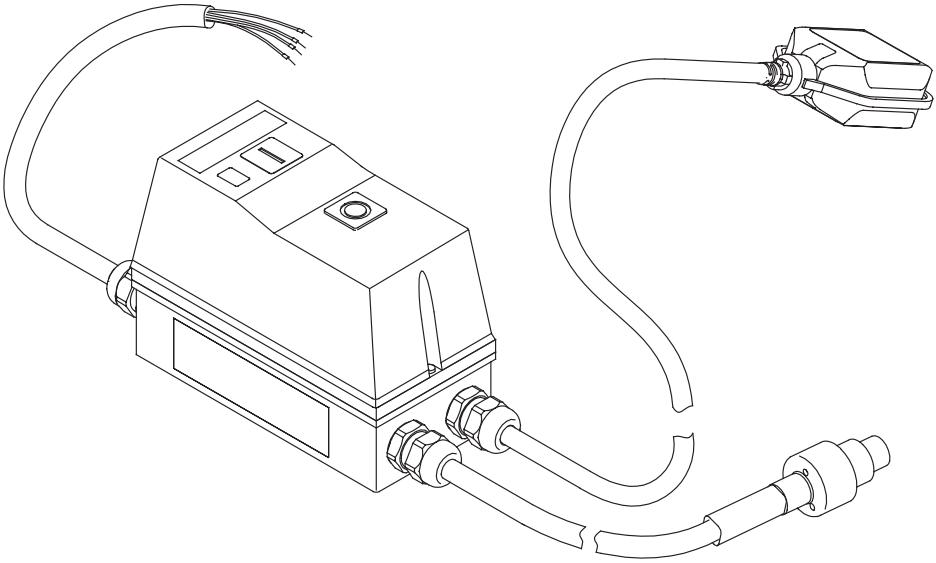

UNILIFT APG
Installation and operating instructions
(all available languages)
http://net.grundfos.com/qr/i/92662011

UNILIFT AP12,AP35,AP50
Installation and operating instructions
(all available languages)
http://net.grundfos.com/qr/i/96011045

UNILIFT AP35B, AP50B
Installation and operating instructions
(all available languages)
http://net.grundfos.com/qr/i/96004693

GRUNDFOS

UNILIFT AP, APB and APG Control box

Slovensko (SI)
Navodila za montažo in obratovanje 4

Prevod originalnega angleškega izvoda

Vsebina

1. Splošne informacije 4
1.1 Izjave o nevarnosti 4
1.2 Opombe 4

2. Predstavitev naprave 5
2.1 Opis naprave 5
2.2 Predvidena uporaba 5

3. Zahteve za namestitev 5

4. Električna priključitev 5
4.1 Diagram ožičenja 6

5. Zagon izdelka 7
5.1 Vklop in izklop črpalke 7
5.2 Ponastavitev toplotnega releja 7

6. Funkcije krmiljenja 7
6.1 Nadzorna plošča 7

7. Tehnični podatki 7

8. Vzdrževanje 7

9. Servis 8

10. Odstranjevanje izdelka 8

1. Splošne informacije

Te naprave ne smejo uporabljati otroci. Čiščenja in uporabniškega vzdrževanja ne smejo izvajati otroci.

Pred montažo naprave preberite ta dokument. Instalacija in delovanje morata biti skladna z lokalnimi predpisi.

1.1 Izjave o nevarnosti

V navodilih za montažo in obratovanje, varnostnih navodilih ter navodilih za servisiranje družbe Grundfos so lahko prikazani spodnji simboli in stavki o nevarnosti.

NEVARNOST

Označuje nevarno situacijo, ki bo povzročila smrt ali hudo telesno poškodbo, če je ne preprečite.

OPOZORILO

Označuje nevarno situacijo, ki bi lahko povzročila smrt ali hudo telesno poškodbo, če je ne preprečite.

POZOR

Označuje nevarno situacijo, ki bi lahko povzročila manjšo ali zmerno telesno poškodbo, če je ne preprečite.

Stavki o nevarnosti so oblikovani tako:

SIGNALNA BESEDA

Opis nevarnosti

Posledice neupoštevanja opozorila

- Ukrepi za preprečevanje nevarnosti.

1.2 Opombe

V navodilih za namestitev in obratovanje, varnostnih navodilih ter navodilih za servisiranje družbe Grundfos so lahko prikazani spodnji simboli in opombe.

Moder ali siv krog z belim grafičnim simbolom označuje, da je treba ukrepati.

Rdeč ali siv krog z diagonalno črto, morda tudi s črnim grafičnim simbolom, pomeni, da ne smejo biti sprejeti nobeni ukrepi oz. da morajo biti ustavljeni.

Neupoštevanje teh navodil lahko povzroči okvaro ali poškodbo opreme.

Namigi in nasveti za preprostejše delo.

2. Predstavitev naprave

2.1 Opis naprave

Krmilna omarica je sestavljena iz kablov in omarice z različnimi deli, ki omogočajo nadzor nad priključeno črpalko.

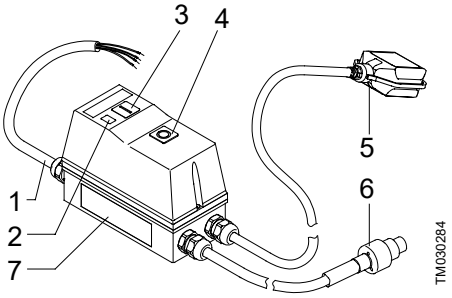

Poz.	Opis
1	Omrežni kabel
2	Indikatorska lučka, delovanje
3	Pritisni gumb **Start**
4	Pritisni gumb **Stop/Ponastavitev**
5	Plovno stikalo
6	Motorni kabel [1)]
7	Tipska ploščica

[1)] Na voljo so tri vrste kablov:
1) UNILIFT AP12, AP35 in AP50,
2) UNILIFT AP35B in AP50B.
3) UNILIFT APG.

2.2 Predvidena uporaba

Krmilna omarica je zasnovana za zaščito in vklop/izklop naslednjih tipov trifaznih črpalk:

- UNILIFT AP12
- UNILIFT AP35
- UNILIFT AP50
- UNILIFT AP35B
- UNILIFT AP50B
- UNILIFT APG.

3. Zahteve za namestitev

Za nastavitev plovnega stikala glejte navodila za montažo in obratovanje črpalke.

4. Električna priključitev

OPOZORILO
Električni udar
Smrt ali huda telesna poškodba
- Pred začetkom kakršnih koli del na napravi izklopite električno napajanje. Prav tako preprečite možnost nenamernega vklopa električnega napajanja.

OPOZORILO
Električni udar
Smrt ali huda telesna poškodba
- Montaža mora biti izvedena z odklopnim stikalom na preostali tok (FID) z izklopnim tokom manj kot 30 mA.

OPOZORILO
Električni udar
Smrt ali huda telesna poškodba
- Prepričajte se, da je napajalni vtič, dobavljen z izdelkom, skladen z lokalnimi predpisi.
- Vtič mora imeti isti zaščitni ozemljitveni priključni sistem (PE) kot napajalna vtičnica. Če ga nima, uporabite ustrezen adapter, če to dovoljujejo lokalni predpisi.

OPOZORILO
Električni udar
Smrt ali huda telesna poškodba
- Napajalni kabli brez vtiča morajo biti priključeni na napravo za odklop napajanja, ki mora biti v skladu z lokalnimi pravili ožičenja vgrajena v fiksno ožičenje.

OPOZORILO
Električni udar
Manjša ali zmerna telesna poškodba
- Preverite, ali omrežna napetost in frekvenca, navedeni na tipski ploščici črpalke, ustrezata električnemu napajanju, v katerem bo uporabljena.

Krmilna omarica mora biti priključena na zunanje glavno stikalo. Če črpalka ni nameščena v bližini glavnega stikala, mora biti ta možnost blokirana.

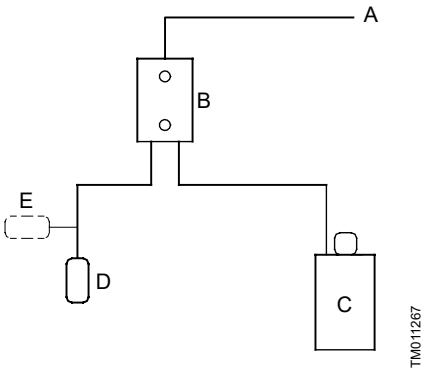

Blok diagram za krmiljenje nivoja

Poz.	Opis
A	Električno napajanje
B	Krmilna omarica
C	Črpalka
D	Nivojsko stikalo je odprto.
E	Nivojsko stikalo je zaprto.

4.1 Diagram ožičenja

OPOZORILO
Električni udar
Smrt ali huda telesna poškodba
- Pred začetkom kakršnih koli del na napravi izklopite električno napajanje.

Uporabnik ali inštalater je odgovoren za pravilno ozemljitev in zaščito, ki sta skladna z lokalnimi predpisi.

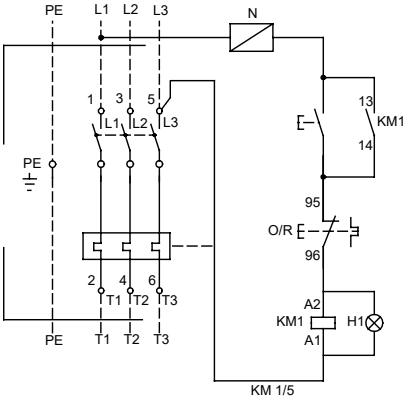

Diagram za krmilno omarico za UNILIFT AP, APB

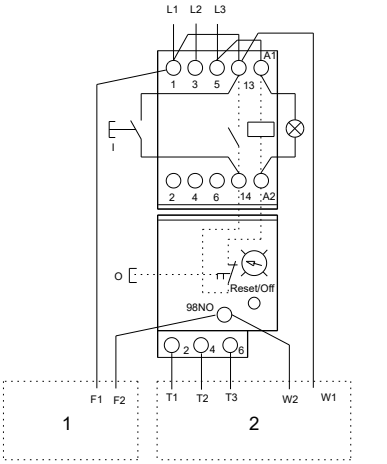

Diagram za krmilno omarico za UNILIFT AP

Poz.	Opis
1	Plovno stikalo
2	Motor

5. Zagon izdelka

Krmilna omarica ima trifazni kontaktor s toplotnim relejem. Kontaktor se vklopi in izklopi s plovnim stikalom in tako vklopi in izklopi črpalko. Ko je kontakt v plovnem stikalu zaprt, kontaktor deluje in črpalka se zažene.

5.1 Vklop in izklop črpalke

1. Pritisnite gumb **Start**.
   a. Če je kontakt plovnega stikala zaprt, se črpalka zažene.
   b. Če je kontakt plovnega stikala odprt, črpalka ostane izklopljena.
2. Pritisnite gumb **Stop/Ponastavitev**.
   a. Če je kontakt plovnega stikala zaprt, se črpalka izklopi.
   b. Če je kontakt plovnega stikala odprt, se črpalka izklopi.

5.2 Ponastavitev toplotnega releja

Če se je toplotni rele sprožil, ga je mogoče ponastaviti s hitrim pritiskom gumba **Stop/ Ponastavitev**.

- Če je kontakt plovnega stikala odprt, se vklopi toplotni rele, črpalka pa ostane izklopljena.
- Če je kontakt plovnega stikala zaprt, se vklopi toplotni rele in črpalka se vklopi.

6. Funkcije krmiljenja

6.1 Nadzorna plošča

Krmilna omarica ima dva pritisna gumba: enega za vklop črpalke in enega za izklop črpalke ter ponastavitev toplotnega releja.

Simbol		Opis
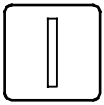	TM030285	Gumb **Start** za črpalko
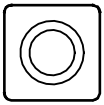	TM030286	Gumb **Stop/ Ponastavitev** za črpalko

7. Tehnični podatki

Razred zaščite	IP65 (IEC 60529)
Najm./najv. temperatura	0-40 °C

8. Vzdrževanje

OPOZORILO
Električni udar
Smrt ali huda telesna poškodba

- Pred začetkom kakršnih koli del na napravi izklopite električno napajanje.
- Prav tako preprečite možnost nenamernega vklopa električnega napajanja.

OPOZORILO
Električni udar
Smrt ali huda telesna poškodba

- Vse električne priključke mora izvesti usposobljen strokovnjak v skladu z lokalnimi predpisi.

Enkrat letno preverite tesnost vseh električnih priključkov znotraj krmilne omarice.

9. Servis

Za krmilno omarico ni na voljo servisnih delov.

10. Odstranjevanje izdelka

To napravo in njene dele je treba odstraniti na okolju prijazen način.

1. Uporabite javna ali zasebna podjetja za odvoz odpadkov.
2. Če to ni mogoče, se obrnite na najbližje podjetje ali servisno delavnico Grundfos.

Simbol prečrtanega smetnjaka na izdelku označuje, da morate izdelek zavreči ločeno od gospodinjskih odpadkov. Ko izdelek, ki je označen s tem simbolom, doseže konec življenjske dobe, ga odnesite na zbirno mesto, ki ga določijo lokalni organi za odstranjevanje odpadkov. Z ločenim zbiranjem in recikliranjem teh izdelkov pomagate pri varovanju okolja in zdravju ljudi.

Oglejte si tudi informacije o življenjski dobi na spletnem mestu *www.grundfos.com/product-recycling*

Argentina
Bombas GRUNDFOS de Argentina S.A.
Ruta Panamericana km. 37.500industin
1619 - Garín Pcia. de B.A.
Tel.: +54-3327 414 444
Fax: +54-3327 45 3190

Australia
GRUNDFOS Pumps Pty. Ltd.
P.O. Box 2040
Regency Park
South Australia 5942
Tel.: +61-8-8461-4611
Fax: +61-8-8340-0155

Austria
GRUNDFOS Pumpen Vertrieb
Ges.m.b.H.
Grundfosstraße 2
A-5082 Grödig/Salzburg
Tel.: +43-6246-883-0
Fax: +43-6246-883-30

Belgium
N.V. GRUNDFOS Bellux S.A.
Boomsesteenweg 81-83
B-2630 Aartselaar
Tel.: +32-3-870 7300
Fax: +32-3-870 7301

Bosnia and Herzegovina
GRUNDFOS Sarajevo
Zmaja od Bosne 7-7A
BiH-71000 Sarajevo
Tel.: +387 33 592 480
Fax: +387 33 590 465
www.ba.grundfos.com
E-mail: grundfos@bih.net.ba

Brazil
BOMBAS GRUNDFOS DO BRASIL
Av. Humberto de Alencar Castelo
Branco, 630
CEP 09850 - 300
São Bernardo do Campo - SP
Tel.: +55-11 4393 5533
Fax: +55-11 4343 5015

Bulgaria
Grundfos Bulgaria EOOD
Slatina District
Iztochna Tangenta street no. 100
BG - 1592 Sofia
Tel.: +359 2 49 22 200
Fax: +359 2 49 22 201
E-mail: bulgaria@grundfos.bg

Canada
GRUNDFOS Canada inc.
2941 Brighton Road
Oakville, Ontario
L6H 6C9
Tel.: +1-905 829 9533
Fax: +1-905 829 9512

China
GRUNDFOS Pumps (Shanghai) Co. Ltd.
10F The Hub, No. 33 Suhong Road
Minhang District
Shanghai 201106 PRC
Tel.: +86 21 612 252 22
Fax: +86 21 612 253 33

Columbia
GRUNDFOS Colombia S.A.S.
Km 1.5 vía Siberia-Cota Conj. Potrero
Chico,
Parque Empresarial Arcos de Cota Bod.
1A.
Cota, Cundinamarca
Tel.: +57(1)-2913444
Fax: +57(1)-8764586

Croatia
GRUNDFOS CROATIA d.o.o.
Buzinski prilaz 38, Buzin
HR-10010 Zagreb
Tel.: +385 1 6595 400
Fax: +385 1 6595 499
www.hr.grundfos.com

Czech Republic
GRUNDFOS Sales Czechia and Slovakia
s.r.o.
Čajkovského 21
779 00 Olomouc
Tel.: +420-585-716 111

Denmark
GRUNDFOS DK A/S
Martin Bachs Vej 3
DK-8850 Bjerringbro
Tel.: +45-87 50 50 50
Fax: +45-87 50 51 51
E-mail: info_GDK@grundfos.com
www.grundfos.com/DK

Estonia
GRUNDFOS Pumps Eesti OÜ
Peterburi tee 92G
11415 Tallinn
Tel.: + 372 606 1690
Fax: + 372 606 1691

Finland
OY GRUNDFOS Pumput AB
Trukkikuja 1
FI-01360 Vantaa
Tel.: +358-(0) 207 889 500

France
Pompes GRUNDFOS Distribution S.A.
Parc d'Activités de Chesnes
57, rue de Malacombe
F-38290 St. Quentin Fallavier (Lyon)
Tel.: +33-4 74 82 15 15
Fax: +33-4 74 94 10 51

Germany
GRUNDFOS GMBH
Schlüterstr. 33
40699 Erkrath
Tel.: +49-(0) 211 929 69-0
Fax: +49-(0) 211 929 69-3799
E-mail: infoservice@grundfos.de
Service in Deutschland:
kundendienst@grundfos.de

Greece
GRUNDFOS Hellas A.E.B.E.
20th km. Athinon-Markopoulou Av.
P.O. Box 71
GR-19002 Peania
Tel.: +0030-210-66 83 400
Fax: +0030-210-66 46 273

Hong Kong
GRUNDFOS Pumps (Hong Kong) Ltd.
Unit 1, Ground floor, Siu Wai industrial
Centre
29-33 Wing Hong Street & 68 King Lam
Street, Cheung Sha Wan
Kowloon
Tel.: +852-27861706 / 27861741
Fax: +852-27858664

Hungary
GRUNDFOS Hungária Kft.
Tópark u. 8
H-2045 Törökbálint
Tel.: +36-23 511 110
Fax: +36-23 511 111

India
GRUNDFOS Pumps india Private Limited
118 Old Mahabalipuram Road
Thoraipakkam
Chennai 600 097
Tel.: +91-44 2496 6800

Indonesia
PT GRUNDFOS Pompa
Graha intirub Lt. 2 & 3
Jln. Cililitan Besar No.454. Makasar,
Jakarta Timur
ID-Jakarta 13650
Tel.: +62 21-469-51900
Fax: +62 21-460 6910 / 460 6901

Ireland
GRUNDFOS (Ireland) Ltd.
Unit A, Merrywell Business Park
Ballymount Road Lower
Dublin 12
Tel.: +353-1-4089 800
Fax: +353-1-4089 830

Italy
GRUNDFOS Pompe Italia S.r.l.
Via Gran Sasso 4
I-20060 Truccazzano (Milano)
Tel.: +39-02-95838112
Fax: +39-02-95309290 / 95838461

Japan
GRUNDFOS Pumps K.K.
1-2-3, Shin-Miyakoda, Kita-ku
Hamamatsu
431-2103 Japan
Tel.: +81 53 428 4760
Fax: +81 53 428 5005

Kazakhstan
Grundfos Kazakhstan LLP
7' Kyz-Zhibek Str., Kok-Tobe micr.
KZ-050020 Almaty Kazakhstan
Tel.: +7 (727) 227-98-55/56

Korea
GRUNDFOS Pumps Korea Ltd.
6th Floor, Aju Building 679-5
Yeoksam-dong, Kangnam-ku, 135-916
Seoul, Korea
Tel.: +82-2-5317 600
Fax: +82-2-5633 725

Latvia
SIA GRUNDFOS Pumps Latvia
Deglava biznesa centrs
Augusta Deglava ielā 60
LV-1035, Rīga,
Tel.: + 371 714 9640, 7 149 641
Fax: + 371 914 9646

Lithuania
GRUNDFOS Pumps UAB
Smolensko g. 6
LT-03201 Vilnius
Tel.: + 370 52 395 430
Fax: + 370 52 395 431

Malaysia
GRUNDFOS Pumps Sdn. Bhd.
7 Jalan Peguam U1/25
Glenmarie industrial Park
40150 Shah Alam, Selangor
Tel.: +60-3-5569 2922
Fax: +60-3-5569 2866

Mexico
Bombas GRUNDFOS de México
S.A. de C.V.
Boulevard TLC No. 15
Parque industrial Stiva Aeropuerto
Apodaca, N.L. 66600
Tel.: +52-81-8144 4000
Fax: +52-81-8144 4010

Netherlands
GRUNDFOS Netherlands
Veluwezoom 35
1326 AE Almere
Postbus 22015
1302 CA ALMERE
Tel.: +31-88-478 6336
Fax: +31-88-478 6332
E-mail: info_gnl@grundfos.com

New Zealand
GRUNDFOS Pumps NZ Ltd.
17 Beatrice Tinsley Crescent
North Harbour Industrial Estate
Albany, Auckland
Tel.: +64-9-415 3240
Fax: +64-9-415 3250

Norway
GRUNDFOS Pumper A/S
Strømsveien 344
Postboks 235, Leirdal
N-1011 Oslo
Tel.: +47-22 90 47 00
Fax: +47-22 32 21 50

Poland
GRUNDFOS Pompy Sp. z o.o.
ul. Klonowa 23
Baranowo k. Poznania
PL-62-081 Przeźmierowo
Tel.: (+48-61) 650 13 00
Fax: (+48-61) 650 13 50

Portugal
Bombas GRUNDFOS Portugal, S.A.
Rua Calvet de Magalhães, 241
Apartado 1079
P-2770-153 Paço de Arcos
Tel.: +351-21-440 76 00
Fax: +351-21-440 76 90

Romania
GRUNDFOS Pompe România SRL
S-PARK BUSINESS CENTER, Clădirea A2, etaj 2
Str. Tipografilor, Nr. 11-15, Sector 1, Cod 013714
Bucuresti, Romania
Tel.: 004 021 2004 100
E-mail: romania@grundfos.ro

Serbia
Grundfos Srbija d.o.o.
Omladinskih brigada 90b
11070 Novi Beograd
Tel.: +381 11 2258 740
Fax: +381 11 2281 769
www.rs.grundfos.com

Singapore
GRUNDFOS (Singapore) Pte. Ltd.
25 Jalan Tukang
Singapore 619264
Tel.: +65-6681 9688
Faxax: +65-6681 9689

Slovakia
GRUNDFOS s.r.o.
Prievozská 4D 821 09 BRATISLAVA
Tel.: +421 2 5020 1426
sk.grundfos.com

Slovenia
GRUNDFOS LJUBLJANA, d.o.o.
Leskoškova 9e, 1122 Ljubljana
Tel.: +386 (0) 1 568 06 10
Fax: +386 (0)1 568 06 19
E-mail: tehnika-si@grundfos.com

South Africa
GRUNDFOS (PTY) LTD
16 Lascelles Drive, Meadowbrook Estate
1609 Germiston, Johannesburg
Tel.: (+27) 10 248 6000
Fax: (+27) 10 248 6002
E-mail: lgradidge@grundfos.com

Spain
Bombas GRUNDFOS España S.A.
Camino de la Fuentecilla, s/n
E-28110 Algete (Madrid)
Tel.: +34-91-848 8800
Fax: +34-91-628 0465

Sweden
GRUNDFOS AB
Box 333 (Lunnagårdsgatan 6)
431 24 Mölndal
Tel.: +46 31 332 23 000
Fax: +46 31 331 94 60

Switzerland
GRUNDFOS Pumpen AG
Bruggacherstrasse 10
CH-8117 Fällanden/ZH
Tel.: +41-44-806 8111
Fax: +41-44-806 8115

Taiwan
GRUNDFOS Pumps (Taiwan) Ltd.
7 Floor, 219 Min-Chuan Road
Taichung, Taiwan, R.O.C.
Tel.: +886-4-2305 0868
Fax: +886-4-2305 0878

Thailand
GRUNDFOS (Thailand) Ltd.
92 Chaloem Phrakiat Rama 9 Road
Dokmai, Pravej, Bangkok 10250
Tel.: +66-2-725 8999
Fax: +66-2-725 8998

Turkey
GRUNDFOS POMPA San. ve Tic. Ltd. Sti.
Gebze Organize Sanayi Bölgesi
Ihsan dede Caddesi
2. yol 200. Sokak No. 204
41490 Gebze/ Kocaeli
Tel.: +90 - 262-679 7979
Fax: +90 - 262-679 7905
E-mail: satis@grundfos.com

Ukraine
ТОВ "ГРУНДФОС УКРАЇНА"
Бізнес Центр Європа
Столичне шосе, 103
м. Київ, 03131, Україна
Tel.: (+38 044) 237 04 00
Fax: (+38 044) 237 04 01
E-mail: ukraine@grundfos.com

United Arab Emirates
GRUNDFOS Gulf Distribution
P.O. Box 16768
Jebel Ali Free Zone, Dubai
Tel.: +971 4 8815 166
Fax: +971 4 8815 136

United Kingdom
GRUNDFOS Pumps Ltd.
Grovebury Road
Leighton Buzzard/Beds. LU7 4TL
Tel.: +44-1525-850000
Fax: +44-1525-850011

U.S.A.
Global Headquarters for WU
856 Koomey Road
Brookshire, Texas 77423 USA
Phone: +1-630-236-5500

Uzbekistan
Grundfos Tashkent, Uzbekistan
The Representative Office of Grundfos Kazakhstan in Uzbekistan
38a, Oybek street, Tashkent
Tel.: (+998) 71 150 3290 / 71 150 3291
Fax: (+998) 71 150 3292

Trademarks displayed in this material, including but not limited to Grundfos and the Grundfos logo, are registered trademarks owned by The Grundfos Group. © 2024 Grundfos Holding A/S, all rights reserved.

96428009 **02.2024**

ECM: 1387365

www.grundfos.com

GRUNDFOS

UNILIFT AP, APB and APG Control box

Montažne i pogonske upute

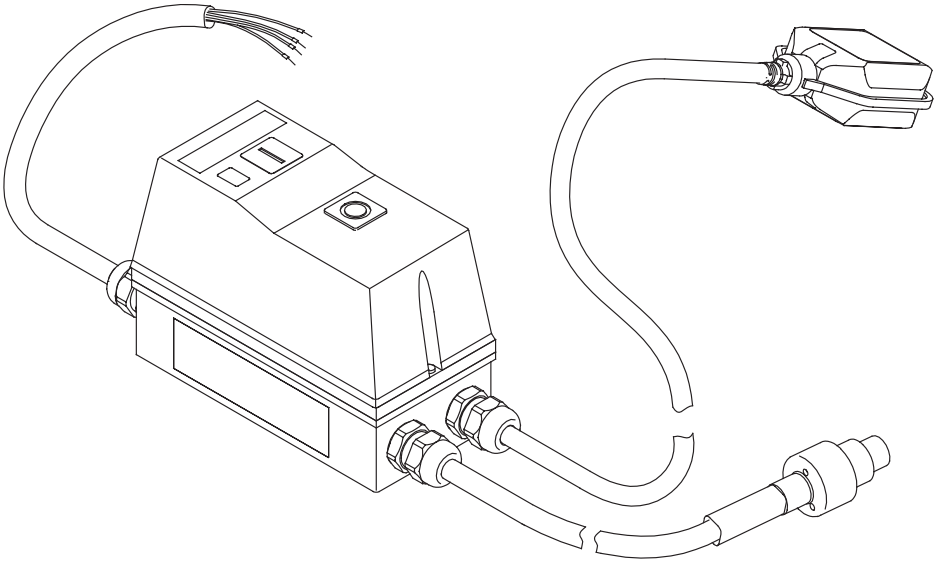

UNILIFT APG
Installation and operating instructions
(all available languages)
http://net.grundfos.com/qr/i/92662011

UNILIFT AP12,AP35,AP50
Installation and operating instructions
(all available languages)
http://net.grundfos.com/qr/i/96011045

UNILIFT AP35B, AP50B
Installation and operating instructions
(all available languages)
http://net.grundfos.com/qr/i/96004693

GRUNDFOS

UNILIFT AP, APB and APG Control box

Hrvatski (HR)
Montažne i pogonske upute 4

Prijevod originalne engleske verzije

Sadržaj

1. Opće informacije 4
1.1 Izjave o opasnostima 4
1.2 Napomene 4

2. Predstavljanje proizvoda 5
2.1 Opis proizvoda 5
2.2 Predviđena namjena 5

3. Zahtjevi za montažu 5

4. Električni spojevi 5
4.1 Dijagram ožičenja 6

5. Ponovno pokretanje proizvoda 7
5.1 Pokretanje i zaustavljanje crpke 7
5.2 Resetiranje toplinskog releja 7

6. Regulacijske funkcije 7
6.1 Radna ploča 7

7. Tehnički podaci 7

8. Održavanje 7

9. Servis 8

10. Odlaganje proizvoda 8

1. Opće informacije

Ovaj uređaj ne smiju koristiti djeca.
Čišćenje i korisničko održavanje ne smiju obavljati djeca.

Pročitajte ovaj dokument prije montaže proizvoda. Montaža i uporaba moraju biti sukladni s lokalnim propisima i prihvaćenim pravilima struke.

1.1 Izjave o opasnostima

Simboli i izjave o opasnostima u nastavku mogu se pojaviti u Grundfos uputama za ugradnju i uporabu, sigurnosnim uputama i servisnim uputama.

OPASNOST

Označava opasnu situaciju koja, ako se ne izbjegne, može dovesti do smrti ili osobne ozljede.

UPOZORENJE

Označava opasnu situaciju koja, ako se ne izbjegne, može dovesti do smrti ili osobne ozljede.

PAŽNJA

Označava opasnu situaciju koja, ako se ne izbjegne, može dovesti manje ili srednje ozljede.

Izjave o opasnostima organizirane su na sljedeći način:

SIGNALNA OZNAKA

Opis opasnosti

Posljedica ignoriranja upozorenja

- Radnja za izbjegavanje opasnosti.

1.2 Napomene

Simboli i napomene u nastavku mogu se pojaviti u Grundfos uputama za ugradnju i uporabu, sigurnosnim uputama i servisnim uputama.

Plavi ili sivi krug sa bijelim simbolom označava da se mora poduzeti radnja.

Crveni ili sivi krug s dijagonalnom crtom, moguće sa crnim simbolom, označava da se radnja ne smije poduzeti ili mora prestati.

Ako se ove upute ne slijede, može doći do kvara ili oštećenja opreme.

Savjeti i prijedlozi koji olakšavaju posao.

2. Predstavljanje proizvoda

2.1 Opis proizvoda

Upravljačka kutija se sastoji se kabela i ormarića koji sadrže različite dijelove, koji omogućuju upravljanje priključenom crpkom.

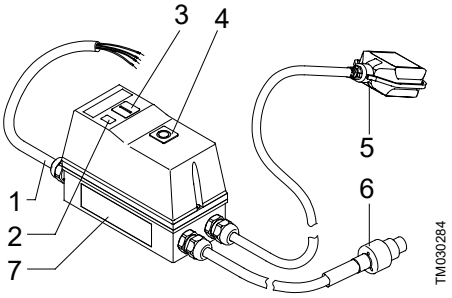

Poz.	Opis
1	Mrežni kabel
2	Svjetlosni indikator, crveni, rad
3	Tipka na pritisak, **Start**
4	Tipka na pritisak, **Zaustavljanje/ poništavanje**
5	Plovna sklopka
6	Kabel motora [1)]
7	Natpisna pločica

1) Tri su vrste kabela:
1) UNILIFT AP12, AP35 i AP50
2) UNILIFT AP35B i AP50B
3) UNILIFT APG.

2.2 Predviđena namjena

Upravljačka kutija je osmišljena za zaštitu i pokretanje/zaustavljanje sljedećih vrsta trofaznih crpki:

- UNILIFT AP12
- UNILIFT AP35
- UNILIFT AP50
- UNILIFT AP35B
- UNILIFT AP50B
- UNILIFT APG.

3. Zahtjevi za montažu

Za podešavanje plovne sklopke pogledajte upute za instalaciju i rad s crpkom.

4. Električni spojevi

UPOZORENJE
Električni udar
Smrt ili teška ozljeda
- Isključite napajanje prije nego započnete raditi na proizvodu. Osigurajte da električno napajanje ne može biti slučajno uključeno.

UPOZORENJE
Električni udar
Smrt ili teška ozljeda
- Instalaciju se mora montirati s pomoću uređaja diferencijalne struje (RCD) sa strujom iskapčanja manjom od 30 mA.

UPOZORENJE
Električni udar
Smrt ili teška ozljeda
- Provjerite da je utikač za napajanje isporučen s proizvodom u skladu s lokalnim propisima.
- Utikač mora imati isti sustav priključaka zaštitnog uzemljenja (PE) kao i utičnica. U suprotnom uporabite prikladni adapter ako je to u skladu s lokalnim propisima.

UPOZORENJE
Električni udar
Smrt ili teška ozljeda
- Kabeli za napajanje bez utikača moraju biti na uređaj koji prekida napajanje, a ugrađen je u fiksno ožičenje sukladno s lokalnim pravilima ožičenja.

UPOZORENJE
Električni udar
Mala ili umjerena ozljeda
- Provjerite da napon dovoda i frekvencija navedeni na natpisnoj pločici crpke odgovaraju opskrbi električnom energijom na kojoj će se koristiti.

Upravljačka kutija mora biti spojena na vanjsku glavnu sklopku. Ako se crpka ne instalira blizu glavne sklopke, mora biti vrste koja se može blokirati.

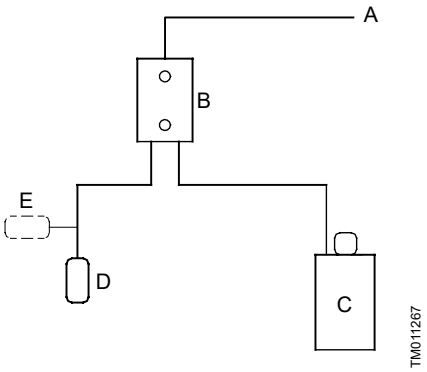

Blok dijagram za kontrolu razine

Poz.	Opis
A	Napajanje
B	Upravljačka kutija
C	Crpka
D	Prekidač razine otvoren
E	Prekidač razine zatvoren

4.1 Dijagram ožičenja

UPOZORENJE
Električni udar
Smrt ili teška ozljeda
- Isključite napajanje prije nego započnete raditi na proizvodu.

Korisnik ili instalater je odgovoran za ispravnu instalaciju uzemljenja i zaštite sukladno lokalnim propisima.

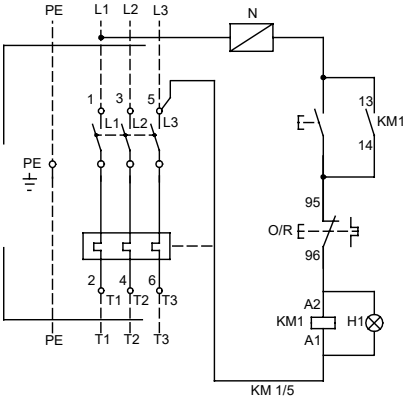

Dijagram za UNILIFT AP, APB upravljačku kutiju

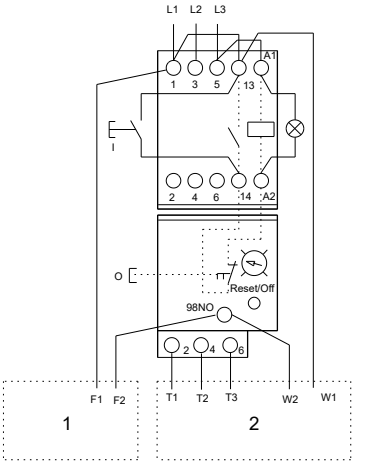

Dijagram za UNILIFT APG upravljačku kutiju

Poz.	Opis
1	Plovna sklopka
2	Motor

5. Ponovno pokretanje proizvoda

Upravljačka kutija ima trofazni sklopnik s toplinskim relejem. Sklopnik se uključuje i isključuje plovnom sklopkom te na taj način pokreće i zaustavlja crpku. Kada se kontakt u plovnoj sklopki zatvori, sklopnik se aktivira, a crpka se pokreće.

5.1 Pokretanje i zaustavljanje crpke

1. Pritisnite gumb **Pokretanje** .
   a. Ako se kontakt plovne sklopke zatvori, crpka se pokreće.
   b. Ako je kontakt plovne sklopke otvoren, crpka je i dalje zaustavljena.
2. Pritisnite gumb **Zaustavljanje / poništavanje** .
   a. Ako se kontakt plovne sklopke zatvori, crpka se zaustavlja.
   b. Ako se kontakt plovne sklopke otvori, crpka se zaustavlja.

5.2 Resetiranje toplinskog releja

Ako se toplinski relej aktivirao, može se poništiti kratkim pritiskom na gumb **Zaustavljanje/ poništavanje**.

- Ako se kontakt plovne sklopke otvori, toplinski relej se uključuje, ali crpka ostaje zaustavljena.
- Ako se kontakt plovne sklopke zatvori, toplinski relej se uključuje i crpka se pokreće.

6. Regulacijske funkcije

6.1 Radna ploča

Upravljačka kutija ima dvije tipke na pritisak: jednu za pokretanje crpke i jednu za zaustavljanje crpke i poništavanje toplinskog releja.

Simbol		Opis
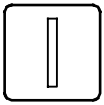	TM030285	Tipka **Pokretanje** za crpku
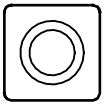	TM030286	Tipka **Zaustavljanje / poništavanje** za crpku

7. Tehnički podaci

Klasa zaštite	IP65 (IEC 60529)
Min./maks. temperatura	0-40 °C

8. Održavanje

UPOZORENJE
Električni udar
Smrt ili teška ozljeda

- Isključite napajanje prije nego započnete raditi na proizvodu.
- Osigurajte da električno napajanje ne može biti slučajno uključeno.

UPOZORENJE
Električni udar
Smrt ili teška ozljeda

- Sve električne priključke mora izvesti kvalificirani električar sukladno lokalnim propisima.

Jednom godišnje provjerite nepropusnost svih električnih spojeva unutar upravljačke kutije.

9. Servis

Nisu dostupni servisni dijelovi za upravljačku kutiju.

10. Odlaganje proizvoda

Ovaj proizvod ili njegove dijelove potrebno je zbrinuti na ekološki prihvatljiv način.

1. Koristite javne ili privatne usluge za prikupljanje otpada.
2. Ukoliko to nije moguće, kontakirajte najbližu Grundfos tvrtku ili servis.

Prekriženi simbol kante za smeće na proizvodu znači da se mora zbrinuti odvojeno od otpada iz domaćinstava. Kada proizvod označen tim simbolom dosegne kraj radnog vijeka, odnesite ga u centar za prikupljanje lokalne uprave za zbrinjavanje otpada. Odvojeno prikupljanje i recikliranje takvih proizvoda pridonijet će zaštiti okoliša i zdravlja ljudi.

Pogledajte i upute za kraj radnog vijeka na *www.grundfos.com/product-recycling*

Argentina
Bombas GRUNDFOS de Argentina S.A.
Ruta Panamericana km. 37.500industin 1619 - Garín Pcia. de B.A.
Tel.: +54-3327 414 444
Fax: +54-3327 45 3190

Australia
GRUNDFOS Pumps Pty. Ltd.
P.O. Box 2040
Regency Park
South Australia 5942
Tel.: +61-8-8461-4611
Fax: +61-8-8340-0155

Austria
GRUNDFOS Pumpen Vertrieb Ges.m.b.H.
Grundfosstraße 2
A-5082 Grödig/Salzburg
Tel.: +43-6246-883-0
Fax: +43-6246-883-30

Belgium
N.V. GRUNDFOS Bellux S.A.
Boomsesteenweg 81-83
B-2630 Aartselaar
Tel.: +32-3-870 7300
Fax: +32-3-870 7301

Bosnia and Herzegovina
GRUNDFOS Sarajevo
Zmaja od Bosne 7-7A
BiH-71000 Sarajevo
Tel.: +387 33 592 480
Fax: +387 33 590 465
www.ba.grundfos.com
E-mail: grundfos@bih.net.ba

Brazil
BOMBAS GRUNDFOS DO BRASIL
Av. Humberto de Alencar Castelo Branco, 630
CEP 09850 - 300
São Bernardo do Campo - SP
Tel.: +55-11 4393 5533
Fax: +55-11 4343 5015

Bulgaria
Grundfos Bulgaria EOOD
Slatina District
Iztochna Tangenta street no. 100
BG - 1592 Sofia
Tel.: +359 2 49 22 200
Fax: +359 2 49 22 201
E-mail: bulgaria@grundfos.bg

Canada
GRUNDFOS Canada inc.
2941 Brighton Road
Oakville, Ontario
L6H 6C9
Tel.: +1-905 829 9533
Fax: +1-905 829 9512

China
GRUNDFOS Pumps (Shanghai) Co. Ltd.
10F The Hub, No. 33 Suhong Road
Minhang District
Shanghai 201106 PRC
Tel.: +86 21 612 252 22
Fax: +86 21 612 253 33

Columbia
GRUNDFOS Colombia S.A.S.
Km 1.5 vía Siberia-Cota Conj. Potrero Chico,
Parque Empresarial Arcos de Cota Bod. 1A.
Cota, Cundinamarca
Tel.: +57(1)-2913444
Fax: +57(1)-8764586

Croatia
GRUNDFOS CROATIA d.o.o.
Buzinski prilaz 38, Buzin
HR-10010 Zagreb
Tel.: +385 1 6595 400
Fax: +385 1 6595 499
www.hr.grundfos.com

Czech Republic
GRUNDFOS Sales Czechia and Slovakia s.r.o.
Ćajkovského 21
779 00 Olomouc
Tel.: +420-585-716 111

Denmark
GRUNDFOS DK A/S
Martin Bachs Vej 3
DK-8850 Bjerringbro
Tel.: +45-87 50 50 50
Fax: +45-87 50 51 51
E-mail: info_GDK@grundfos.com
www.grundfos.com/DK

Estonia
GRUNDFOS Pumps Eesti OÜ
Peterburi tee 92G
11415 Tallinn
Tel.: + 372 606 1690
Fax: + 372 606 1691

Finland
OY GRUNDFOS Pumput AB
Trukkikuja 1
FI-01360 Vantaa
Tel.: +358-(0) 207 889 500

France
Pompes GRUNDFOS Distribution S.A.
Parc d'Activités de Chesnes
57, rue de Malacombe
F-38290 St. Quentin Fallavier (Lyon)
Tel.: +33-4 74 82 15 15
Fax: +33-4 74 94 10 51

Germany
GRUNDFOS GMBH
Schlüterstr. 33
40699 Erkrath
Tel.: +49-(0) 211 929 69-0
Fax: +49-(0) 211 929 69-3799
E-mail: infoservice@grundfos.de
Service in Deutschland:
kundendienst@grundfos.de

Greece
GRUNDFOS Hellas A.E.B.E.
20th km. Athinon-Markopoulou Av.
P.O. Box 71
GR-19002 Peania
Tel.: +0030-210-66 83 400
Fax: +0030-210-66 46 273

Hong Kong
GRUNDFOS Pumps (Hong Kong) Ltd.
Unit 1, Ground floor, Siu Wai industrial Centre
29-33 Wing Hong Street & 68 King Lam Street, Cheung Sha Wan
Kowloon
Tel.: +852-27861706 / 27861741
Fax: +852-27858664

Hungary
GRUNDFOS Hungária Kft.
Tópark u. 8
H-2045 Törökbálint
Tel.: +36-23 511 110
Fax: +36-23 511 111

India
GRUNDFOS Pumps india Private Limited
118 Old Mahabalipuram Road
Thoraipakkam
Chennai 600 097
Tel.: +91-44 2496 6800

Indonesia
PT GRUNDFOS Pompa
Graha intirub Lt. 2 & 3
Jln. Cililitan Besar No.454. Makasar,
Jakarta Timur
ID-Jakarta 13650
Tel.: +62 21-469-51900
Fax: +62 21-460 6910 / 460 6901

Ireland
GRUNDFOS (Ireland) Ltd.
Unit A, Merrywell Business Park
Ballymount Road Lower
Dublin 12
Tel.: +353-1-4089 800
Fax: +353-1-4089 830

Italy
GRUNDFOS Pompe Italia S.r.l.
Via Gran Sasso 4
I-20060 Truccazzano (Milano)
Tel.: +39-02-95838112
Fax: +39-02-95309290 / 95838461

Japan
GRUNDFOS Pumps K.K.
1-2-3, Shin-Miyakoda, Kita-ku
Hamamatsu
431-2103 Japan
Tel.: +81 53 428 4760
Fax: +81 53 428 5005

Kazakhstan
Grundfos Kazakhstan LLP
7' Kyz-Zhibek Str., Kok-Tobe micr.
KZ-050020 Almaty Kazakhstan
Tel.: +7 (727) 227-98-55/56

Korea
GRUNDFOS Pumps Korea Ltd.
6th Floor, Aju Building 679-5
Yeoksam-dong, Kangnam-ku, 135-916
Seoul, Korea
Tel.: +82-2-5317 600
Fax: +82-2-5633 725

Latvia
SIA GRUNDFOS Pumps Latvia
Deglava biznesa centrs
Augusta Deglava ielā 60
LV-1035, Rīga,
Tel.: + 371 714 9640, 7 149 641
Fax: + 371 914 9646

Lithuania
GRUNDFOS Pumps UAB
Smolensko g. 6
LT-03201 Vilnius
Tel.: + 370 52 395 430
Fax: + 370 52 395 431

Malaysia
GRUNDFOS Pumps Sdn. Bhd.
7 Jalan Peguam U1/25
Glenmarie industrial Park
40150 Shah Alam, Selangor
Tel.: +60-3-5569 2922
Fax: +60-3-5569 2866

Mexico
Bombas GRUNDFOS de México
S.A. de C.V.
Boulevard TLC No. 15
Parque industrial Stiva Aeropuerto
Apodaca, N.L. 66600
Tel.: +52-81-8144 4000
Fax: +52-81-8144 4010

Netherlands
GRUNDFOS Netherlands
Veluwezoom 35
1326 AE Almere
Postbus 22015
1302 CA ALMERE
Tel.: +31-88-478 6336
Fax: +31-88-478 6332
E-mail: info_gnl@grundfos.com

New Zealand
GRUNDFOS Pumps NZ Ltd.
17 Beatrice Tinsley Crescent
North Harbour Industrial Estate
Albany, Auckland
Tel.: +64-9-415 3240
Fax: +64-9-415 3250

Norway
GRUNDFOS Pumper A/S
Strømsveien 344
Postboks 235, Leirdal
N-1011 Oslo
Tel.: +47-22 90 47 00
Fax: +47-22 32 21 50

Poland
GRUNDFOS Pompy Sp. z o.o.
ul. Klonowa 23
Baranowo k. Poznania
PL-62-081 Przeźmierowo
Tel.: (+48-61) 650 13 00
Fax: (+48-61) 650 13 50

Portugal
Bombas GRUNDFOS Portugal, S.A.
Rua Calvet de Magalhães, 241
Apartado 1079
P-2770-153 Paço de Arcos
Tel.: +351-21-440 76 00
Fax: +351-21-440 76 90

Romania
GRUNDFOS Pompe România SRL
S-PARK BUSINESS CENTER, Clădirea A2, etaj 2
Str. Tipografilor, Nr. 11-15, Sector 1, Cod 013714
Bucuresti, Romania
Tel.: 004 021 2004 100
E-mail: romania@grundfos.ro

Serbia
Grundfos Srbija d.o.o.
Omladinskih brigada 90b
11070 Novi Beograd
Tel.: +381 11 2258 740
Fax: +381 11 2281 769
www.rs.grundfos.com

Singapore
GRUNDFOS (Singapore) Pte. Ltd.
25 Jalan Tukang
Singapore 619264
Tel.: +65-6681 9688
Faxax: +65-6681 9689

Slovakia
GRUNDFOS s.r.o.
Prievozská 4D 821 09 BRATISLAVA
Tel.: +421 2 5020 1426
sk.grundfos.com

Slovenia
GRUNDFOS LJUBLJANA, d.o.o.
Leskoškova 9e, 1122 Ljubljana
Tel.: +386 (0) 1 568 06 10
Fax: +386 (0)1 568 06 19
E-mail: tehnika-si@grundfos.com

South Africa
GRUNDFOS (PTY) LTD
16 Lascelles Drive, Meadowbrook Estate
1609 Germiston, Johannesburg
Tel.: (+27) 10 248 6000
Fax: (+27) 10 248 6002
E-mail: lgradidge@grundfos.com

Spain
Bombas GRUNDFOS España S.A.
Camino de la Fuentecilla, s/n
E-28110 Algete (Madrid)
Tel.: +34-91-848 8800
Fax: +34-91-628 0465

Sweden
GRUNDFOS AB
Box 333 (Lunnagårdsgatan 6)
431 24 Mölndal
Tel.: +46 31 332 23 000
Fax: +46 31 331 94 60

Switzerland
GRUNDFOS Pumpen AG
Bruggacherstrasse 10
CH-8117 Fällanden/ZH
Tel.: +41-44-806 8111
Fax: +41-44-806 8115

Taiwan
GRUNDFOS Pumps (Taiwan) Ltd.
7 Floor, 219 Min-Chuan Road
Taichung, Taiwan, R.O.C.
Tel.: +886-4-2305 0868
Fax: +886-4-2305 0878

Thailand
GRUNDFOS (Thailand) Ltd.
92 Chaloem Phrakiat Rama 9 Road
Dokmai, Pravej, Bangkok 10250
Tel.: +66-2-725 8999
Fax: +66-2-725 8998

Turkey
GRUNDFOS POMPA San. ve Tic. Ltd. Sti.
Gebze Organize Sanayi Bölgesi
Ihsan dede Caddesi
2. yol 200. Sokak No. 204
41490 Gebze/ Kocaeli
Tel.: +90 - 262-679 7979
Fax: +90 - 262-679 7905
E-mail: satis@grundfos.com

Ukraine
ТОВ "ГРУНДФОС УКРАЇНА"
Бізнес Центр Європа
Столичне шосе, 103
м. Київ, 03131, Україна
Tel.: (+38 044) 237 04 00
Fax: (+38 044) 237 04 01
E-mail: ukraine@grundfos.com

United Arab Emirates
GRUNDFOS Gulf Distribution
P.O. Box 16768
Jebel Ali Free Zone, Dubai
Tel.: +971 4 8815 166
Fax: +971 4 8815 136

United Kingdom
GRUNDFOS Pumps Ltd.
Grovebury Road
Leighton Buzzard/Beds. LU7 4TL
Tel.: +44-1525-850000
Fax: +44-1525-850011

U.S.A.
Global Headquarters for WU
856 Koomey Road
Brookshire, Texas 77423 USA
Phone: +1-630-236-5500

Uzbekistan
Grundfos Tashkent, Uzbekistan
The Representative Office of Grundfos Kazakhstan in Uzbekistan
38a, Oybek street, Tashkent
Tel.: (+998) 71 150 3290 / 71 150 3291
Fax: (+998) 71 150 3292

Trademarks displayed in this material, including but not limited to Grundfos and the Grundfos logo, are registered trademarks owned by The Grundfos Group. © 2024 Grundfos Holding A/S, all rights reserved.

96428009 **02.2024**

ECM: 1387365

www.grundfos.com

GRUNDFOS

UNILIFT AP, APB and APG Control box

Uputstvo za instalaciju i rad

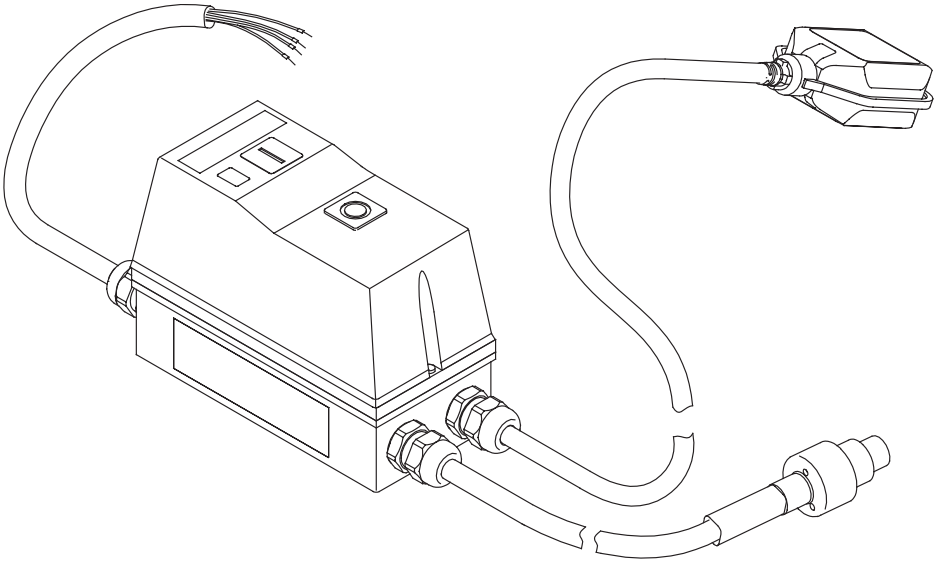

UNILIFT APG
Installation and operating instructions
(all available languages)
http://net.grundfos.com/qr/i/92662011

UNILIFT AP12,AP35,AP50
Installation and operating instructions
(all available languages)
http://net.grundfos.com/qr/i/96011045

UNILIFT AP35B, AP50B
Installation and operating instructions
(all available languages)
http://net.grundfos.com/qr/i/96004693

GRUNDFOS

UNILIFT AP, APB and APG Control box

Srpski (RS)
Uputstvo za instalaciju i rad 4

Prevod originalne engleske verzije

Sadržaj

1. Opšte informacije 4
1.1 Izjave o opasnostima 4
1.2 Napomene 4
2. Predstavljanje proizvoda 5
2.1 Opis proizvoda 5
2.2 Namena 5
3. Uslovi za instalaciju 5
4. Elektro povezivanje 5
4.1 Šema ožičenja 6
5. Puštanje proizvoda u rad 7
5.1 Uključenje i isključenje pumpe 7
5.2 Resetovanje termičkog releja. 7
6. Kontrolne funkcije 7
6.1 Komandna tabla. 7
7. Tehnički podaci 7
8. Održavanje 7
9. Servis 8
10. Odlaganje proizvoda 8

1. Opšte informacije

Deca ne smeju da koriste ovaj uređaj. Čišćenje i korisničko održavanje ne smeju da obavljaju deca.

Pročitajte ovaj dokument pre nego što instalirate proizvod. Instalacija i rad moraju biti u skladu sa lokalnim propisima i prihvaćenim kodeksima dobre prakse.

1.1 Izjave o opasnostima

Donji simboli i izjave o opasnostima se mogu pojaviti u Grundfos uputstvima za instalaciju i rad, sigurnosnim uputstvima i servisnim uputstvima.

OPASNOST

Prikazuje opasnu situaciju koja će, ako se ne izbegne, dovesti do smrti ili ozbiljne telesne povrede.

UPOZORENJE

Prikazuje opasnu situaciju koja, ako se ne izbegne, može dovesti do smrti ili ozbiljne telesne povrede.

OPREZ

Prikazuje opasnu situaciju koja, ako se ne izbegne, može dovesti do lake ili umerene telesne povrede.

Izjave o opasnostima su organizovane na sledeći način:

SIGNALNA OZNAKA

Opis opasnosti

Posledice ignorisanja upozorenja

- Postupak za izbegavanje opasnosti.

1.2 Napomene

Donji simboli i napomene mogu se pojaviti u Grundfos uputstvu za instalaciju i rad, bezbednosnom uputstvu i servisnom uputstvu.

Plavi ili sivi krug sa belim grafičkim simbolom ukazuje da se mere moraju preduzeti.

Crveni ili sivi krug sa kosom crtom, uz mogući crni simbol, ukazuje da se mere ne smeju primeniti ili se moraju zaustaviti.

Ako se ova uputstva ne poštuju, može doći do kvara ili oštećenja opreme.

Saveti koji rad čine lakšim.

2. Predstavljanje proizvoda

2.1 Opis proizvoda

Kontrolna kutija se sastoji od kablova i kućišta koje sadrži različite delove koji omogućuju kontrolu povezane pumpe.

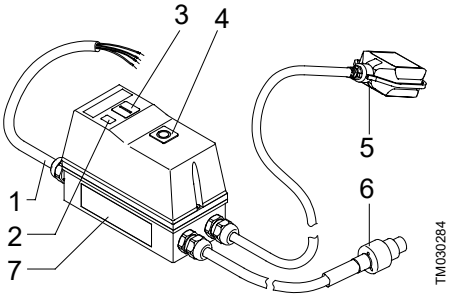

Poz.	Opis
1	Kabl napajanja
2	Indikaciona lampica, rad
3	Dugme, **Uključenje**
4	Dugme, **Isključenje/resetovanje**
5	Prekidač na plovak
6	Kabl motora [1)]
7	Natpisna pločica

[1)] Postoje tri tipa kabla:
1) UNILIFT AP12, AP35 i AP50
2) UNILIFT AP35B i AP50B
3) UNILIFT APG.

2.2 Namena

Kontrolna kutija je namenjena za zaštitu i uključenje/isključenje sledećih tipova trofaznih pumpi:

- UNILIFT AP12
- UNILIFT AP35
- UNILIFT AP50
- UNILIFT AP35B
- UNILIFT AP50B
- UNILIFT APG.

3. Uslovi za instalaciju

Za podešavanje prekidača na plovak pogledajte uputstvo za instalaciju i rad pumpe.

4. Elektro povezivanje

UPOZORENJE
Strujni udar
Smrt ili teška telesna povreda
- Pre bilo kakvog rada na proizvodu, isključite napajanje strujom. Mora se obezbediti da ne dođe do slučajnog uključivanja napajanja strujom.

UPOZORENJE
Strujni udar
Smrt ili teška telesna povreda
- Instalacija mora imati zaštitnu strujnu sklopku (RCD) sa strujom aktiviranja manjom od 30 mA.

UPOZORENJE
Strujni udar
Smrt ili teška telesna povreda
- Vodite računa da je utikač isporučen sa proizvodom u skladu sa lokalnim propisima.
- Utikač mora da poseduje isti sistem povezivanja sa zaštitnim uzemljenjem (ZU) kao i strujna utičnica. U protivnom upotrebite prikladni adapter ako to dopuštaju lokalni propisi.

UPOZORENJE
Strujni udar
Smrt ili teška telesna povreda
- Kablovi napajanja bez utikača moraju se povezati na uređaj za prekid napajanja ugrađen u fiksno ožičenje, u skladu sa lokalnim propisima.

PAŽNJA
Strujni udar
Manja ili umerena telesna povreda
- Proverite da li mrežni napon i frekvencija navedeni na natpisnoj pločici pumpe odgovaraju električnom napajanju na kome će se koristiti.

Kontrolna kutija mora biti povezana na spoljni glavni prekidač. Ako pumpa nije instalirana blizu glavnog prekidača, on mora imati mogućnost zaključavanja.

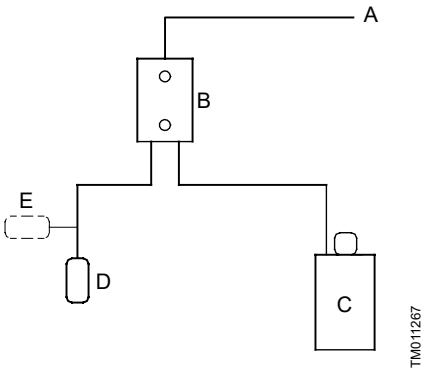

Blok šema za kontrolu nivoa

Poz.	Opis
A	Napajanje
B	Kontrolna kutija
C	Pumpa
D	Prekidač nivoa otvoren
E	Prekidač nivoa zatvoren

4.1 Šema ožičenja

UPOZORENJE
Strujni udar
Smrt ili teška telesna povreda

- Pre bilo kakvog rada na proizvodu, isključite napajanje strujom.

Korisnik ili instalater je odgovoran za odgovarajuće uzemljenje i zaštitu, u skladu sa lokalnim propisima.

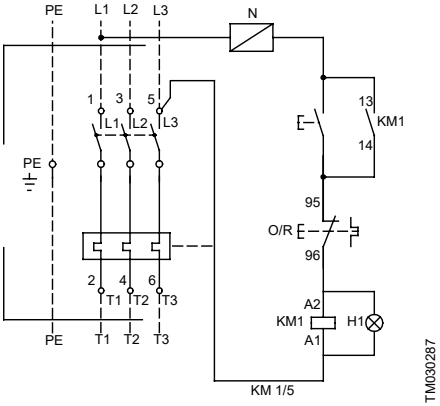

Šema kontrolne kutije za UNILIFT AP, APB

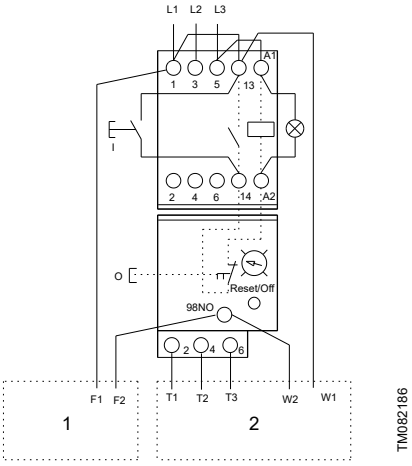

Šema kontrolne kutije za UNILIFT APG

Poz.	Opis
1	Prekidač na plovak
2	Motor

5. Puštanje proizvoda u rad

Kontrolna kutija sadrži trofazni kontaktor sa termičkim relejem. Kontaktor se uključuje i isključuje pomoću prekidača na plovak i tako uključuje i isključuje pumpu. Kada je kontakt u prekidaču na plovak zatvoren, kontaktor vrši rad i pumpa se uključuje.

5.1 Uključenje i isključenje pumpe

1. Pritisnite dugme za **Uključenje**.
   a. Ako je kontakt prekidača na plovak zatvoren, pumpa se uključuje.
   b. Ako je kontakt prekidača na plovak otvoren, pumpa ostaje isključena.
2. Pritisnite dugme **Isključenje/resetovanje**.
   a. Ako je kontakt prekidača na plovak zatvoren, pumpa se isključuje.
   b. Ako je kontakt prekidača na plovak otvoren, pumpa se isključuje.

5.2 Resetovanje termičkog releja

Ako se termički relej aktivirao, može se resetovati kratkim pritiskom na dugme **Isključenje/resetovanje**.

- Ako je kontakt prekidača na plovak otvoren, termički relej je uključen, ali pumpa ostaje isključena.
- Ako je kontakt prekidača na plovak zatvoren, termički relej je uključen i pumpa se uključuje.

6. Kontrolne funkcije

6.1 Komandna tabla

Kontrolna kutija poseduje dva dugmeta: jedno za uključenje pumpe a drugo za njeno isključenje i resetovanje termičkog releja.

Simbol		Opis
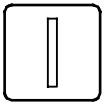	TM030285	Dugme za **Uključenje** pumpe
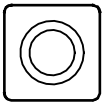	TM030286	Dugme za **Isključenje/ resetovanje** pumpe

7. Tehnički podaci

Klasa kućišta	IP65 (IEC 60529)
Min./maks. temperatura	0-40 °C

8. Održavanje

UPOZORENJE
Strujni udar
Smrt ili teška telesna povreda

- Pre bilo kakvog rada na proizvodu, isključite napajanje strujom.
- Mora se obezbediti da ne dođe do slučajnog uključivanja napajanja strujom.

UPOZORENJE
Strujni udar
Smrt ili teška telesna povreda

- Sva elektro povezivanja treba sprovesti kvalifikovani električar u skladu sa lokalnim propisima.

Jednom godišnje proverite zategnutost svih električnih priključaka unutar kontrolne kutije.

9. Servis

Za kontrolnu kutiju ne postoje servisni delovi.

10. Odlaganje proizvoda

Ovaj proizvod ili delove treba odložiti na način koji ne ugrožava životnu sredinu.

1. Koristiti javna ili privatna preduzeća za odlaganje otpada.
2. Ako to nije moguće, kontaktirajte najbliže Grundfos predstavništvo ili servis.

Precrtani simbol kante za smeće na proizvodu znači da se proizvod mora odložiti odvojeno od kućnog otpada. Kada proizvod označen tim simbolom dostigne kraj radnog veka, odnesite ga na mesto za prikupljanje koje određuje lokalna uprava za odlaganje otpada. Odvojeno sakupljanje i reciklaža takvih proizvoda pomoći će u zaštiti životne sredine i zdravlja ljudi.

Pogledajte i informacije za kraj radnog veka na *www.grundfos.com/product-recycling*

Argentina
Bombas GRUNDFOS de Argentina S.A.
Ruta Panamericana km. 37.500industin
1619 - Garín Pcia. de B.A.
Tel.: +54-3327 414 444
Fax: +54-3327 45 3190

Australia
GRUNDFOS Pumps Pty. Ltd.
P.O. Box 2040
Regency Park
South Australia 5942
Tel.: +61-8-8461-4611
Fax: +61-8-8340-0155

Austria
GRUNDFOS Pumpen Vertrieb
Ges.m.b.H.
Grundfosstraße 2
A-5082 Grödig/Salzburg
Tel.: +43-6246-883-0
Fax: +43-6246-883-30

Belgium
N.V. GRUNDFOS Bellux S.A.
Boomsesteenweg 81-83
B-2630 Aartselaar
Tel.: +32-3-870 7300
Fax: +32-3-870 7301

Bosnia and Herzegovina
GRUNDFOS Sarajevo
Zmaja od Bosne 7-7A
BiH-71000 Sarajevo
Tel.: +387 33 592 480
Fax: +387 33 590 465
www.ba.grundfos.com
E-mail: grundfos@bih.net.ba

Brazil
BOMBAS GRUNDFOS DO BRASIL
Av. Humberto de Alencar Castelo
Branco, 630
CEP 09850 - 300
São Bernardo do Campo - SP
Tel.: +55-11 4393 5533
Fax: +55-11 4343 5015

Bulgaria
Grundfos Bulgaria EOOD
Slatina District
Iztochna Tangenta street no. 100
BG - 1592 Sofia
Tel.: +359 2 49 22 200
Fax: +359 2 49 22 201
E-mail: bulgaria@grundfos.bg

Canada
GRUNDFOS Canada inc.
2941 Brighton Road
Oakville, Ontario
L6H 6C9
Tel.: +1-905 829 9533
Fax: +1-905 829 9512

China
GRUNDFOS Pumps (Shanghai) Co. Ltd.
10F The Hub, No. 33 Suhong Road
Minhang District
Shanghai 201106 PRC
Tel.: +86 21 612 252 22
Fax: +86 21 612 253 33

Columbia
GRUNDFOS Colombia S.A.S.
Km 1.5 vía Siberia-Cota Conj. Potrero
Chico,
Parque Empresarial Arcos de Cota Bod.
1A.
Cota, Cundinamarca
Tel.: +57(1)-2913444
Fax: +57(1)-8764586

Croatia
GRUNDFOS CROATIA d.o.o.
Buzinski prilaz 38, Buzin
HR-10010 Zagreb
Tel.: +385 1 6595 400
Fax: +385 1 6595 499
www.hr.grundfos.com

Czech Republic
GRUNDFOS Sales Czechia and Slovakia
s.r.o.
Čajkovského 21
779 00 Olomouc
Tel.: +420-585-716 111

Denmark
GRUNDFOS DK A/S
Martin Bachs Vej 3
DK-8850 Bjerringbro
Tel.: +45-87 50 50 50
Fax: +45-87 50 51 51
E-mail: info_GDK@grundfos.com
www.grundfos.com/DK

Estonia
GRUNDFOS Pumps Eesti OÜ
Peterburi tee 92G
11415 Tallinn
Tel.: + 372 606 1690
Fax: + 372 606 1691

Finland
OY GRUNDFOS Pumput AB
Trukkikuja 1
FI-01360 Vantaa
Tel.: +358-(0) 207 889 500

France
Pompes GRUNDFOS Distribution S.A.
Parc d'Activités de Chesnes
57, rue de Malacombe
F-38290 St. Quentin Fallavier (Lyon)
Tel.: +33-4 74 82 15 15
Fax: +33-4 74 94 10 51

Germany
GRUNDFOS GMBH
Schlüterstr. 33
40699 Erkrath
Tel.: +49-(0) 211 929 69-0
Fax: +49-(0) 211 929 69-3799
E-mail: infoservice@grundfos.de
Service in Deutschland:
kundendienst@grundfos.de

Greece
GRUNDFOS Hellas A.E.B.E.
20th km. Athinon-Markopoulou Av.
P.O. Box 71
GR-19002 Peania
Tel.: +0030-210-66 83 400
Fax: +0030-210-66 46 273

Hong Kong
GRUNDFOS Pumps (Hong Kong) Ltd.
Unit 1, Ground floor, Siu Wai industrial
Centre
29-33 Wing Hong Street & 68 King Lam
Street, Cheung Sha Wan
Kowloon
Tel.: +852-27861706 / 27861741
Fax: +852-27858664

Hungary
GRUNDFOS Hungária Kft.
Tópark u. 8
H-2045 Törökbálint
Tel.: +36-23 511 110
Fax: +36-23 511 111

India
GRUNDFOS Pumps india Private Limited
118 Old Mahabalipuram Road
Thoraipakkam
Chennai 600 097
Tel.: +91-44 2496 6800

Indonesia
PT GRUNDFOS Pompa
Graha intirub Lt. 2 & 3
Jln. Cililitan Besar No.454. Makasar,
Jakarta Timur
ID-Jakarta 13650
Tel.: +62 21-469-51900
Fax: +62 21-460 6910 / 460 6901

Ireland
GRUNDFOS (Ireland) Ltd.
Unit A, Merrywell Business Park
Ballymount Road Lower
Dublin 12
Tel.: +353-1-4089 800
Fax: +353-1-4089 830

Italy
GRUNDFOS Pompe Italia S.r.l.
Via Gran Sasso 4
I-20060 Truccazzano (Milano)
Tel.: +39-02-95838112
Fax: +39-02-95309290 / 95838461

Japan
GRUNDFOS Pumps K.K.
1-2-3, Shin-Miyakoda, Kita-ku
Hamamatsu
431-2103 Japan
Tel.: +81 53 428 4760
Fax: +81 53 428 5005

Kazakhstan
Grundfos Kazakhstan LLP
7' Kyz-Zhibek Str., Kok-Tobe micr.
KZ-050020 Almaty Kazakhstan
Tel.: +7 (727) 227-98-55/56

Korea
GRUNDFOS Pumps Korea Ltd.
6th Floor, Aju Building 679-5
Yeoksam-dong, Kangnam-ku, 135-916
Seoul, Korea
Tel.: +82-2-5317 600
Fax: +82-2-5633 725

Latvia
SIA GRUNDFOS Pumps Latvia
Deglava biznesa centrs
Augusta Deglava ielā 60
LV-1035, Rīga,
Tel.: + 371 714 9640, 7 149 641
Fax: + 371 914 9646

Lithuania
GRUNDFOS Pumps UAB
Smolensko g. 6
LT-03201 Vilnius
Tel.: + 370 52 395 430
Fax: + 370 52 395 431

Malaysia
GRUNDFOS Pumps Sdn. Bhd.
7 Jalan Peguam U1/25
Glenmarie industrial Park
40150 Shah Alam, Selangor
Tel.: +60-3-5569 2922
Fax: +60-3-5569 2866

Mexico
Bombas GRUNDFOS de México
S.A. de C.V.
Boulevard TLC No. 15
Parque industrial Stiva Aeropuerto
Apodaca, N.L. 66600
Tel.: +52-81-8144 4000
Fax: +52-81-8144 4010

Netherlands
GRUNDFOS Netherlands
Veluwezoom 35
1326 AE Almere
Postbus 22015
1302 CA ALMERE
Tel.: +31-88-478 6336
Fax: +31-88-478 6332
E-mail: info_gnl@grundfos.com

New Zealand
GRUNDFOS Pumps NZ Ltd.
17 Beatrice Tinsley Crescent
North Harbour Industrial Estate
Albany, Auckland
Tel.: +64-9-415 3240
Fax: +64-9-415 3250

Norway
GRUNDFOS Pumper A/S
Strømsveien 344
Postboks 235, Leirdal
N-1011 Oslo
Tel.: +47-22 90 47 00
Fax: +47-22 32 21 50

Poland
GRUNDFOS Pompy Sp. z o.o.
ul. Klonowa 23
Baranowo k. Poznania
PL-62-081 Przeźmierowo
Tel.: (+48-61) 650 13 00
Fax: (+48-61) 650 13 50

Portugal
Bombas GRUNDFOS Portugal, S.A.
Rua Calvet de Magalhães, 241
Apartado 1079
P-2770-153 Paço de Arcos
Tel.: +351-21-440 76 00
Fax: +351-21-440 76 90

Romania
GRUNDFOS Pompe România SRL
S-PARK BUSINESS CENTER, Clădirea A2, etaj 2
Str. Tipografilor, Nr. 11-15, Sector 1, Cod 013714
Bucuresti, Romania
Tel.: 004 021 2004 100
E-mail: romania@grundfos.ro

Serbia
Grundfos Srbija d.o.o.
Omladinskih brigada 90b
11070 Novi Beograd
Tel.: +381 11 2258 740
Fax: +381 11 2281 769
www.rs.grundfos.com

Singapore
GRUNDFOS (Singapore) Pte. Ltd.
25 Jalan Tukang
Singapore 619264
Tel.: +65-6681 9688
Faxax: +65-6681 9689

Slovakia
GRUNDFOS s.r.o.
Prievozská 4D 821 09 BRATISLAVA
Tel.: +421 2 5020 1426
sk.grundfos.com

Slovenia
GRUNDFOS LJUBLJANA, d.o.o.
Leskoškova 9e, 1122 Ljubljana
Tel.: +386 (0) 1 568 06 10
Fax: +386 (0)1 568 06 19
E-mail: tehnika-si@grundfos.com

South Africa
GRUNDFOS (PTY) LTD
16 Lascelles Drive, Meadowbrook Estate
1609 Germiston, Johannesburg
Tel.: (+27) 10 248 6000
Fax: (+27) 10 248 6002
E-mail: lgradidge@grundfos.com

Spain
Bombas GRUNDFOS España S.A.
Camino de la Fuentecilla, s/n
E-28110 Algete (Madrid)
Tel.: +34-91-848 8800
Fax: +34-91-628 0465

Sweden
GRUNDFOS AB
Box 333 (Lunnagårdsgatan 6)
431 24 Mölndal
Tel.: +46 31 332 23 000
Fax: +46 31 331 94 60

Switzerland
GRUNDFOS Pumpen AG
Bruggacherstrasse 10
CH-8117 Fällanden/ZH
Tel.: +41-44-806 8111
Fax: +41-44-806 8115

Taiwan
GRUNDFOS Pumps (Taiwan) Ltd.
7 Floor, 219 Min-Chuan Road
Taichung, Taiwan, R.O.C.
Tel.: +886-4-2305 0868
Fax: +886-4-2305 0878

Thailand
GRUNDFOS (Thailand) Ltd.
92 Chaloem Phrakiat Rama 9 Road
Dokmai, Pravej, Bangkok 10250
Tel.: +66-2-725 8999
Fax: +66-2-725 8998

Turkey
GRUNDFOS POMPA San. ve Tic. Ltd. Sti.
Gebze Organize Sanayi Bölgesi
Ihsan dede Caddesi
2. yol 200. Sokak No. 204
41490 Gebze/ Kocaeli
Tel.: +90 - 262-679 7979
Fax: +90 - 262-679 7905
E-mail: satis@grundfos.com

Ukraine
ТОВ "ГРУНДФОС УКРАЇНА"
Бізнес Центр Європа
Столичне шосе, 103
м. Київ, 03131, Україна
Tel.: (+38 044) 237 04 00
Fax: (+38 044) 237 04 01
E-mail: ukraine@grundfos.com

United Arab Emirates
GRUNDFOS Gulf Distribution
P.O. Box 16768
Jebel Ali Free Zone, Dubai
Tel.: +971 4 8815 166
Fax: +971 4 8815 136

United Kingdom
GRUNDFOS Pumps Ltd.
Grovebury Road
Leighton Buzzard/Beds. LU7 4TL
Tel.: +44-1525-850000
Fax: +44-1525-850011

U.S.A.
Global Headquarters for WU
856 Koomey Road
Brookshire, Texas 77423 USA
Phone: +1-630-236-5500

Uzbekistan
Grundfos Tashkent, Uzbekistan
The Representative Office of Grundfos Kazakhstan in Uzbekistan
38a, Oybek street, Tashkent
Tel.: (+998) 71 150 3290 / 71 150 3291
Fax: (+998) 71 150 3292

Trademarks displayed in this material, including but not limited to Grundfos and the Grundfos logo, are registered trademarks owned by The Grundfos Group. © 2024 Grundfos Holding A/S, all rights reserved.

96428009 **02.2024**

ECM: 1387365

www.grundfos.com

GRUNDFOS

UNILIFT AP, APB and APG Control box

Instrucţiuni de instalare şi utilizare

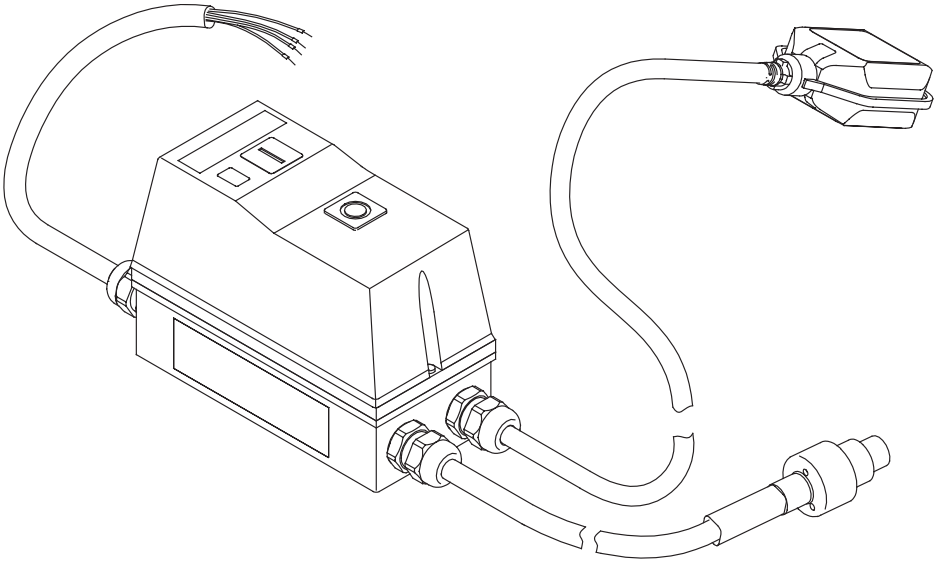

UNILIFT APG
Installation and operating instructions
(all available languages)
http://net.grundfos.com/qr/i/92662011

UNILIFT AP12,AP35,AP50
Installation and operating instructions
(all available languages)
http://net.grundfos.com/qr/i/96011045

UNILIFT AP35B, AP50B
Installation and operating instructions
(all available languages)
http://net.grundfos.com/qr/i/96004693

GRUNDFOS

UNILIFT AP, APB and APG Control box

Română (RO)
Instrucţiuni de instalare şi utilizare 4

Traducerea versiunii originale în limba engleză

Cuprins

1. Informații generale 4
1.1 Fraze de pericol 4
1.2 Note 4

2. Prezentarea produsului 5
2.1 Descrierea produsului 5
2.2 Utilizare preconizată 5

3. Cerinţe de instalare 5

4. Conexiunea electrică 5
4.1 Diagrama de cablaj 6

5. Pornirea produsului 7
5.1 Pornirea și oprirea pompei 7
5.2 Resetarea releului termic 7

6. Funcţii de control 7
6.1 Panou de operare 7

7. Date tehnice 7

8. Întreținere 7

9. Service 8

10. Eliminarea la deșeuri a produsului 8

1. Informații generale

Acest aparat nu trebuie utilizat de copii.

Curățarea și întreținerea nu trebuie efectuate de copii.

Citiți acest document înainte de a instala produsul. Instalarea și utilizarea trebuie să respecte reglementările locale și codurile acceptate de bună practică.

1.1 Fraze de pericol

Simbolurile și frazele de pericol de mai jos pot apărea în instrucţiunile de instalare şi utilizare Grundfos, instrucțiunile de siguranță și instrucțiunile de service.

PERICOL

Indică o situaţie periculoasă, care dacă nu este evitată va avea drept rezultat decesul sau accidentarea gravă.

AVERTISMENT

Indică o situaţie periculoasă, care dacă nu este evitată ar putea avea drept rezultat decesul sau accidentarea gravă.

ATENŢIE

Indică o situaţie periculoasă care dacă nu este evitată ar putea avea drept rezultat accidentarea uşoară sau moderată.

Frazele de pericol sunt structurate în modul următor:

CUVÂNT DE AVERTIZARE

Descrierea pericolului

Consecința ignorării avertizării

- Acțiune pentru evitarea pericolului.

1.2 Note

Simbolurile și notele de mai jos pot apărea în instrucţiunile de instalare și utilizare Grundfos, instrucțiunile de siguranță și instrucțiunile de service.

Un cerc albastru sau gri, cu un simbol grafic alb indică necesitatea luării de măsuri.

Un cerc roșu sau gri, cu o bară diagonală, eventual cu un simbol grafic negru, indică faptul că nu trebuie luate măsuri sau că acestea trebuie oprite.

Nerespectarea acestor instrucțiuni poate cauza defectarea sau deteriorarea echipamentului.

Sfaturi și recomandări care fac munca mai ușoară.

2. Prezentarea produsului

2.1 Descrierea produsului

Cutia de control este alcătuită din cabluri și un dulap care conține diferite piese ce permit controlul pompei conectate.

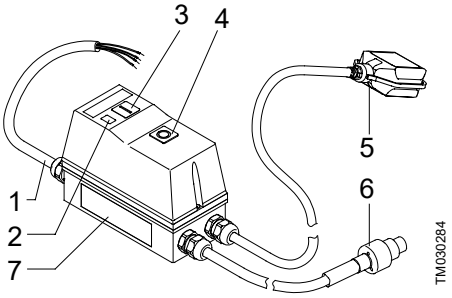

Poz.	Descriere
1	Cablu de alimentare
2	Lumină indicatoare, exploatare
3	Buton, **Start**
4	Buton, **Stop/Resetare**
5	Întrerupător cu flotor
6	Cablu motor [1)]
7	Placa de identificare

1) Există trei tipuri de cabluri:
1) UNILIFT AP12, AP35 și AP50
2) UNILIFT AP35B și AP50B
3) UNILIFT APG.

2.2 Utilizare preconizată

Cutia de control este proiectată pentru protecția și pornirea/oprirea următoarelor tipuri de pompe trifazate:

- UNILIFT AP12
- UNILIFT AP35
- UNILIFT AP50
- UNILIFT AP35B
- UNILIFT AP50B
- UNILIFT APG.

3. Cerinţe de instalare

Pentru reglarea întrerupătorului cu flotor, consultați instrucțiunile de instalare și utilizare pentru pompă.

4. Conexiunea electrică

AVERTIZARE
Electrocutare
Deces sau accidentare gravă
- Deconectați alimentarea de la rețea înainte de a începe orice lucru la produs. Asiguraţi-vă că alimentarea cu curent a fost întreruptă şi că nu poate fi recuplată accidental.

AVERTIZARE
Electrocutare
Deces sau accidentare gravă
- Instalația trebuie prevăzută cu un dispozitiv de curent rezidual (RCD) cu un curent de declanșare mai mic de 30 mA.

AVERTIZARE
Electrocutare
Deces sau accidentare gravă
- Asigurați-vă că fișa de conectare la rețea livrată cu produsul este în conformitate cu reglementările locale.
- Fișa trebuie să aibă același sistem de conectare la împământarea de protecție (PE) ca priza. Dacă nu, utilizați un adaptor adecvat, dacă acest lucru este permis de reglementările locale.

AVERTIZARE
Electrocutare
Deces sau accidentare gravă
- Cablurile de alimentare fără fișă trebuie conectate la un dispozitiv de întrerupere a alimentării încorporat în cablajul fix, conform reglementărilor locale privind cablajul.

ATENŢIE
Electrocutare
Accidentare ușoară sau moderată
- Verificați dacă tensiunea și frecvența de rețea indicate pe plăcuța de identificare a pompei corespund cu sursa de energie electrică cu care va fi utilizată aceasta.

Cutia de control trebuie conectată la un întrerupător principal extern. Dacă pompa nu este instalată aproape de întrerupătorul principal, acesta trebuie să fie de tip blocabil.

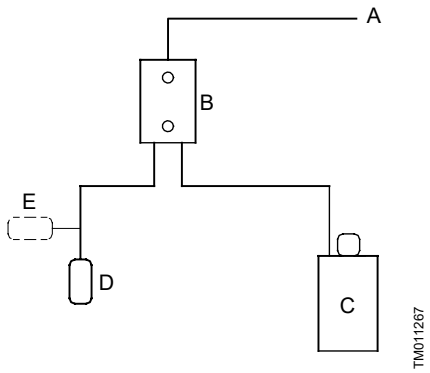

Schemă sinoptică pentru controlul nivelului

Poz.	Descriere
A	Alimentarea de la rețea
B	Cutie de control
C	Pompă
D	Nivostat deschis
E	Nivostat închis

4.1 Diagrama de cablaj

AVERTIZARE
Electrocutare
Deces sau accidentare gravă
- Deconectați alimentarea de la rețea înainte de a începe orice lucru la produs.

Cel care folosește echipamentul sau instalatorul este responsabil pentru protecția și împământarea corectă în conformitate cu legile locale.

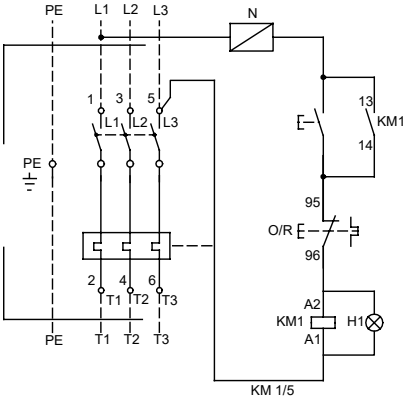

Diagramă pentru cutie de control UNILIFT AP, APB

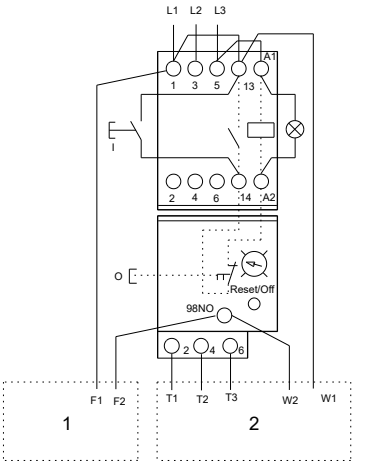

Diagramă pentru cutie de control UNILIFT APG

Poz.	Descriere
1	Întrerupător cu flotor
2	Motor

5. Pornirea produsului

Cutia de control include un contactor trifazat cu un releu termic. Contactorul este cuplat și decuplat de un întrerupător cu flotor și, astfel, pornește și oprește pompa. Când contactul din întrerupătorul cu flotor este închis, contactorul funcționează și pompa pornește.

5.1 Pornirea și oprirea pompei

1. Apăsați pe butonul **Start**.
   a. În cazul în care contactul întrerupătorului cu flotor este închis, pompa pornește.
   b. În cazul în care contactul întrerupătorului cu flotor este deschis, pompa rămâne oprită.
2. Apăsați pe butonul **Stop/Resetare**.
   a. În cazul în care contactul întrerupătorului cu flotor este închis, pompa se oprește.
   b. În cazul în care contactul întrerupătorului cu flotor este deschis, pompa se oprește.

5.2 Resetarea releului termic

Dacă releul termic s-a declanșat, acesta poate fi resetat prin apăsarea scurtă a butonului **Stop/ Resetare**.

- În cazul în care contactul întrerupătorului cu flotor este deschis, releul termic este cuplat, dar pompa rămâne oprită.
- În cazul în care contactul întrerupătorului cu flotor este închis, releul termic este cuplat și pompa pornește.

6. Funcții de control

6.1 Panou de operare

Cutia de control are două butoane: unul pentru pornirea pompei și unul pentru oprirea pompei și resetarea releului termic.

Simbol		Descriere
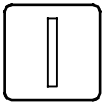	TM030285	Buton **Start** pentru pompă
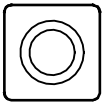	TM030286	Buton **Stop/Resetare** pentru pompă

7. Date tehnice

Clasa de protecţie a carcasei	IP65 (IEC 60529)
Temperatura min./max.	0-40 °C

8. Întreținere

AVERTIZARE
Electrocutare
Deces sau accidentare gravă

- Deconectați alimentarea de la rețea înainte de a începe orice lucru la produs.
- Asiguraţi-vă că alimentarea cu curent a fost întreruptă şi că nu poate fi recuplată accidental.

AVERTIZARE
Electrocutare
Deces sau accidentare gravă

- Toate conexiunile electrice trebuie realizate de un electrician calificat și în conformitate cu reglementările locale.

Verificați etanșeitatea tuturor conexiunilor electrice din interiorul cutiei de control o dată pe an.

9. Service

Nu sunt disponibile piese de service pentru cutia de control.

10. Eliminarea la deșeuri a produsului

Acest produs sau componentele sale trebuie eliminate la deșeuri într-un mod ecologic.

1. Utilizați serviciile publice sau private de colectare a deşeurilor.
2. Dacă acest lucru nu este posibil, contactaţi cea mai apropiată companie sau atelier de service Grundfos.

Simbolul de pubelă întretăiată aflată pe un produs denotă faptul că acesta trebuie depus la deșeuri separat de gunoiul menajer. Când un produs cu acest simbol ajunge la sfârșitul duratei de viață, acesta trebuie dus la un punct de colectare desemnat de către autoritățile locale de administrare a deșeurilor. Colectarea și reciclarea separate ale acestor produse vor ajuta la protejarea mediului înconjurător și a sănătății umane.

Consultați de asemenea informațiile privind scoaterea din uz la *www.grundfos.com/product-recycling*

Argentina
Bombas GRUNDFOS de Argentina S.A.
Ruta Panamericana km. 37.500industin
1619 - Garín Pcia. de B.A.
Tel.: +54-3327 414 444
Fax: +54-3327 45 3190

Australia
GRUNDFOS Pumps Pty. Ltd.
P.O. Box 2040
Regency Park
South Australia 5942
Tel.: +61-8-8461-4611
Fax: +61-8-8340-0155

Austria
GRUNDFOS Pumpen Vertrieb
Ges.m.b.H.
Grundfosstraße 2
A-5082 Grödig/Salzburg
Tel.: +43-6246-883-0
Fax: +43-6246-883-30

Belgium
N.V. GRUNDFOS Bellux S.A.
Boomsesteenweg 81-83
B-2630 Aartselaar
Tel.: +32-3-870 7300
Fax: +32-3-870 7301

Bosnia and Herzegovina
GRUNDFOS Sarajevo
Zmaja od Bosne 7-7A
BiH-71000 Sarajevo
Tel.: +387 33 592 480
Fax: +387 33 590 465
www.ba.grundfos.com
E-mail: grundfos@bih.net.ba

Brazil
BOMBAS GRUNDFOS DO BRASIL
Av. Humberto de Alencar Castelo
Branco, 630
CEP 09850 - 300
São Bernardo do Campo - SP
Tel.: +55-11 4393 5533
Fax: +55-11 4343 5015

Bulgaria
Grundfos Bulgaria EOOD
Slatina District
Iztochna Tangenta street no. 100
BG - 1592 Sofia
Tel.: +359 2 49 22 200
Fax: +359 2 49 22 201
E-mail: bulgaria@grundfos.bg

Canada
GRUNDFOS Canada inc.
2941 Brighton Road
Oakville, Ontario
L6H 6C9
Tel.: +1-905 829 9533
Fax: +1-905 829 9512

China
GRUNDFOS Pumps (Shanghai) Co. Ltd.
10F The Hub, No. 33 Suhong Road
Minhang District
Shanghai 201106 PRC
Tel.: +86 21 612 252 22
Fax: +86 21 612 253 33

Columbia
GRUNDFOS Colombia S.A.S.
Km 1.5 vía Siberia-Cota Conj. Potrero
Chico,
Parque Empresarial Arcos de Cota Bod.
1A.
Cota, Cundinamarca
Tel.: +57(1)-2913444
Fax: +57(1)-8764586

Croatia
GRUNDFOS CROATIA d.o.o.
Buzinski prilaz 38, Buzin
HR-10010 Zagreb
Tel.: +385 1 6595 400
Fax: +385 1 6595 499
www.hr.grundfos.com

Czech Republic
GRUNDFOS Sales Czechia and Slovakia
s.r.o.
Ćajkovského 21
779 00 Olomouc
Tel.: +420-585-716 111

Denmark
GRUNDFOS DK A/S
Martin Bachs Vej 3
DK-8850 Bjerringbro
Tel.: +45-87 50 50 50
Fax: +45-87 50 51 51
E-mail: info_GDK@grundfos.com
www.grundfos.com/DK

Estonia
GRUNDFOS Pumps Eesti OÜ
Peterburi tee 92G
11415 Tallinn
Tel.: + 372 606 1690
Fax: + 372 606 1691

Finland
OY GRUNDFOS Pumput AB
Trukkikuja 1
FI-01360 Vantaa
Tel.: +358-(0) 207 889 500

France
Pompes GRUNDFOS Distribution S.A.
Parc d'Activités de Chesnes
57, rue de Malacombe
F-38290 St. Quentin Fallavier (Lyon)
Tel.: +33-4 74 82 15 15
Fax: +33-4 74 94 10 51

Germany
GRUNDFOS GMBH
Schlüterstr. 33
40699 Erkrath
Tel.: +49-(0) 211 929 69-0
Fax: +49-(0) 211 929 69-3799
E-mail: infoservice@grundfos.de
Service in Deutschland:
kundendienst@grundfos.de

Greece
GRUNDFOS Hellas A.E.B.E.
20th km. Athinon-Markopoulou Av.
P.O. Box 71
GR-19002 Peania
Tel.: +0030-210-66 83 400
Fax: +0030-210-66 46 273

Hong Kong
GRUNDFOS Pumps (Hong Kong) Ltd.
Unit 1, Ground floor, Siu Wai industrial
Centre
29-33 Wing Hong Street & 68 King Lam
Street, Cheung Sha Wan
Kowloon
Tel.: +852-27861706 / 27861741
Fax: +852-27858664

Hungary
GRUNDFOS Hungária Kft.
Tópark u. 8
H-2045 Törökbálint
Tel.: +36-23 511 110
Fax: +36-23 511 111

India
GRUNDFOS Pumps india Private Limited
118 Old Mahabalipuram Road
Thoraipakkam
Chennai 600 097
Tel.: +91-44 2496 6800

Indonesia
PT GRUNDFOS Pompa
Graha intirub Lt. 2 & 3
Jln. Cililitan Besar No.454. Makasar,
Jakarta Timur
ID-Jakarta 13650
Tel.: +62 21-469-51900
Fax: +62 21-460 6910 / 460 6901

Ireland
GRUNDFOS (Ireland) Ltd.
Unit A, Merrywell Business Park
Ballymount Road Lower
Dublin 12
Tel.: +353-1-4089 800
Fax: +353-1-4089 830

Italy
GRUNDFOS Pompe Italia S.r.l.
Via Gran Sasso 4
I-20060 Truccazzano (Milano)
Tel.: +39-02-95838112
Fax: +39-02-95309290 / 95838461

Japan
GRUNDFOS Pumps K.K.
1-2-3, Shin-Miyakoda, Kita-ku
Hamamatsu
431-2103 Japan
Tel.: +81 53 428 4760
Fax: +81 53 428 5005

Kazakhstan
Grundfos Kazakhstan LLP
7' Kyz-Zhibek Str., Kok-Tobe micr.
KZ-050020 Almaty Kazakhstan
Tel.: +7 (727) 227-98-55/56

Korea
GRUNDFOS Pumps Korea Ltd.
6th Floor, Aju Building 679-5
Yeoksam-dong, Kangnam-ku, 135-916
Seoul, Korea
Tel.: +82-2-5317 600
Fax: +82-2-5633 725

Latvia
SIA GRUNDFOS Pumps Latvia
Deglava biznesa centrs
Augusta Deglava ielā 60
LV-1035, Rīga,
Tel.: + 371 714 9640, 7 149 641
Fax: + 371 914 9646

Lithuania
GRUNDFOS Pumps UAB
Smolensko g. 6
LT-03201 Vilnius
Tel.: + 370 52 395 430
Fax: + 370 52 395 431

Malaysia
GRUNDFOS Pumps Sdn. Bhd.
7 Jalan Peguam U1/25
Glenmarie industrial Park
40150 Shah Alam, Selangor
Tel.: +60-3-5569 2922
Fax: +60-3-5569 2866

Mexico
Bombas GRUNDFOS de México
S.A. de C.V.
Boulevard TLC No. 15
Parque industrial Stiva Aeropuerto
Apodaca, N.L. 66600
Tel.: +52-81-8144 4000
Fax: +52-81-8144 4010

Netherlands
GRUNDFOS Netherlands
Veluwezoom 35
1326 AE Almere
Postbus 22015
1302 CA ALMERE
Tel.: +31-88-478 6336
Fax: +31-88-478 6332
E-mail: info_gnl@grundfos.com

New Zealand
GRUNDFOS Pumps NZ Ltd.
17 Beatrice Tinsley Crescent
North Harbour Industrial Estate
Albany, Auckland
Tel.: +64-9-415 3240
Fax: +64-9-415 3250

Norway
GRUNDFOS Pumper A/S
Strømsveien 344
Postboks 235, Leirdal
N-1011 Oslo
Tel.: +47-22 90 47 00
Fax: +47-22 32 21 50

Poland
GRUNDFOS Pompy Sp. z o.o.
ul. Klonowa 23
Baranowo k. Poznania
PL-62-081 Przeźmierowo
Tel.: (+48-61) 650 13 00
Fax: (+48-61) 650 13 50

Portugal
Bombas GRUNDFOS Portugal, S.A.
Rua Calvet de Magalhães, 241
Apartado 1079
P-2770-153 Paço de Arcos
Tel.: +351-21-440 76 00
Fax: +351-21-440 76 90

Romania
GRUNDFOS Pompe România SRL
S-PARK BUSINESS CENTER, Clădirea A2, etaj 2
Str. Tipografilor, Nr. 11-15, Sector 1, Cod 013714
Bucuresti, Romania
Tel.: 004 021 2004 100
E-mail: romania@grundfos.ro

Serbia
Grundfos Srbija d.o.o.
Omladinskih brigada 90b
11070 Novi Beograd
Tel.: +381 11 2258 740
Fax: +381 11 2281 769
www.rs.grundfos.com

Singapore
GRUNDFOS (Singapore) Pte. Ltd.
25 Jalan Tukang
Singapore 619264
Tel.: +65-6681 9688
Faxax: +65-6681 9689

Slovakia
GRUNDFOS s.r.o.
Prievozská 4D 821 09 BRATISLAVA
Tel.: +421 2 5020 1426
sk.grundfos.com

Slovenia
GRUNDFOS LJUBLJANA, d.o.o.
Leskoškova 9e, 1122 Ljubljana
Tel.: +386 (0) 1 568 06 10
Fax: +386 (0)1 568 06 19
E-mail: tehnika-si@grundfos.com

South Africa
GRUNDFOS (PTY) LTD
16 Lascelles Drive, Meadowbrook Estate
1609 Germiston, Johannesburg
Tel.: (+27) 10 248 6000
Fax: (+27) 10 248 6002
E-mail: lgradidge@grundfos.com

Spain
Bombas GRUNDFOS España S.A.
Camino de la Fuentecilla, s/n
E-28110 Algete (Madrid)
Tel.: +34-91-848 8800
Fax: +34-91-628 0465

Sweden
GRUNDFOS AB
Box 333 (Lunnagårdsgatan 6)
431 24 Mölndal
Tel.: +46 31 332 23 000
Fax: +46 31 331 94 60

Switzerland
GRUNDFOS Pumpen AG
Bruggacherstrasse 10
CH-8117 Fällanden/ZH
Tel.: +41-44-806 8111
Fax: +41-44-806 8115

Taiwan
GRUNDFOS Pumps (Taiwan) Ltd.
7 Floor, 219 Min-Chuan Road
Taichung, Taiwan, R.O.C.
Tel.: +886-4-2305 0868
Fax: +886-4-2305 0878

Thailand
GRUNDFOS (Thailand) Ltd.
92 Chaloem Phrakiat Rama 9 Road
Dokmai, Pravej, Bangkok 10250
Tel.: +66-2-725 8999
Fax: +66-2-725 8998

Turkey
GRUNDFOS POMPA San. ve Tic. Ltd. Sti.
Gebze Organize Sanayi Bölgesi
Ihsan dede Caddesi
2. yol 200. Sokak No. 204
41490 Gebze/ Kocaeli
Tel.: +90 - 262-679 7979
Fax: +90 - 262-679 7905
E-mail: satis@grundfos.com

Ukraine
ТОВ "ГРУНДФОС УКРАЇНА"
Бізнес Центр Європа
Столичне шосе, 103
м. Київ, 03131, Україна
Tel.: (+38 044) 237 04 00
Fax: (+38 044) 237 04 01
E-mail: ukraine@grundfos.com

United Arab Emirates
GRUNDFOS Gulf Distribution
P.O. Box 16768
Jebel Ali Free Zone, Dubai
Tel.: +971 4 8815 166
Fax: +971 4 8815 136

United Kingdom
GRUNDFOS Pumps Ltd.
Grovebury Road
Leighton Buzzard/Beds. LU7 4TL
Tel.: +44-1525-850000
Fax: +44-1525-850011

U.S.A.
Global Headquarters for WU
856 Koomey Road
Brookshire, Texas 77423 USA
Phone: +1-630-236-5500

Uzbekistan
Grundfos Tashkent, Uzbekistan
The Representative Office of Grundfos Kazakhstan in Uzbekistan
38a, Oybek street, Tashkent
Tel.: (+998) 71 150 3290 / 71 150 3291
Fax: (+998) 71 150 3292

Trademarks displayed in this material, including but not limited to Grundfos and the Grundfos logo, are registered trademarks owned by The Grundfos Group. © 2024 Grundfos Holding A/S, all rights reserved.

96428009 **02.2024**

ECM: 1387365

www.grundfos.com

GRUNDFOS

UNILIFT AP, APB and APG Control box

Упътване за монтаж и експлоатация

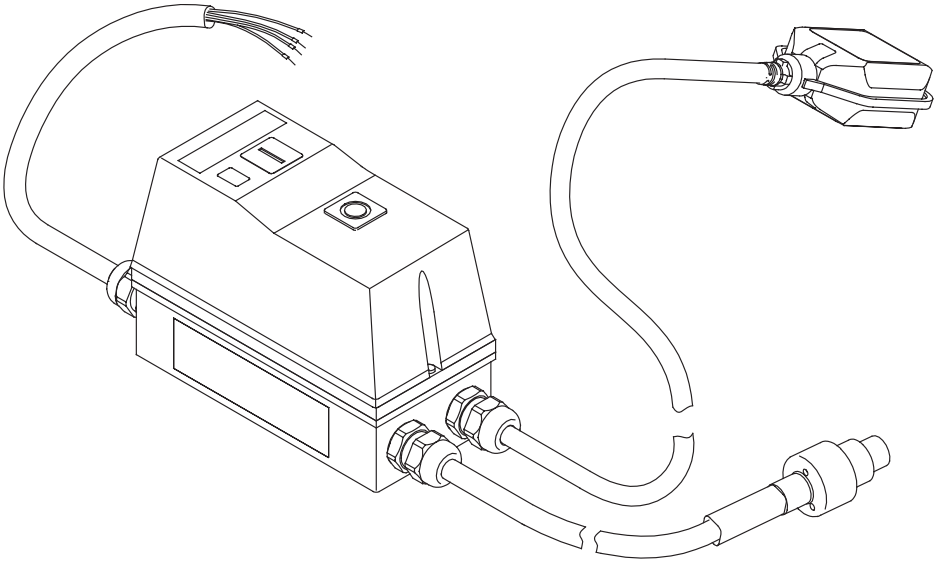

UNILIFT APG
Installation and operating instructions
(all available languages)
http://net.grundfos.com/qr/i/92662011

UNILIFT AP12,AP35,AP50
Installation and operating instructions
(all available languages)
http://net.grundfos.com/qr/i/96011045

UNILIFT AP35B, AP50B
Installation and operating instructions
(all available languages)
http://net.grundfos.com/qr/i/96004693

GRUNDFOS

UNILIFT AP, APB and APG Control box

Български (BG)

Упътване за монтаж и експлоатация. 4

Превод на оригиналната английска версия

Съдържание

1. Обща информация 4
1.1 Предупредителни текстове за опасност. . 4
1.2 Бележки. 4

2. Представяне на продукта 5
2.1 Описание на продукта. 5
2.2 Употреба по предназначение 5

3. Изисквания за монтаж 5

4. Електрическо свързване 5
4.1 Електрическа схема 6

5. Първоначално стартиране на продукта 7
5.1 Стартиране и спиране на помпата 7
5.2 Нулиране на термичното реле 7

6. Функции за управление 7
6.1 Панел за работа 7

7. Технически данни 7

8. Поддръжка 7

9. Обслужване 8

10. Бракуване на продукта 8

1. Обща информация

Този уред не трябва да се използва от деца.

Почистването и поддръжката от потребителя не трябва да се извършват от деца.

Прочетете настоящия документ, преди да инсталирате продукта. Монтажът и експлоатацията трябва да отговарят на местната нормативна уредба и утвърдените правила за добри практики.

1.1 Предупредителни текстове за опасност

В инструкциите за монтаж и експлоатация, инструкциите за безопасност и сервизните инструкции на Grundfos може да се появяват символите и предупредителните текстове за опасност по-долу.

ОПАСНОСТ

Обозначава опасна ситуация, която ще доведе до смърт или тежки наранявания, ако не бъде избегната.

ПРЕДУПРЕЖДЕНИЕ

Обозначава опасна ситуация, която може да доведе до смърт или тежки наранявания, ако не бъде избегната.

ВНИМАНИЕ

Обозначава опасна ситуация, която може да доведе до леки или средни наранявания, ако не бъде избегната.

Предупредителните текстове за опасност са структурирани по следния начин:

СИГНАЛИЗИРАЩА ДУМА

Описание на опасността

Последствия от пренебрегването на предупреждението

- Действия за избягване на опасността.

1.2 Бележки

В инструкциите за монтаж и експлоатация, инструкциите за безопасност и сервизните инструкции на Grundfos може да се появяват символите и бележките по-долу.

Син или сив кръг с бял графичен символ обозначава, че трябва да се предприеме действие.

Червен или сив кръг с диагонална лента, обикновено с черен графичен символ, обозначава, че определено действие трябва да не се предприема или да бъде преустановено.

Неспазването на тези инструкции може да доведе до неизправност или повреда на оборудването.

Съвети и препоръки, които улесняват работата.

2. Представяне на продукта

2.1 Описание на продукта

Блокът за управление се състои от кабели и шкаф, съдържащ различни части, които позволяват управление на свързаната помпа.

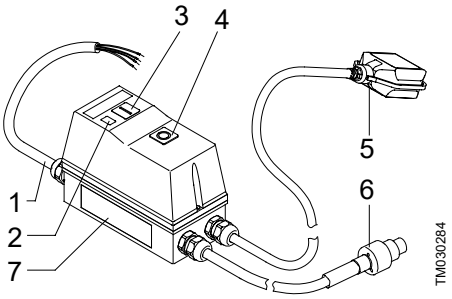

Поз.	Описание
1	Захранващ кабел
2	Индикаторна светлина за нормална работа
3	Бутон **Старт**
4	Бутон **Стоп/нулиране**
5	Поплавъков превключвател
6	Кабел на двигателя [1)]
7	Табелка с данни

1) Има три вида кабели:
1) UNILIFT AP12, AP35 и AP50
2) UNILIFT AP35B и AP50B
3) UNILIFT APG.

2.2 Употреба по предназначение

Блокът за управление е предназначен за защита и стартиране/спиране на следните модели трифазни помпи:

- UNILIFT AP12
- UNILIFT AP35
- UNILIFT AP50
- UNILIFT AP35B
- UNILIFT AP50B
- UNILIFT APG.

3. Изисквания за монтаж

За регулирането на поплавъковия превключвател вижте инструкциите за монтаж и експлоатация на помпата.

4. Електрическо свързване

ПРЕДУПРЕЖДЕНИЕ
Електрически удар
Смърт или тежки наранявания

- Преди започване на работа по продукта изключете ел. захранването. Трябва да е сигурно, че захранването не може да бъде включено случайно.

ПРЕДУПРЕЖДЕНИЕ
Електрически удар
Смърт или тежки наранявания

- Инсталацията трябва да е оборудвана с дефектно-токова защита (RCD) с ток на изключване под 30 mA.

ПРЕДУПРЕЖДЕНИЕ
Електрически удар
Смърт или тежки наранявания

- Уверете се, че доставеният с продукта захранващ щепсел отговаря на местните нормативни разпоредби.
- Щепселът трябва да е със същата система за предпазно заземяване (PE) като електрическия контакт. Ако не е така, използвайте подходящ адаптер, ако това е допустимо според местните разпоредби.

ПРЕДУПРЕЖДЕНИЕ
Електрически удар
Смърт или тежки наранявания

- Захранващи кабели без щепсел трябва да се свързват към прекъсвач на електрозахранването, вграден във фиксираната кабелна инсталация съгласно местните правила за окабеляване.

ВНИМАНИЕ
Електрически удар
Леки или средни наранявания

- Проверете дали захранващото напрежение и честотата, посочени на табелката с данни на помпата, съответстват на електрозахранването, с което ще се използва.

Блокът за управление трябва да се свърже към външен главен прекъсвач. Ако помпата не е монтирана в близост до главния прекъсвач, то той трябва да бъде с възможност за заключване.

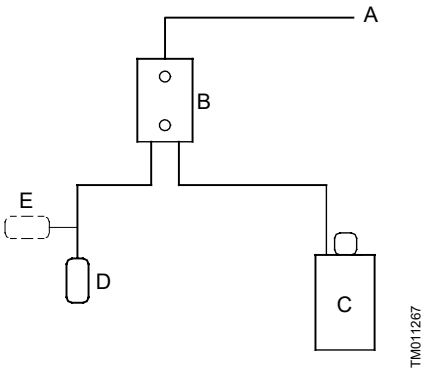

Блок-схема за контрол на нивото

Поз.	Описание
A	Електрозахранване
B	Блок за управление
C	Помпа
D	Отворен превключвател за ниво
E	Затворен превключвател за ниво

4.1 Електрическа схема

ПРЕДУПРЕЖДЕНИЕ
Електрически удар
Смърт или тежки наранявания
- Преди започване на работа по продукта изключете ел. захранването.

Потребителят или инсталаторът е отговорен за правилното заземяване и защита съобразно местната нормативна уредба.

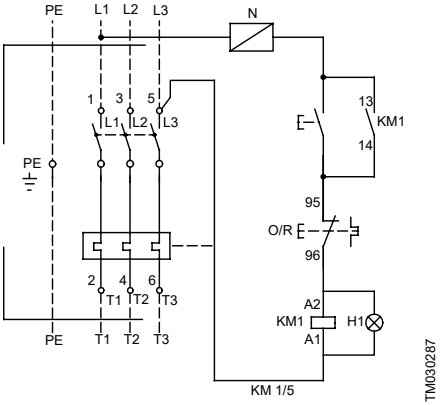

Схема за блока за управление на UNILIFT AP, APB

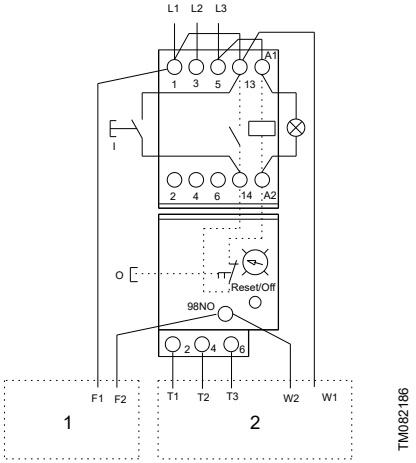

Схема за блока за управление на UNILIFT APG

Поз.	Описание
1	Поплавъков превключвател
2	Двигател

5. Първоначално стартиране на продукта

Блокът за управление съдържа трифазен контактор с термично реле. Контакторът се включва и изключва от поплавъков превключвател и по този начин стартира и спира помпата. Когато контактът в поплавъковия превключвател е затворен, контакторът работи и помпата се стартира.

5.1 Стартиране и спиране на помпата

1. Натиснете бутона **Старт**.
   a. Ако контактът на поплавъковия превключвател е затворен, помпата се стартира.
   b. Ако контактът на поплавъковия превключвател е отворен, помпата остава спряна.
2. Натиснете бутона **Стоп/нулиране**.
   a. Ако контактът на поплавъковия превключвател е затворен, помпата спира.
   b. Ако контактът на поплавъковия превключвател е отворен, помпата спира.

5.2 Нулиране на термичното реле

Ако термичното реле се е задействало, то може да се нулира с кратко натискане на бутона **Стоп/нулиране**.

- Ако контактът на поплавъковия превключвател е отворен, термичното реле е включено, но помпата остава спряна.
- Ако контактът на поплавъковия превключвател е затворен, термичното реле е включено и помпата се стартира.

6. Функции за управление

6.1 Панел за работа

Блокът за управление има два бутона: един за стартиране на помпата и един за спиране на помпата и нулиране на термичното реле.

Символ		Описание
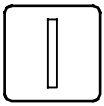	TM030285	Бутон **Старт** за помпата
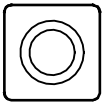	TM030286	Бутон **Стоп/нулиране** за помпата

7. Технически данни

Клас на корпуса	IP65 (IEC 60529)
Мин./макс. температура	0-40 °C

8. Поддръжка

ПРЕДУПРЕЖДЕНИЕ
Електрически удар
Смърт или тежки наранявания

- Преди започване на работа по продукта изключете ел. захранването.
- Трябва да е сигурно, че захранването не може да бъде включено случайно.

ПРЕДУПРЕЖДЕНИЕ
Електрически удар
Смърт или тежки наранявания

- Електрическото свързване трябва да се извърши от квалифициран електротехник в съответствие с местните правила и разпоредби.

Проверявайте доброто свързване на всички електрически връзки в блока за управление веднъж годишно.

9. Обслужване

В блока за управление няма подлежащи на обслужване части.

10. Бракуване на продукта

Този продукт или части от него трябва да бъдат изхвърлени по начин, безопасен за околната среда.

1. Използвайте местната държавна или частна служба по събиране на отпадъците.
2. Ако това не е възможно, свържете се с най-близкия представител или сервиз на Grundfos.

Зачеркнатият символ на кофа за отпадъци върху продукта означава, че той трябва да бъде изхвърлен отделно от битовите отпадъци. Когато маркираният с този символ продукт достигне края на експлоатационния си живот, отнесете го в пункт за събиране на такива отпадъци, посочен от местните организации за третиране на отпадъци. Разделното събиране и рециклиране на подобни продукти ще спомогне за опазването на околната среда и здравето на хората.

Вж. също информацията за края на жизнения цикъл на адрес *www.grundfos.com/product-recycling*

Argentina
Bombas GRUNDFOS de Argentina S.A.
Ruta Panamericana km. 37.500industin 1619 - Garín Pcia. de B.A.
Tel.: +54-3327 414 444
Fax: +54-3327 45 3190

Australia
GRUNDFOS Pumps Pty. Ltd.
P.O. Box 2040
Regency Park
South Australia 5942
Tel.: +61-8-8461-4611
Fax: +61-8-8340-0155

Austria
GRUNDFOS Pumpen Vertrieb Ges.m.b.H.
Grundfosstraße 2
A-5082 Grödig/Salzburg
Tel.: +43-6246-883-0
Fax: +43-6246-883-30

Belgium
N.V. GRUNDFOS Bellux S.A.
Boomsesteenweg 81-83
B-2630 Aartselaar
Tel.: +32-3-870 7300
Fax: +32-3-870 7301

Bosnia and Herzegovina
GRUNDFOS Sarajevo
Zmaja od Bosne 7-7A
BiH-71000 Sarajevo
Tel.: +387 33 592 480
Fax: +387 33 590 465
www.ba.grundfos.com
E-mail: grundfos@bih.net.ba

Brazil
BOMBAS GRUNDFOS DO BRASIL
Av. Humberto de Alencar Castelo Branco, 630
CEP 09850 - 300
São Bernardo do Campo - SP
Tel.: +55-11 4393 5533
Fax: +55-11 4343 5015

Bulgaria
Grundfos Bulgaria EOOD
Slatina District
Iztochna Tangenta street no. 100
BG - 1592 Sofia
Tel.: +359 2 49 22 200
Fax: +359 2 49 22 201
E-mail: bulgaria@grundfos.bg

Canada
GRUNDFOS Canada inc.
2941 Brighton Road
Oakville, Ontario
L6H 6C9
Tel.: +1-905 829 9533
Fax: +1-905 829 9512

China
GRUNDFOS Pumps (Shanghai) Co. Ltd.
10F The Hub, No. 33 Suhong Road
Minhang District
Shanghai 201106 PRC
Tel.: +86 21 612 252 22
Fax: +86 21 612 253 33

Columbia
GRUNDFOS Colombia S.A.S.
Km 1.5 vía Siberia-Cota Conj. Potrero Chico,
Parque Empresarial Arcos de Cota Bod. 1A.
Cota, Cundinamarca
Tel.: +57(1)-2913444
Fax: +57(1)-8764586

Croatia
GRUNDFOS CROATIA d.o.o.
Buzinski prilaz 38, Buzin
HR-10010 Zagreb
Tel.: +385 1 6595 400
Fax: +385 1 6595 499
www.hr.grundfos.com

Czech Republic
GRUNDFOS Sales Czechia and Slovakia s.r.o.
Ćajkovského 21
779 00 Olomouc
Tel.: +420-585-716 111

Denmark
GRUNDFOS DK A/S
Martin Bachs Vej 3
DK-8850 Bjerringbro
Tel.: +45-87 50 50 50
Fax: +45-87 50 51 51
E-mail: info_GDK@grundfos.com
www.grundfos.com/DK

Estonia
GRUNDFOS Pumps Eesti OÜ
Peterburi tee 92G
11415 Tallinn
Tel.: + 372 606 1690
Fax: + 372 606 1691

Finland
OY GRUNDFOS Pumput AB
Trukkikuja 1
FI-01360 Vantaa
Tel.: +358-(0) 207 889 500

France
Pompes GRUNDFOS Distribution S.A.
Parc d'Activités de Chesnes
57, rue de Malacombe
F-38290 St. Quentin Fallavier (Lyon)
Tel.: +33-4 74 82 15 15
Fax: +33-4 74 94 10 51

Germany
GRUNDFOS GMBH
Schlüterstr. 33
40699 Erkrath
Tel.: +49-(0) 211 929 69-0
Fax: +49-(0) 211 929 69-3799
E-mail: infoservice@grundfos.de
Service in Deutschland:
kundendienst@grundfos.de

Greece
GRUNDFOS Hellas A.E.B.E.
20th km. Athinon-Markopoulou Av.
P.O. Box 71
GR-19002 Peania
Tel.: +0030-210-66 83 400
Fax: +0030-210-66 46 273

Hong Kong
GRUNDFOS Pumps (Hong Kong) Ltd.
Unit 1, Ground floor, Siu Wai industrial Centre
29-33 Wing Hong Street & 68 King Lam Street, Cheung Sha Wan
Kowloon
Tel.: +852-27861706 / 27861741
Fax: +852-27858664

Hungary
GRUNDFOS Hungária Kft.
Tópark u. 8
H-2045 Törökbálint
Tel.: +36-23 511 110
Fax: +36-23 511 111

India
GRUNDFOS Pumps india Private Limited
118 Old Mahabalipuram Road
Thoraipakkam
Chennai 600 097
Tel.: +91-44 2496 6800

Indonesia
PT GRUNDFOS Pompa
Graha intirub Lt. 2 & 3
Jln. Cililitan Besar No.454. Makasar,
Jakarta Timur
ID-Jakarta 13650
Tel.: +62 21-469-51900
Fax: +62 21-460 6910 / 460 6901

Ireland
GRUNDFOS (Ireland) Ltd.
Unit A, Merrywell Business Park
Ballymount Road Lower
Dublin 12
Tel.: +353-1-4089 800
Fax: +353-1-4089 830

Italy
GRUNDFOS Pompe Italia S.r.l.
Via Gran Sasso 4
I-20060 Truccazzano (Milano)
Tel.: +39-02-95838112
Fax: +39-02-95309290 / 95838461

Japan
GRUNDFOS Pumps K.K.
1-2-3, Shin-Miyakoda, Kita-ku
Hamamatsu
431-2103 Japan
Tel.: +81 53 428 4760
Fax: +81 53 428 5005

Kazakhstan
Grundfos Kazakhstan LLP
7' Kyz-Zhibek Str., Kok-Tobe micr.
KZ-050020 Almaty Kazakhstan
Tel.: +7 (727) 227-98-55/56

Korea
GRUNDFOS Pumps Korea Ltd.
6th Floor, Aju Building 679-5
Yeoksam-dong, Kangnam-ku, 135-916
Seoul, Korea
Tel.: +82-2-5317 600
Fax: +82-2-5633 725

Latvia
SIA GRUNDFOS Pumps Latvia
Deglava biznesa centrs
Augusta Deglava ielā 60
LV-1035, Rīga,
Tel.: + 371 714 9640, 7 149 641
Fax: + 371 914 9646

Lithuania
GRUNDFOS Pumps UAB
Smolensko g. 6
LT-03201 Vilnius
Tel.: + 370 52 395 430
Fax: + 370 52 395 431

Malaysia
GRUNDFOS Pumps Sdn. Bhd.
7 Jalan Peguam U1/25
Glenmarie industrial Park
40150 Shah Alam, Selangor
Tel.: +60-3-5569 2922
Fax: +60-3-5569 2866

Mexico
Bombas GRUNDFOS de México
S.A. de C.V.
Boulevard TLC No. 15
Parque industrial Stiva Aeropuerto
Apodaca, N.L. 66600
Tel.: +52-81-8144 4000
Fax: +52-81-8144 4010

Netherlands
GRUNDFOS Netherlands
Veluwezoom 35
1326 AE Almere
Postbus 22015
1302 CA ALMERE
Tel.: +31-88-478 6336
Fax: +31-88-478 6332
E-mail: info_gnl@grundfos.com

New Zealand
GRUNDFOS Pumps NZ Ltd.
17 Beatrice Tinsley Crescent
North Harbour Industrial Estate
Albany, Auckland
Tel.: +64-9-415 3240
Fax: +64-9-415 3250

Norway
GRUNDFOS Pumper A/S
Strømsveien 344
Postboks 235, Leirdal
N-1011 Oslo
Tel.: +47-22 90 47 00
Fax: +47-22 32 21 50

Poland
GRUNDFOS Pompy Sp. z o.o.
ul. Klonowa 23
Baranowo k. Poznania
PL-62-081 Przeźmierowo
Tel.: (+48-61) 650 13 00
Fax: (+48-61) 650 13 50

Portugal
Bombas GRUNDFOS Portugal, S.A.
Rua Calvet de Magalhães, 241
Apartado 1079
P-2770-153 Paço de Arcos
Tel.: +351-21-440 76 00
Fax: +351-21-440 76 90

Romania
GRUNDFOS Pompe România SRL
S-PARK BUSINESS CENTER, Clădirea A2, etaj 2
Str. Tipografilor, Nr. 11-15, Sector 1, Cod 013714
Bucuresti, Romania
Tel.: 004 021 2004 100
E-mail: romania@grundfos.ro

Serbia
Grundfos Srbija d.o.o.
Omladinskih brigada 90b
11070 Novi Beograd
Tel.: +381 11 2258 740
Fax: +381 11 2281 769
www.rs.grundfos.com

Singapore
GRUNDFOS (Singapore) Pte. Ltd.
25 Jalan Tukang
Singapore 619264
Tel.: +65-6681 9688
Faxax: +65-6681 9689

Slovakia
GRUNDFOS s.r.o.
Prievozská 4D 821 09 BRATISLAVA
Tel.: +421 2 5020 1426
sk.grundfos.com

Slovenia
GRUNDFOS LJUBLJANA, d.o.o.
Leskoškova 9e, 1122 Ljubljana
Tel.: +386 (0) 1 568 06 10
Fax: +386 (0)1 568 06 19
E-mail: tehnika-si@grundfos.com

South Africa
GRUNDFOS (PTY) LTD
16 Lascelles Drive, Meadowbrook Estate
1609 Germiston, Johannesburg
Tel.: (+27) 10 248 6000
Fax: (+27) 10 248 6002
E-mail: lgradidge@grundfos.com

Spain
Bombas GRUNDFOS España S.A.
Camino de la Fuentecilla, s/n
E-28110 Algete (Madrid)
Tel.: +34-91-848 8800
Fax: +34-91-628 0465

Sweden
GRUNDFOS AB
Box 333 (Lunnagårdsgatan 6)
431 24 Mölndal
Tel.: +46 31 332 23 000
Fax: +46 31 331 94 60

Switzerland
GRUNDFOS Pumpen AG
Bruggacherstrasse 10
CH-8117 Fällanden/ZH
Tel.: +41-44-806 8111
Fax: +41-44-806 8115

Taiwan
GRUNDFOS Pumps (Taiwan) Ltd.
7 Floor, 219 Min-Chuan Road
Taichung, Taiwan, R.O.C.
Tel.: +886-4-2305 0868
Fax: +886-4-2305 0878

Thailand
GRUNDFOS (Thailand) Ltd.
92 Chaloem Phrakiat Rama 9 Road
Dokmai, Pravej, Bangkok 10250
Tel.: +66-2-725 8999
Fax: +66-2-725 8998

Turkey
GRUNDFOS POMPA San. ve Tic. Ltd. Sti.
Gebze Organize Sanayi Bölgesi
Ihsan dede Caddesi
2. yol 200. Sokak No. 204
41490 Gebze/ Kocaeli
Tel.: +90 - 262-679 7979
Fax: +90 - 262-679 7905
E-mail: satis@grundfos.com

Ukraine
ТОВ "ГРУНДФОС УКРАЇНА"
Бізнес Центр Європа
Столичне шосе, 103
м. Київ, 03131, Україна
Tel.: (+38 044) 237 04 00
Fax: (+38 044) 237 04 01
E-mail: ukraine@grundfos.com

United Arab Emirates
GRUNDFOS Gulf Distribution
P.O. Box 16768
Jebel Ali Free Zone, Dubai
Tel.: +971 4 8815 166
Fax: +971 4 8815 136

United Kingdom
GRUNDFOS Pumps Ltd.
Grovebury Road
Leighton Buzzard/Beds. LU7 4TL
Tel.: +44-1525-850000
Fax: +44-1525-850011

U.S.A.
Global Headquarters for WU
856 Koomey Road
Brookshire, Texas 77423 USA
Phone: +1-630-236-5500

Uzbekistan
Grundfos Tashkent, Uzbekistan
The Representative Office of Grundfos Kazakhstan in Uzbekistan
38a, Oybek street, Tashkent
Tel.: (+998) 71 150 3290 / 71 150 3291
Fax: (+998) 71 150 3292

Trademarks displayed in this material, including but not limited to Grundfos and the Grundfos logo, are registered trademarks owned by The Grundfos Group. © 2024 Grundfos Holding A/S, all rights reserved.

96428009 **02.2024**

ECM: 1387365

www.grundfos.com

GRUNDFOS

UNILIFT AP, APB and APG Control box

Montážní a provozní návod

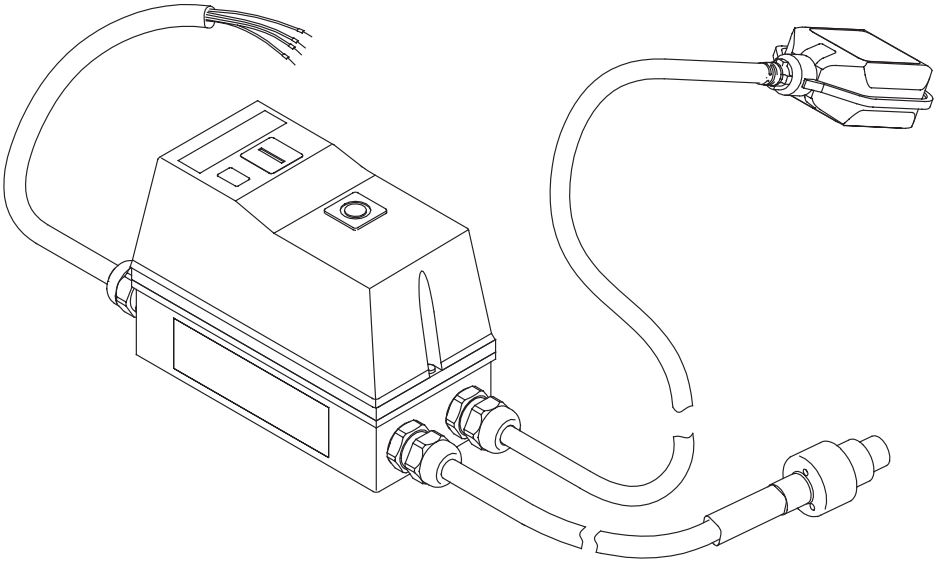

UNILIFT APG
Installation and operating instructions
(all available languages)
http://net.grundfos.com/qr/i/92662011

UNILIFT AP12,AP35,AP50
Installation and operating instructions
(all available languages)
http://net.grundfos.com/qr/i/96011045

UNILIFT AP35B, AP50B
Installation and operating instructions
(all available languages)
http://net.grundfos.com/qr/i/96004693

GRUNDFOS

UNILIFT AP, APB and APG Control box

Čeština (CZ)
Montážní a provozní návod 4

Překlad originální anglické verze

Obsah

1. Obecné informace 4
1.1 Prohlášení o nebezpečnosti 4
1.2 Poznámky 4

2. Představení výrobku 5
2.1 Popis výrobku 5
2.2 Účel použití 5

3. Požadavky na instalaci 5

4. Elektrické připojení 5
4.1 Schéma zapojení 6

5. Spouštění výrobku 7
5.1 Spuštění a vypnutí čerpadla 7
5.2 Resetování tepelného relé 7

6. Řídicí funkce 7
6.1 Ovládací panel 7

7. Technické údaje 7

8. Údržba 7

9. Servis 8

10. Likvidace výrobku 8

1. Obecné informace

Toto zařízení nesmí používat děti. Čištění a údržbu zařízení nesmějí provádět děti.

Tento dokument si přečtěte před instalací výrobku. Při instalaci a provozu je nutné dodržovat místní předpisy a uznávané osvědčené postupy.

1.1 Prohlášení o nebezpečnosti

Symboly a prohlášení o nebezpečnosti uvedená níže se mohou vyskytnout v montážních a instalačních pokynech k výrobkům Grundfos a v bezpečnostních a servisních pokynech.

NEBEZPEČÍ

Označuje nebezpečnou situaci, která (pokud se jí nepředejde) bude mít za následek smrt nebo újmu na zdraví.

VAROVÁNÍ

Označuje nebezpečnou situaci, která (pokud se jí nepředejde) by mohla mít za následek smrt nebo újmu na zdraví.

UPOZORNĚNÍ

Označuje nebezpečnou situaci, která (pokud se jí nepředejde) by mohla mít za následek menší nebo střední újmu na zdraví.

Prohlášení o nebezpečnosti jsou strukturována následujícím způsobem:

SIGNÁLNÍ SLOVO

Popis nebezpečí

Následky ignorování varování

- Akce, jak nebezpečí předejít.

1.2 Poznámky

Symboly a poznámky uvedené níže se mohou vyskytnout v montážních a instalačních pokynech k výrobkům Grundfos a v bezpečnostních a servisních pokynech.

Modrý nebo šedý kruh s bílým grafickým symbolem označuje, že je nutný zásah.

Červený nebo šedý kruh s diagonálním přeškrtnutím, a případně černým grafickým symbolem, označuje, že se akce nesmí provést nebo že musí být zastavena.

Pokud nebudou tyto pokyny dodrženy, mohlo by dojít k poruše nebo poškození zařízení.

Tipy a zařízení k usnadnění práce.

2. Představení výrobku

2.1 Popis výrobku

Řídící jednotka se skládá z kabelů a skříňky obsahující různé součásti, které umožňují ovládání připojeného čerpadla.

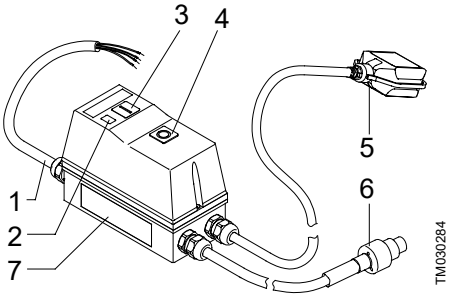

Pol.	Popis
1	Síťový kabel
2	Signálka, provoz
3	Tlačítko, **Start**
4	Tlačítko, **Stop/Reset**
5	Plovákový spínač
6	Kabel motoru [1)]
7	Typový štítek

1) Existují tři typy kabelů:
1) UNILIFT AP12, AP35 a AP50
2) UNILIFT AP35B a AP50B
3) UNILIFT APG.

2.2 Účel použití

Řídící jednotka je určena pro ochranu a spouštění/vypínání následujících typů třífázových čerpadel:

- UNILIFT AP12
- UNILIFT AP35
- UNILIFT AP50
- UNILIFT AP35B
- UNILIFT AP50B
- UNILIFT APG.

3. Požadavky na instalaci

Informace o nastavení plovákového spínače naleznete v montážním a provozním návodu pro čerpadlo.

4. Elektrické připojení

VAROVÁNÍ
Úraz elektrickým proudem
Smrt nebo závažná újma na zdraví osob

- Před započetím jakékoli práce na výrobku vypněte zdroj napájecího napětí. Zajistěte, aby zdroj napájecího napětí nemohl být náhodně zapnut.

VAROVÁNÍ
Úraz elektrickým proudem
Smrt nebo závažná újma na zdraví osob

- Instalace musí být vybavena proudovým chráničem (RCD) s vypínacím proudem menším než 30 mA.

VAROVÁNÍ
Úraz elektrickým proudem
Smrt nebo závažná újma na zdraví osob

- Zkontrolujte, zda je napájecí zástrčka dodávaná s výrobkem v souladu s místními předpisy.
- Zástrčka musí mít stejný typ připojení ochranného zemnícího vodiče (PE) jako zásuvka. Pokud nemá, použijte vhodný adaptér, pokud to povolují místní předpisy.

VAROVÁNÍ
Úraz elektrickým proudem
Smrt nebo závažná újma na zdraví osob

- Napájecí kabely bez zástrčky je nutné připojit k odpojovacímu zařízení přívodního napětí, které je součástí pevného zapojení podle místních předpisů pro zapojení.

POZOR
Úraz elektrickým proudem
Lehká nebo středně těžká újma na zdraví osob

- Zkontrolujte, zda je síťové napětí a frekvence elektrické přípojky v souladu s elektrickými hodnotami uvedenými na typovém štítku čerpadla.

Řídící jednotka musí být připojena k externímu hlavnímu vypínači. Není-li hlavní vypínač umístěn dostatečně blízko čerpadla, musí umožňovat zablokování proti náhodnému zapnutí.

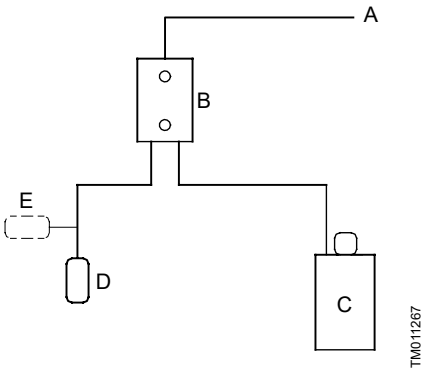

Blokové schéma systému řízení od hladiny

Pol.	Popis
A	Napájecí napětí
B	Řídicí jednotka
C	Čerpadlo
D	Hladinový spínač je rozepnutý
E	Hladinový spínač je sepnutý

4.1 Schéma zapojení

VAROVÁNÍ
Úraz elektrickým proudem
Smrt nebo závažná újma na zdraví osob
- Před započetím jakékoli práce na výrobku vypněte zdroj napájecího napětí.

Provozovatel nebo montér je odpovědný za instalaci správného uzemnění a ochrany v souladu s místními předpisy.

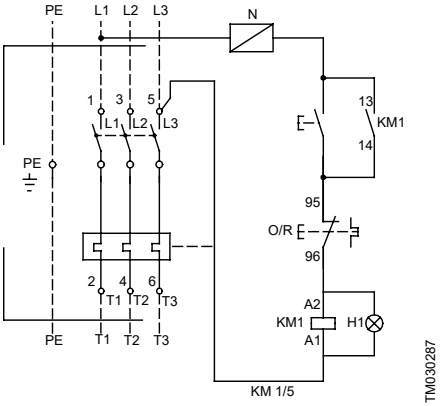

Diagram řídicí jednotky čerpadel UNILIFT AP, APB

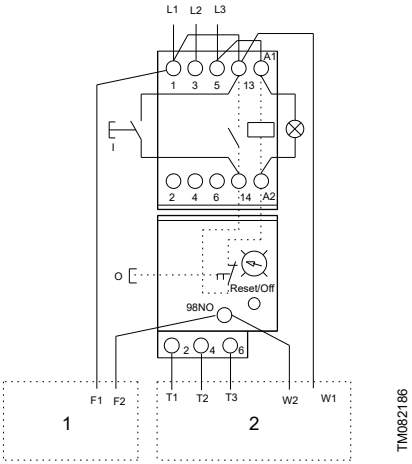

Diagram řídicí jednotky čerpadla UNILIFT APG

Pol.	Popis
1	Plovákový spínač
2	Motor

5. Spouštění výrobku

Řídící jednotka obsahuje třífázový stykač s tepelným relé. Stykač je zapínán a vypínán plovákovým spínačem, a tím spouští a vypíná čerpadlo. Když je kontakt v plovákovém spínači sepnutý, stykač sepne a čerpadlo se spustí.

5.1 Spuštění a vypnutí čerpadla

1. Stiskněte tlačítko **Start**.
   a. Pokud je kontakt plovákového spínače sepnutý, čerpadlo se spustí.
   b. Pokud je kontakt plovákového spínače rozepnutý, čerpadlo zůstane vypnuté.
2. Stiskněte tlačítko **Stop/Reset**.
   a. Pokud je kontakt plovákového spínače sepnutý, čerpadlo se vypne.
   b. Pokud je kontakt plovákového spínače rozepnutý, čerpadlo se vypne.

5.2 Resetování tepelného relé

Pokud tepelné relé sepne, lze jej resetovat krátkým stisknutím tlačítka **Stop/Reset**.

- Pokud je kontakt plovákového spínače rozepnutý, tepelné relé sepne, ale čerpadlo zůstane vypnuté.
- Pokud je kontakt plovákového spínače sepnutý, tepelné relé sepne a čerpadlo se spustí.

6. Řídicí funkce

6.1 Ovládací panel

Řídící jednotka má dvě tlačítka: jedno pro spuštění čerpadla a druhé pro vypnutí čerpadla a resetování tepelného relé.

Symbol		Popis
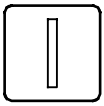	TM030285	Tlačítko **Start** čerpadla
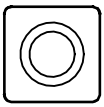	TM030286	Tlačítko **Stop/Reset** čerpadla

7. Technické údaje

Třída krytí	IP65 (IEC 60529)
Min./max. teplota	0-40 °C

8. Údržba

VAROVÁNÍ
Úraz elektrickým proudem
Smrt nebo závažná újma na zdraví osob

- Před započetím jakékoli práce na výrobku vypněte zdroj napájecího napětí.
- Zajistěte, aby zdroj napájecího napětí nemohl být náhodně zapnut.

VAROVÁNÍ
Úraz elektrickým proudem
Smrt nebo závažná újma na zdraví osob

- Elektrické připojení musí být provedeno osobou s příslušnou kvalifikací v souladu s platnými normami a místními předpisy.

Jednou ročně zkontrolujte těsnost všech elektrických spojů uvnitř řídicí jednotky.

9. Servis

Pro řídicí jednotku nejsou k dispozici žádné servisní díly.

10. Likvidace výrobku

Likvidace tohoto výrobku nebo jeho součástí musí být provedena v souladu se zásadami ochrany životního prostředí.

1. Likvidaci nechejte provést autorizovanou službou zabývající se sběrem odpadu.
2. Pokud sběrová služba v dané lokalitě neexistuje nebo nemůže pracovat s materiálem použitým ve výrobcích, dopravte výrobek nebo některé nebezpečné materiály z jeho součástí do nejbližší pobočky nebo servisního střediska firmy Grundfos.

Symbol přeškrtnuté popelnice na výrobku znamená, že musí být likvidován odděleně od domovního odpadu. Pokud výrobek označený tímto symbolem dosáhne konce životnosti, vezměte jej do sběrného místa určeného místními úřady pro likvidaci odpadu. Oddělený sběr a recyklace těchto výrobků pomůže chránit životní prostředí a lidské zdraví.

Viz také informace o konci životnosti na stránkách *www.grundfos.com/product-recycling*

Argentina
Bombas GRUNDFOS de Argentina S.A.
Ruta Panamericana km. 37.500industin
1619 - Garín Pcia. de B.A.
Tel.: +54-3327 414 444
Fax: +54-3327 45 3190

Australia
GRUNDFOS Pumps Pty. Ltd.
P.O. Box 2040
Regency Park
South Australia 5942
Tel.: +61-8-8461-4611
Fax: +61-8-8340-0155

Austria
GRUNDFOS Pumpen Vertrieb
Ges.m.b.H.
Grundfosstraße 2
A-5082 Grödig/Salzburg
Tel.: +43-6246-883-0
Fax: +43-6246-883-30

Belgium
N.V. GRUNDFOS Bellux S.A.
Boomsesteenweg 81-83
B-2630 Aartselaar
Tel.: +32-3-870 7300
Fax: +32-3-870 7301

Bosnia and Herzegovina
GRUNDFOS Sarajevo
Zmaja od Bosne 7-7A
BiH-71000 Sarajevo
Tel.: +387 33 592 480
Fax: +387 33 590 465
www.ba.grundfos.com
E-mail: grundfos@bih.net.ba

Brazil
BOMBAS GRUNDFOS DO BRASIL
Av. Humberto de Alencar Castelo
Branco, 630
CEP 09850 - 300
São Bernardo do Campo - SP
Tel.: +55-11 4393 5533
Fax: +55-11 4343 5015

Bulgaria
Grundfos Bulgaria EOOD
Slatina District
Iztochna Tangenta street no. 100
BG - 1592 Sofia
Tel.: +359 2 49 22 200
Fax: +359 2 49 22 201
E-mail: bulgaria@grundfos.bg

Canada
GRUNDFOS Canada inc.
2941 Brighton Road
Oakville, Ontario
L6H 6C9
Tel.: +1-905 829 9533
Fax: +1-905 829 9512

China
GRUNDFOS Pumps (Shanghai) Co. Ltd.
10F The Hub, No. 33 Suhong Road
Minhang District
Shanghai 201106 PRC
Tel.: +86 21 612 252 22
Fax: +86 21 612 253 33

Columbia
GRUNDFOS Colombia S.A.S.
Km 1.5 vía Siberia-Cota Conj. Potrero
Chico,
Parque Empresarial Arcos de Cota Bod.
1A.
Cota, Cundinamarca
Tel.: +57(1)-2913444
Fax: +57(1)-8764586

Croatia
GRUNDFOS CROATIA d.o.o.
Buzinski prilaz 38, Buzin
HR-10010 Zagreb
Tel.: +385 1 6595 400
Fax: +385 1 6595 499
www.hr.grundfos.com

Czech Republic
GRUNDFOS Sales Czechia and Slovakia
s.r.o.
Čajkovského 21
779 00 Olomouc
Tel.: +420-585-716 111

Denmark
GRUNDFOS DK A/S
Martin Bachs Vej 3
DK-8850 Bjerringbro
Tel.: +45-87 50 50 50
Fax: +45-87 50 51 51
E-mail: info_GDK@grundfos.com
www.grundfos.com/DK

Estonia
GRUNDFOS Pumps Eesti OÜ
Peterburi tee 92G
11415 Tallinn
Tel.: + 372 606 1690
Fax: + 372 606 1691

Finland
OY GRUNDFOS Pumput AB
Trukkikuja 1
FI-01360 Vantaa
Tel.: +358-(0) 207 889 500

France
Pompes GRUNDFOS Distribution S.A.
Parc d'Activités de Chesnes
57, rue de Malacombe
F-38290 St. Quentin Fallavier (Lyon)
Tel.: +33-4 74 82 15 15
Fax: +33-4 74 94 10 51

Germany
GRUNDFOS GMBH
Schlüterstr. 33
40699 Erkrath
Tel.: +49-(0) 211 929 69-0
Fax: +49-(0) 211 929 69-3799
E-mail: infoservice@grundfos.de
Service in Deutschland:
kundendienst@grundfos.de

Greece
GRUNDFOS Hellas A.E.B.E.
20th km. Athinon-Markopoulou Av.
P.O. Box 71
GR-19002 Peania
Tel.: +0030-210-66 83 400
Fax: +0030-210-66 46 273

Hong Kong
GRUNDFOS Pumps (Hong Kong) Ltd.
Unit 1, Ground floor, Siu Wai industrial
Centre
29-33 Wing Hong Street & 68 King Lam
Street, Cheung Sha Wan
Kowloon
Tel.: +852-27861706 / 27861741
Fax: +852-27858664

Hungary
GRUNDFOS Hungária Kft.
Tópark u. 8
H-2045 Törökbálint
Tel.: +36-23 511 110
Fax: +36-23 511 111

India
GRUNDFOS Pumps india Private Limited
118 Old Mahabalipuram Road
Thoraipakkam
Chennai 600 097
Tel.: +91-44 2496 6800

Indonesia
PT GRUNDFOS Pompa
Graha intirub Lt. 2 & 3
Jln. Cililitan Besar No.454. Makasar,
Jakarta Timur
ID-Jakarta 13650
Tel.: +62 21-469-51900
Fax: +62 21-460 6910 / 460 6901

Ireland
GRUNDFOS (Ireland) Ltd.
Unit A, Merrywell Business Park
Ballymount Road Lower
Dublin 12
Tel.: +353-1-4089 800
Fax: +353-1-4089 830

Italy
GRUNDFOS Pompe Italia S.r.l.
Via Gran Sasso 4
I-20060 Truccazzano (Milano)
Tel.: +39-02-95838112
Fax: +39-02-95309290 / 95838461

Japan
GRUNDFOS Pumps K.K.
1-2-3, Shin-Miyakoda, Kita-ku
Hamamatsu
431-2103 Japan
Tel.: +81 53 428 4760
Fax: +81 53 428 5005

Kazakhstan
Grundfos Kazakhstan LLP
7' Kyz-Zhibek Str., Kok-Tobe micr.
KZ-050020 Almaty Kazakhstan
Tel.: +7 (727) 227-98-55/56

Korea
GRUNDFOS Pumps Korea Ltd.
6th Floor, Aju Building 679-5
Yeoksam-dong, Kangnam-ku, 135-916
Seoul, Korea
Tel.: +82-2-5317 600
Fax: +82-2-5633 725

Latvia
SIA GRUNDFOS Pumps Latvia
Deglava biznesa centrs
Augusta Deglava ielā 60
LV-1035, Rīga,
Tel.: + 371 714 9640, 7 149 641
Fax: + 371 914 9646

Lithuania
GRUNDFOS Pumps UAB
Smolensko g. 6
LT-03201 Vilnius
Tel.: + 370 52 395 430
Fax: + 370 52 395 431

Malaysia
GRUNDFOS Pumps Sdn. Bhd.
7 Jalan Peguam U1/25
Glenmarie industrial Park
40150 Shah Alam, Selangor
Tel.: +60-3-5569 2922
Fax: +60-3-5569 2866

Mexico
Bombas GRUNDFOS de México
S.A. de C.V.
Boulevard TLC No. 15
Parque industrial Stiva Aeropuerto
Apodaca, N.L. 66600
Tel.: +52-81-8144 4000
Fax: +52-81-8144 4010

Netherlands
GRUNDFOS Netherlands
Veluwezoom 35
1326 AE Almere
Postbus 22015
1302 CA ALMERE
Tel.: +31-88-478 6336
Fax: +31-88-478 6332
E-mail: info_gnl@grundfos.com

New Zealand
GRUNDFOS Pumps NZ Ltd.
17 Beatrice Tinsley Crescent
North Harbour Industrial Estate
Albany, Auckland
Tel.: +64-9-415 3240
Fax: +64-9-415 3250

Norway
GRUNDFOS Pumper A/S
Strømsveien 344
Postboks 235, Leirdal
N-1011 Oslo
Tel.: +47-22 90 47 00
Fax: +47-22 32 21 50

Poland
GRUNDFOS Pompy Sp. z o.o.
ul. Klonowa 23
Baranowo k. Poznania
PL-62-081 Przeźmierowo
Tel.: (+48-61) 650 13 00
Fax: (+48-61) 650 13 50

Portugal
Bombas GRUNDFOS Portugal, S.A.
Rua Calvet de Magalhães, 241
Apartado 1079
P-2770-153 Paço de Arcos
Tel.: +351-21-440 76 00
Fax: +351-21-440 76 90

Romania
GRUNDFOS Pompe România SRL
S-PARK BUSINESS CENTER, Clădirea A2, etaj 2
Str. Tipografilor, Nr. 11-15, Sector 1, Cod 013714
Bucuresti, Romania
Tel.: 004 021 2004 100
E-mail: romania@grundfos.ro

Serbia
Grundfos Srbija d.o.o.
Omladinskih brigada 90b
11070 Novi Beograd
Tel.: +381 11 2258 740
Fax: +381 11 2281 769
www.rs.grundfos.com

Singapore
GRUNDFOS (Singapore) Pte. Ltd.
25 Jalan Tukang
Singapore 619264
Tel.: +65-6681 9688
Faxax: +65-6681 9689

Slovakia
GRUNDFOS s.r.o.
Prievozská 4D 821 09 BRATISLAVA
Tel.: +421 2 5020 1426
sk.grundfos.com

Slovenia
GRUNDFOS LJUBLJANA, d.o.o.
Leskoškova 9e, 1122 Ljubljana
Tel.: +386 (0) 1 568 06 10
Fax: +386 (0)1 568 06 19
E-mail: tehnika-si@grundfos.com

South Africa
GRUNDFOS (PTY) LTD
16 Lascelles Drive, Meadowbrook Estate
1609 Germiston, Johannesburg
Tel.: (+27) 10 248 6000
Fax: (+27) 10 248 6002
E-mail: lgradidge@grundfos.com

Spain
Bombas GRUNDFOS España S.A.
Camino de la Fuentecilla, s/n
E-28110 Algete (Madrid)
Tel.: +34-91-848 8800
Fax: +34-91-628 0465

Sweden
GRUNDFOS AB
Box 333 (Lunnagårdsgatan 6)
431 24 Mölndal
Tel.: +46 31 332 23 000
Fax: +46 31 331 94 60

Switzerland
GRUNDFOS Pumpen AG
Bruggacherstrasse 10
CH-8117 Fällanden/ZH
Tel.: +41-44-806 8111
Fax: +41-44-806 8115

Taiwan
GRUNDFOS Pumps (Taiwan) Ltd.
7 Floor, 219 Min-Chuan Road
Taichung, Taiwan, R.O.C.
Tel.: +886-4-2305 0868
Fax: +886-4-2305 0878

Thailand
GRUNDFOS (Thailand) Ltd.
92 Chaloem Phrakiat Rama 9 Road
Dokmai, Pravej, Bangkok 10250
Tel.: +66-2-725 8999
Fax: +66-2-725 8998

Turkey
GRUNDFOS POMPA San. ve Tic. Ltd. Sti.
Gebze Organize Sanayi Bölgesi
Ihsan dede Caddesi
2. yol 200. Sokak No. 204
41490 Gebze/ Kocaeli
Tel.: +90 - 262-679 7979
Fax: +90 - 262-679 7905
E-mail: satis@grundfos.com

Ukraine
ТОВ "ГРУНДФОС УКРАЇНА"
Бізнес Центр Європа
Столичне шосе, 103
м. Київ, 03131, Україна
Tel.: (+38 044) 237 04 00
Fax: (+38 044) 237 04 01
E-mail: ukraine@grundfos.com

United Arab Emirates
GRUNDFOS Gulf Distribution
P.O. Box 16768
Jebel Ali Free Zone, Dubai
Tel.: +971 4 8815 166
Fax: +971 4 8815 136

United Kingdom
GRUNDFOS Pumps Ltd.
Grovebury Road
Leighton Buzzard/Beds. LU7 4TL
Tel.: +44-1525-850000
Fax: +44-1525-850011

U.S.A.
Global Headquarters for WU
856 Koomey Road
Brookshire, Texas 77423 USA
Phone: +1-630-236-5500

Uzbekistan
Grundfos Tashkent, Uzbekistan
The Representative Office of Grundfos Kazakhstan in Uzbekistan
38a, Oybek street, Tashkent
Tel.: (+998) 71 150 3290 / 71 150 3291
Fax: (+998) 71 150 3292

Trademarks displayed in this material, including but not limited to Grundfos and the Grundfos logo, are registered trademarks owned by The Grundfos Group. © 2024 Grundfos Holding A/S, all rights reserved.

96428009 **02.2024**

ECM: 1387365

www.grundfos.com

GRUNDFOS

UNILIFT AP, APB and APG Control box

Návod na montáž a prevádzku

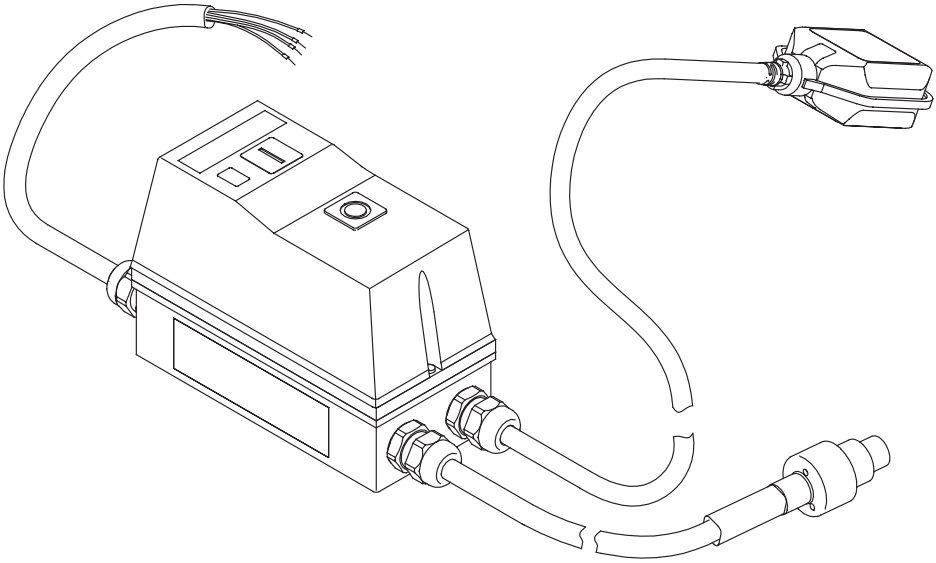

UNILIFT APG
Installation and operating instructions
(all available languages)
http://net.grundfos.com/qr/i/92662011

UNILIFT AP12,AP35,AP50
Installation and operating instructions
(all available languages)
http://net.grundfos.com/qr/i/96011045

UNILIFT AP35B, AP50B
Installation and operating instructions
(all available languages)
http://net.grundfos.com/qr/i/96004693

GRUNDFOS

UNILIFT AP, APB and APG Control box

Slovenčina (SK)
Návod na montáž a prevádzku 4

Preklad pôvodnej anglickej verzie

Obsah

1. Všeobecné informácie 4
1.1 Upozornenia na nebezpečenstvo 4
1.2 Poznámky 4

2. Predstavenie produktu 5
2.1 Popis výrobku 5
2.2 Účel použitia 5

3. Požiadavky pre inštaláciu 5

4. Elektrické zapojenie 5
4.1 Schéma zapojenia 6

5. Spustenie produktu 7
5.1 Spustenie a zastavenie čerpadla 7
5.2 Vynulovanie tepelného relé 7

6. Ovládacie funkcie 7
6.1 Obslužný panel 7

7. Technické údaje 7

8. Údržba 7

9. Servis 8

10. Likvidácia produktu 8

1. Všeobecné informácie

Toto zariadenie nesmú používať deti.

Čistenie a užívateľskú údržbu nesmú vykonávať deti.

Pred inštaláciou produktu si prečítajte tento dokument. Montáž a prevádzka musí byť v súlade s miestnymi nariadeniami a všeobecnými predpismi práce.

1.1 Upozornenia na nebezpečenstvo

Symboly a upozornenia na nebezpečenstvo, uvedené nižšie, sa môžu objaviť v montážnych a prevádzkových pokynoch, bezpečnostných pokynoch a servisných pokynoch Grundfos.

NEBEZPEČENSTVO

Upozorňuje na nebezpečnú situáciu, ktorá spôsobí smrť alebo vážne zranenie, pokiaľ sa jej nezabráni.

VAROVANIE

Upozorňuje na nebezpečnú situáciu, ktorá môže spôsobiť smrť alebo vážne zranenie, pokiaľ sa jej nezabráni.

POZOR

Upozorňuje na nebezpečnú situáciu, ktorá môže spôsobiť ľahké alebo stredne ťažké zranenie, pokiaľ sa jej nezabráni.

Upozornenia na nebezpečenstvo sú štruktúrované nasledovne:

VÝSTRAHA

Popis nebezpečenstva

Následky ignorovania varovania

- Opatrenie pre zabránenie nebezpečenstvu.

1.2 Poznámky

Symboly a poznámky uvedené nižšie sa môžu objaviť v montážnych a prevádzkových pokynoch, bezpečnostných pokynoch a servisných pokynoch Grundfos.

Modrý alebo šedý krúžok s bielym grafickým symbolom upozorňuje, že je nutné prijať opatrenie.

Červený alebo šedý krúžok s diagonálnym pruhom, podľa možnosti s čiernym grafickým symbolom, upozorňuje na to, čo sa nesmie robiť alebo s čím je potrebné prestať.

Nedodržanie týchto pokynov môže spôsobiť poruchy alebo poškodiť zariadenie.

Tipy a rady, ktoré vám uľahčia prácu.

2. Predstavenie produktu

2.1 Popis výrobku

Riadiaca jednotka sa skladá z káblov a skrinky obsahujúcej rôzne časti, ktoré umožňujú ovládanie pripojeného čerpadla.

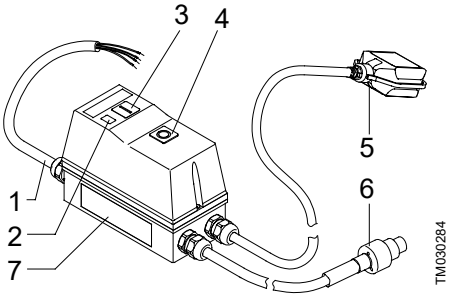

Pol.	Popis
1	Prívodový kábel sieťového napätia
2	Kontrolka, prevádzka
3	Tlačidlo **Start**
4	Tlačidlo **Stop/Reset**
5	Plavákový spínač
6	Kábel motora [1)]
7	Typový štítok

1) Existujú tri typy káblov:
1) UNILIFT AP12, AP35 a AP50
2) UNILIFT AP35B a AP50B
3) UNILIFT APG.

2.2 Účel použitia

Riadiaca jednotka je určená na ochranu a spustenie/zastavenie nasledujúcich typov trojfázových čerpadiel:

- UNILIFT AP12
- UNILIFT AP35
- UNILIFT AP50
- UNILIFT AP35B
- UNILIFT AP50B
- UNILIFT APG.

3. Požiadavky pre inštaláciu

Nastavenie plavákového spínača nájdete v montážnom a prevádzkovom návode čerpadla.

4. Elektrické zapojenie

VAROVANIE
Úraz elektrickým prúdom
Smrť alebo vážny úraz

- Pred začatím akejkoľvek práce na výrobku vypnite napájacie napätie. Musí byť zaistené, že napájacie napätie nemôže byť náhodne zapnuté.

VAROVANIE
Úraz elektrickým prúdom
Smrť alebo vážny úraz

- V inštalácii musí byť namontovaný aj prúdový chránič (RCD) s vybavovacím prúdom < 30 mA.

VAROVANIE
Úraz elektrickým prúdom
Smrť alebo vážny úraz

- Skontrolujte, že zástrčka napájania, dodaná spolu s produktom, je v zhode s miestnymi predpismi.
- Zástrčka musí mať rovnaký systém zapojenia ochranného uzemnenia (PE), ako má zásuvka. Ak to tak nie je, použite vhodný adaptér, ak je povolený miestnymi predpismi.

VAROVANIE
Úraz elektrickým prúdom
Smrť alebo vážny úraz

- Napájacie káble bez zástrčky musia byť pripojené k zariadeniu na odpojovanie napájania, zabudovanému v pevných elektrorozvodoch v súlade s lokálnymi pravidlami zapojenia elektrických rozvodov.

POZOR
Úraz elektrickým prúdom
Menej závažný alebo ľahký úraz

- Skontrolujte, či sieťové napätie a frekvencia uvedená na typovom štítku čerpadla zodpovedajú elektrickej prípojke, do ktorej bude zapojené.

Riadiaca jednotka musí byť pripojená k externému hlavnému vypínaču. Ak čerpadlo nie je nainštalované v blízkosti hlavného vypínača, musí byť tento vypínač uzamykateľný.

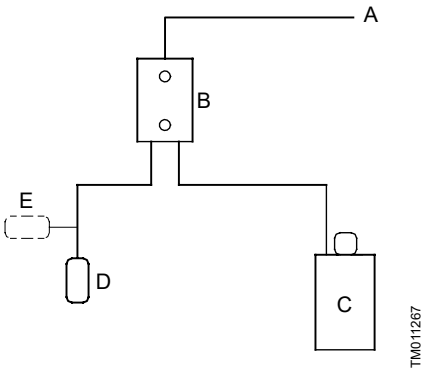

Bloková schéma regulácie hladiny

Pol.	Popis
A	Prívod el. napätia
B	Riadiaca jednotka
C	Čerpadlo
D	Hladinový spínač otvorený
E	Hladinový spínač uzavretý

4.1 Schéma zapojenia

VAROVANIE
Úraz elektrickým prúdom
Smrť alebo vážny úraz
- Pred začatím akejkoľvek práce na výrobku vypnite napájacie napätie.

Užívateľ alebo inštalatér je zodpovedný za správne uzemnenie a ochranu v súlade s miestnymi predpismi.

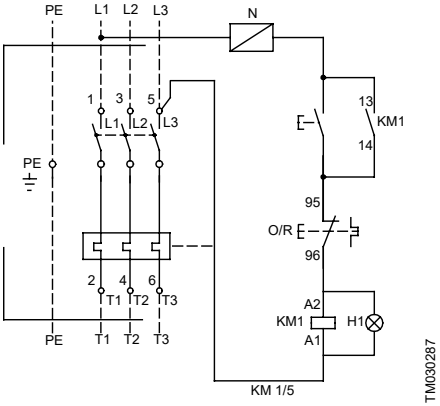

Schéma riadiacej jednotky UNILIFT AP, APB

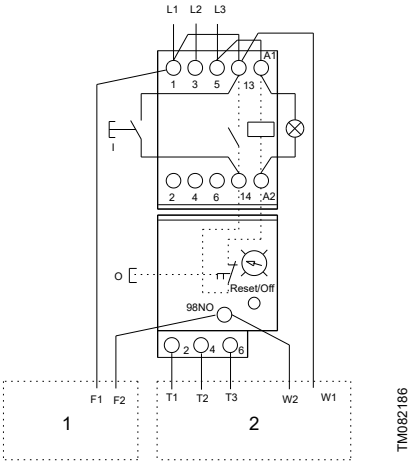

Schéma riadiacej jednotky UNILIFT APG

Pol.	Popis
1	Plavákový spínač
2	Motor

5. Spustenie produktu

Riadiaca jednotka obsahuje trojfázový stýkač s tepelným relé. Stýkač sa zapína a vypína plavákovým spínačom a tým zapína a vypína aj čerpadlo. Ak je kontakt plavákového spínača zatvorený, stýkač bude pracovať a čerpadlo sa spustí.

5.1 Spustenie a zastavenie čerpadla

1. Stlačte tlačidlo **Start**.
   a. Ak je kontakt plavákového spínača zatvorený, čerpadlo sa spustí.
   b. Ak je kontakt plavákového spínača otvorený, čerpadlo zostane zastavené.
2. Stlačte tlačidlo **Stop/Reset**.
   a. Ak je kontakt plavákového spínača zatvorený, čerpadlo sa zastaví.
   b. Ak je kontakt plavákového spínača otvorený, čerpadlo sa zastaví.

5.2 Vynulovanie tepelného relé

Ak sa tepelné relé vyplo, môže byť resetované krátkym stlačením tlačidla **Stop/Reset**.

- Ak je kontakt plavákového spínača otvorený, tepelné relé je zapojené, ale čerpadlo zostane zastavené.
- Ak je kontakt plavákového spínača zatvorený, tepelné relé je zapojené a čerpadlo sa spustí.

6. Ovládacie funkcie

6.1 Obslužný panel

Riadiaca jednotka má dve tlačidlá: jedno na zapnutie čerpadla a jedno na vypnutie čerpadla a reset tepelného relé.

Symbol		Popis
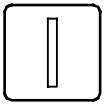	TM030285	Tlačidlo **Start** na čerpadle
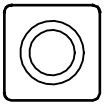	TM030286	Tlačidlo **Stop/Reset** na čerpadle

7. Technické údaje

Trieda krytia	IP65 (IEC 60529)
Min./max. teplota	0-40 °C

8. Údržba

VAROVANIE
Úraz elektrickým prúdom
Smrť alebo vážny úraz

- Pred začatím akejkoľvek práce na výrobku vypnite napájacie napätie.
- Musí byť zaistené, že napájacie napätie nemôže byť náhodne zapnuté.

VAROVANIE
Úraz elektrickým prúdom
Smrť alebo vážny úraz

- Elektrické pripojenie musí byť vykonané osobou s príslušnou kvalifikáciou v súlade s platnými normami a miestnymi predpismi.

Raz ročne skontrolujte tesnosť všetkých elektrických pripojení vo vnútri riadiacej jednotky.

9. Servis

Pre riadiacu jednotku nie sú k dispozícii žiadne servisné diely.

10. Likvidácia produktu

Likvidácia výrobku alebo jeho súčastí musí byť vykonaná k životnému prostrediu šetrným spôsobom.

1. Použite verejné alebo súkromné skládky odpadu.
2. Ak to nie je možné, kontaktujte Grundfos, alebo servisné stredisko.

Preškrtnutý symbol odpadkovej nádoby na produkte znamená, že produkt musí byť zlikvidovaný oddelene od bežného domového odpadu. Ak produkt, označený týmto symbolom, dosiahne koniec svojej životnosti, odneste ho na zberné miesto, určené miestnymi orgánmi pre likvidáciu odpadu. Samostatný zber a recyklácia takýchto produktov pomôže chrániť životné prostredie a ľudské zdravie.

Pozrite si taktiež informácie o likvidácii produktov na *www.grundfos.com/product-recycling*

Argentina
Bombas GRUNDFOS de Argentina S.A.
Ruta Panamericana km. 37.500industin
1619 - Garín Pcia. de B.A.
Tel.: +54-3327 414 444
Fax: +54-3327 45 3190

Australia
GRUNDFOS Pumps Pty. Ltd.
P.O. Box 2040
Regency Park
South Australia 5942
Tel.: +61-8-8461-4611
Fax: +61-8-8340-0155

Austria
GRUNDFOS Pumpen Vertrieb
Ges.m.b.H.
Grundfosstraße 2
A-5082 Grödig/Salzburg
Tel.: +43-6246-883-0
Fax: +43-6246-883-30

Belgium
N.V. GRUNDFOS Bellux S.A.
Boomsesteenweg 81-83
B-2630 Aartselaar
Tel.: +32-3-870 7300
Fax: +32-3-870 7301

Bosnia and Herzegovina
GRUNDFOS Sarajevo
Zmaja od Bosne 7-7A
BiH-71000 Sarajevo
Tel.: +387 33 592 480
Fax: +387 33 590 465
www.ba.grundfos.com
E-mail: grundfos@bih.net.ba

Brazil
BOMBAS GRUNDFOS DO BRASIL
Av. Humberto de Alencar Castelo
Branco, 630
CEP 09850 - 300
São Bernardo do Campo - SP
Tel.: +55-11 4393 5533
Fax: +55-11 4343 5015

Bulgaria
Grundfos Bulgaria EOOD
Slatina District
Iztochna Tangenta street no. 100
BG - 1592 Sofia
Tel.: +359 2 49 22 200
Fax: +359 2 49 22 201
E-mail: bulgaria@grundfos.bg

Canada
GRUNDFOS Canada inc.
2941 Brighton Road
Oakville, Ontario
L6H 6C9
Tel.: +1-905 829 9533
Fax: +1-905 829 9512

China
GRUNDFOS Pumps (Shanghai) Co. Ltd.
10F The Hub, No. 33 Suhong Road
Minhang District
Shanghai 201106 PRC
Tel.: +86 21 612 252 22
Fax: +86 21 612 253 33

Columbia
GRUNDFOS Colombia S.A.S.
Km 1.5 vía Siberia-Cota Conj. Potrero
Chico,
Parque Empresarial Arcos de Cota Bod.
1A.
Cota, Cundinamarca
Tel.: +57(1)-2913444
Fax: +57(1)-8764586

Croatia
GRUNDFOS CROATIA d.o.o.
Buzinski prilaz 38, Buzin
HR-10010 Zagreb
Tel.: +385 1 6595 400
Fax: +385 1 6595 499
www.hr.grundfos.com

Czech Republic
GRUNDFOS Sales Czechia and Slovakia
s.r.o.
Ćajkovského 21
779 00 Olomouc
Tel.: +420-585-716 111

Denmark
GRUNDFOS DK A/S
Martin Bachs Vej 3
DK-8850 Bjerringbro
Tel.: +45-87 50 50 50
Fax: +45-87 50 51 51
E-mail: info_GDK@grundfos.com
www.grundfos.com/DK

Estonia
GRUNDFOS Pumps Eesti OÜ
Peterburi tee 92G
11415 Tallinn
Tel.: + 372 606 1690
Fax: + 372 606 1691

Finland
OY GRUNDFOS Pumput AB
Trukkikuja 1
FI-01360 Vantaa
Tel.: +358-(0) 207 889 500

France
Pompes GRUNDFOS Distribution S.A.
Parc d'Activités de Chesnes
57, rue de Malacombe
F-38290 St. Quentin Fallavier (Lyon)
Tel.: +33-4 74 82 15 15
Fax: +33-4 74 94 10 51

Germany
GRUNDFOS GMBH
Schlüterstr. 33
40699 Erkrath
Tel.: +49-(0) 211 929 69-0
Fax: +49-(0) 211 929 69-3799
E-mail: infoservice@grundfos.de
Service in Deutschland:
kundendienst@grundfos.de

Greece
GRUNDFOS Hellas A.E.B.E.
20th km. Athinon-Markopoulou Av.
P.O. Box 71
GR-19002 Peania
Tel.: +0030-210-66 83 400
Fax: +0030-210-66 46 273

Hong Kong
GRUNDFOS Pumps (Hong Kong) Ltd.
Unit 1, Ground floor, Siu Wai industrial
Centre
29-33 Wing Hong Street & 68 King Lam
Street, Cheung Sha Wan
Kowloon
Tel.: +852-27861706 / 27861741
Fax: +852-27858664

Hungary
GRUNDFOS Hungária Kft.
Tópark u. 8
H-2045 Törökbálint
Tel.: +36-23 511 110
Fax: +36-23 511 111

India
GRUNDFOS Pumps india Private Limited
118 Old Mahabalipuram Road
Thoraipakkam
Chennai 600 097
Tel.: +91-44 2496 6800

Indonesia
PT GRUNDFOS Pompa
Graha intirub Lt. 2 & 3
Jln. Cililitan Besar No.454. Makasar,
Jakarta Timur
ID-Jakarta 13650
Tel.: +62 21-469-51900
Fax: +62 21-460 6910 / 460 6901

Ireland
GRUNDFOS (Ireland) Ltd.
Unit A, Merrywell Business Park
Ballymount Road Lower
Dublin 12
Tel.: +353-1-4089 800
Fax: +353-1-4089 830

Italy
GRUNDFOS Pompe Italia S.r.l.
Via Gran Sasso 4
I-20060 Truccazzano (Milano)
Tel.: +39-02-95838112
Fax: +39-02-95309290 / 95838461

Japan
GRUNDFOS Pumps K.K.
1-2-3, Shin-Miyakoda, Kita-ku
Hamamatsu
431-2103 Japan
Tel.: +81 53 428 4760
Fax: +81 53 428 5005

Kazakhstan
Grundfos Kazakhstan LLP
7' Kyz-Zhibek Str., Kok-Tobe micr.
KZ-050020 Almaty Kazakhstan
Tel.: +7 (727) 227-98-55/56

Korea
GRUNDFOS Pumps Korea Ltd.
6th Floor, Aju Building 679-5
Yeoksam-dong, Kangnam-ku, 135-916
Seoul, Korea
Tel.: +82-2-5317 600
Fax: +82-2-5633 725

Latvia
SIA GRUNDFOS Pumps Latvia
Deglava biznesa centrs
Augusta Deglava ielā 60
LV-1035, Rīga,
Tel.: + 371 714 9640, 7 149 641
Fax: + 371 914 9646

Lithuania
GRUNDFOS Pumps UAB
Smolensko g. 6
LT-03201 Vilnius
Tel.: + 370 52 395 430
Fax: + 370 52 395 431

Malaysia
GRUNDFOS Pumps Sdn. Bhd.
7 Jalan Peguam U1/25
Glenmarie industrial Park
40150 Shah Alam, Selangor
Tel.: +60-3-5569 2922
Fax: +60-3-5569 2866

Mexico
Bombas GRUNDFOS de México
S.A. de C.V.
Boulevard TLC No. 15
Parque industrial Stiva Aeropuerto
Apodaca, N.L. 66600
Tel.: +52-81-8144 4000
Fax: +52-81-8144 4010

Netherlands
GRUNDFOS Netherlands
Veluwezoom 35
1326 AE Almere
Postbus 22015
1302 CA ALMERE
Tel.: +31-88-478 6336
Fax: +31-88-478 6332
E-mail: info_gnl@grundfos.com

New Zealand
GRUNDFOS Pumps NZ Ltd.
17 Beatrice Tinsley Crescent
North Harbour Industrial Estate
Albany, Auckland
Tel.: +64-9-415 3240
Fax: +64-9-415 3250

Norway
GRUNDFOS Pumper A/S
Strømsveien 344
Postboks 235, Leirdal
N-1011 Oslo
Tel.: +47-22 90 47 00
Fax: +47-22 32 21 50

Poland
GRUNDFOS Pompy Sp. z o.o.
ul. Klonowa 23
Baranowo k. Poznania
PL-62-081 Przeźmierowo
Tel.: (+48-61) 650 13 00
Fax: (+48-61) 650 13 50

Portugal
Bombas GRUNDFOS Portugal, S.A.
Rua Calvet de Magalhães, 241
Apartado 1079
P-2770-153 Paço de Arcos
Tel.: +351-21-440 76 00
Fax: +351-21-440 76 90

Romania
GRUNDFOS Pompe România SRL
S-PARK BUSINESS CENTER, Clădirea A2, etaj 2
Str. Tipografilor, Nr. 11-15, Sector 1, Cod 013714
Bucuresti, Romania
Tel.: 004 021 2004 100
E-mail: romania@grundfos.ro

Serbia
Grundfos Srbija d.o.o.
Omladinskih brigada 90b
11070 Novi Beograd
Tel.: +381 11 2258 740
Fax: +381 11 2281 769
www.rs.grundfos.com

Singapore
GRUNDFOS (Singapore) Pte. Ltd.
25 Jalan Tukang
Singapore 619264
Tel.: +65-6681 9688
Faxax: +65-6681 9689

Slovakia
GRUNDFOS s.r.o.
Prievozská 4D 821 09 BRATISLAVA
Tel.: +421 2 5020 1426
sk.grundfos.com

Slovenia
GRUNDFOS LJUBLJANA, d.o.o.
Leskoškova 9e, 1122 Ljubljana
Tel.: +386 (0) 1 568 06 10
Fax: +386 (0)1 568 06 19
E-mail: tehnika-si@grundfos.com

South Africa
GRUNDFOS (PTY) LTD
16 Lascelles Drive, Meadowbrook Estate
1609 Germiston, Johannesburg
Tel.: (+27) 10 248 6000
Fax: (+27) 10 248 6002
E-mail: lgradidge@grundfos.com

Spain
Bombas GRUNDFOS España S.A.
Camino de la Fuentecilla, s/n
E-28110 Algete (Madrid)
Tel.: +34-91-848 8800
Fax: +34-91-628 0465

Sweden
GRUNDFOS AB
Box 333 (Lunnagårdsgatan 6)
431 24 Mölndal
Tel.: +46 31 332 23 000
Fax: +46 31 331 94 60

Switzerland
GRUNDFOS Pumpen AG
Bruggacherstrasse 10
CH-8117 Fällanden/ZH
Tel.: +41-44-806 8111
Fax: +41-44-806 8115

Taiwan
GRUNDFOS Pumps (Taiwan) Ltd.
7 Floor, 219 Min-Chuan Road
Taichung, Taiwan, R.O.C.
Tel.: +886-4-2305 0868
Fax: +886-4-2305 0878

Thailand
GRUNDFOS (Thailand) Ltd.
92 Chaloem Phrakiat Rama 9 Road
Dokmai, Pravej, Bangkok 10250
Tel.: +66-2-725 8999
Fax: +66-2-725 8998

Turkey
GRUNDFOS POMPA San. ve Tic. Ltd. Sti.
Gebze Organize Sanayi Bölgesi
Ihsan dede Caddesi
2. yol 200. Sokak No. 204
41490 Gebze/ Kocaeli
Tel.: +90 - 262-679 7979
Fax: +90 - 262-679 7905
E-mail: satis@grundfos.com

Ukraine
ТОВ "ГРУНДФОС УКРАЇНА"
Бізнес Центр Європа
Столичне шосе, 103
м. Київ, 03131, Україна
Tel.: (+38 044) 237 04 00
Fax: (+38 044) 237 04 01
E-mail: ukraine@grundfos.com

United Arab Emirates
GRUNDFOS Gulf Distribution
P.O. Box 16768
Jebel Ali Free Zone, Dubai
Tel.: +971 4 8815 166
Fax: +971 4 8815 136

United Kingdom
GRUNDFOS Pumps Ltd.
Grovebury Road
Leighton Buzzard/Beds. LU7 4TL
Tel.: +44-1525-850000
Fax: +44-1525-850011

U.S.A.
Global Headquarters for WU
856 Koomey Road
Brookshire, Texas 77423 USA
Phone: +1-630-236-5500

Uzbekistan
Grundfos Tashkent, Uzbekistan
The Representative Office of Grundfos Kazakhstan in Uzbekistan
38a, Oybek street, Tashkent
Tel.: (+998) 71 150 3290 / 71 150 3291
Fax: (+998) 71 150 3292

Trademarks displayed in this material, including but not limited to Grundfos and the Grundfos logo, are registered trademarks owned by The Grundfos Group. © 2024 Grundfos Holding A/S, all rights reserved.

96428009 **02.2024**

ECM: 1387365

www.grundfos.com

GRUNDFOS

UNILIFT AP, APB and APG Control box

Montaj ve kullanım kılavuzu

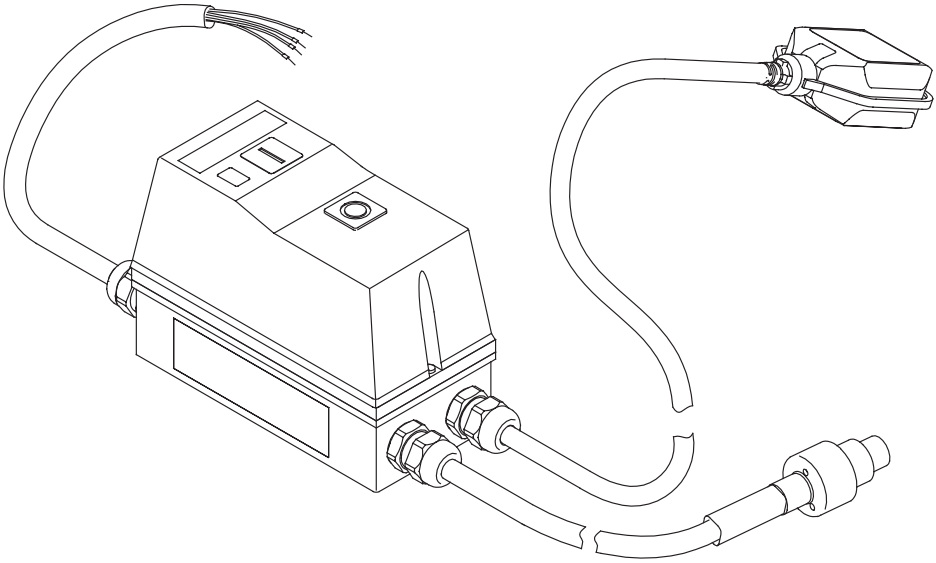

UNILIFT APG
Installation and operating instructions
(all available languages)
http://net.grundfos.com/qr/i/92662011

UNILIFT AP12,AP35,AP50
Installation and operating instructions
(all available languages)
http://net.grundfos.com/qr/i/96011045

UNILIFT AP35B, AP50B
Installation and operating instructions
(all available languages)
http://net.grundfos.com/qr/i/96004693

GRUNDFOS

UNILIFT AP, APB and APG Control box

Türkçe (TR)
Montaj ve kullanım kılavuzu 4

İngilizce orijinal metnin çevirisi

İçindekiler

1. Genel bilgiler 4
1.1 Tehlike ifadeleri 4
1.2 Notlar 4
2. Ürün tanıtımı 5
2.1 Ürün açıklaması 5
2.2 Kullanım amacı 5
3. Montaj gereksinimleri 5
4. Elektrik bağlantısı 5
4.1 Bağlantı şeması 6
5. Ürünün ilk çalıştırması 7
5.1 Pompanın çalıştırılması ve durdurulması . . 7
5.2 Termik rölenin sıfırlanması 7
6. Kontrol fonksiyonları 7
6.1 Kontrol paneli 7
7. Teknik bilgiler 7
8. Bakım 7
9. Servis 8
10. Ürünün elden çıkarılması 8
11. YETKİLİ GRUNDFOS SERVİSLERİ 9

1. Genel bilgiler

Bu cihaz, çocuklar tarafından kullanılmamalıdır.

Temizlik ve kullanıcı bakımı, çocuklar tarafından yapılmamalıdır.

Ürünü kurmadan önce bu belgeyi okuyun. Kurulum ve kullanım, yerel düzenlemelere ve kabul edilen iyi davranış kurallarına uygun olmalıdır.

1.1 Tehlike ifadeleri

Aşağıdaki sembol ve tehlike ifadeleri, Grundfos kurulum ve çalıştırma talimatlarında, güvenlik talimatlarında ve bakım talimatlarında görülebilir.

TEHLİKE

Kaçınılmaması halinde ölüm veya ciddi yaralanma ile sonuçlanacak tehlikeli bir durumu belirtir.

UYARI

Kaçınılmaması halinde ölüm veya ciddi yaralanma ile sonuçlanabilecek tehlikeli bir durumu belirtir.

DİKKAT

Kaçınılmaması halinde hafif veya orta dereceli yaralanma ile sonuçlanabilecek tehlikeli bir durumu belirtir.

Tehlike ifadeleri aşağıdaki şekilde yapılandırılmıştır:

UYARI KELİMESİ

Tehlike açıklaması

Uyarının gözardı edilmesinin sonucu

- Tehlikeden kaçınmak için yapılması gereken.

1.2 Notlar

Aşağıdaki semboller ve notlar, Grundfos kurulum ve çalıştırma talimatlarında, güvenlik talimatlarında ve bakım talimatlarında görülebilir.

Beyaz grafik sembollü mavi veya gri halka, işlem yapılması gerektiğini belirtir.

Ortasında yatay bir çizgi bulunan, muhtemelen siyah grafik sembollü bir kırmızı veya gri halka, tehlikeyi önlemek amacıyla bir işlem yapılması veya bir işlemin durdurulması gerektiğini belirtir.

Bu talimatların dikkate alınmaması, cihazların arızalanmasına veya hasar görmesine neden olabilir.

İşinizi kolaylaştıracak ipuçları ve tavsiyeler.

2. Ürün tanıtımı

2.1 Ürün açıklaması

Kontrol panosu, bağlı pompanın kontrolüne imkan tanıyan çeşitli parçaları içeren bir kablo ve kabinden oluşur.

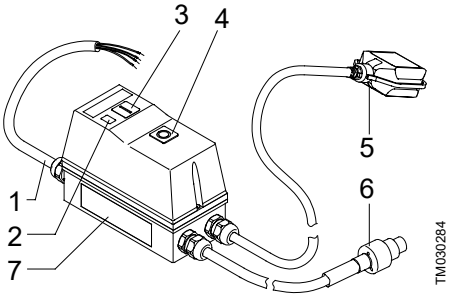

Konum	Açıklama
1	Elektrik kablosu
2	Gösterge ışığı, çalışma
3	Basma düğme, **Başlat**
4	Basma düğme, **Durdur/Sıfırla**
5	Şamandıralı şalter
6	Motor kablosu [1)]
7	Etiket

[1)] Üç kablo türü vardır:
1) UNILIFT AP12, AP35 ve AP50
2) UNILIFT AP35B ve AP50B
3) UNILIFT APG.

2.2 Kullanım amacı

Kontrol panosu, aşağıdaki üç fazlı pompa türlerinin korunması ve başlatılması/durdurulması için tasarlanmıştır:

- UNILIFT AP12
- UNILIFT AP35
- UNILIFT AP50
- UNILIFT AP35B
- UNILIFT AP50B
- UNILIFT APG.

3. Montaj gereksinimleri

Şamandıralı şalterin ayarlanması için pompanın kurulum ve çalıştırma talimatlarına bakınız.

4. Elektrik bağlantısı

UYARI
Elektrik çarpması
Ölüm veya ciddi yaralanma
- Ürün üzerinde çalışmaya başlamadan önce elektrik beslemesini kapatın. Elektrik beslemesinin kazara açılmayacağından emin olun.

UYARI
Elektrik çarpması
Ölüm veya ciddi yaralanma
- Tesisata 30 mA'dan daha düşük dalgalı akıma sahip bir kaçak akım rölesi (RCD) takılmalıdır.

UYARI
Elektrik çarpması
Ölüm veya ciddi yaralanma
- Ürünle birlikte verilen elektrik fişinin yerel yönetmeliklere uygun olduğundan emin olun.
- Fiş, elektrik prizi ile aynı koruyucu topraklama (PE) bağlantı sistemine sahip olmalıdır. Sahip değilse, yerel düzenlemeler izin veriyorsa, uygun bir adaptör kullanın.

UYARI
Elektrik çarpması
Ölüm veya ciddi yaralanma
- Fişi olmayan elektrik kabloları, yerel kablolama kurallarına göre sabit kablolara bağlı bir besleme bağlantısı kesme cihazına bağlanmalıdır.

DIKKAT
Elektrik çarpması
Hafif veya orta dereceli yaralanma
- Pompa etiketinde belirtilen şebeke voltajı ve frekansının, kullanılacak elektrik beslemesine uygun olduğunu kontrol edin.

Kontrol panosu bir harici ana şaltere bağlanmalıdır. Pompa ana şaltere yakın kurulmazsa pompa kilitlenebilir tipte olmalıdır.

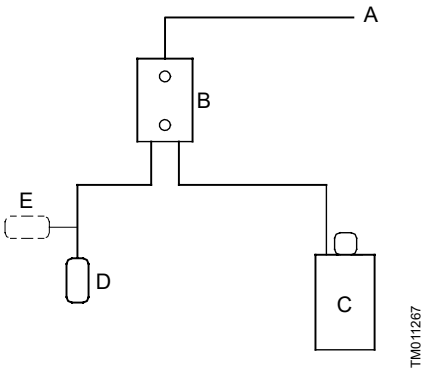

Seviye kontrolü için blok şema

Konum	Açıklama
A	Elektrik beslemesi
B	Kontrol panosu
C	Pompa
D	Seviye şalteri açık
E	Seviye şalteri kapalı

4.1 Bağlantı şeması

UYARI
Elektrik çarpması
Ölüm veya ciddi yaralanma
- Ürün üzerinde çalışmaya başlamadan önce elektrik beslemesini kapatın.

Kullanıcı veya kurulumu yapan kişi, yerel yönetmeliklere uygun şekilde doğru topraklama ve korumanın yapılmasından sorumludur.

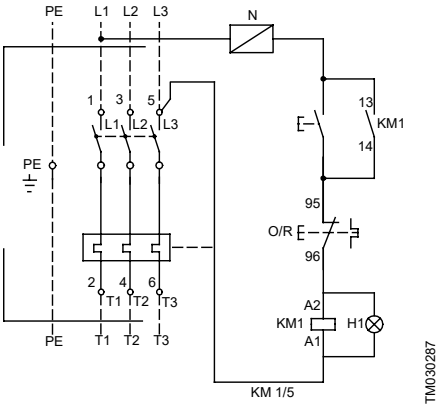

UNILIFT AP, APB kontrol panosu şeması

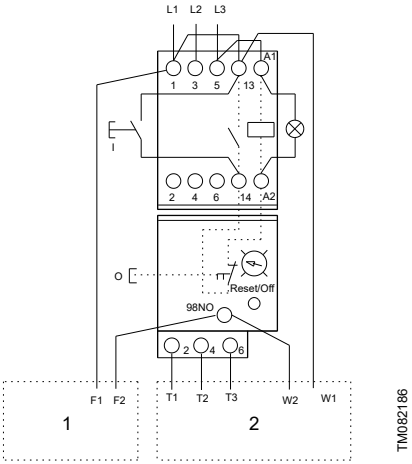

UNILIFT APG kontrol panosu şeması

Konum	Açıklama
1	Şamandıralı şalter
2	Motor

5. Ürünün ilk çalıştırması.

Kontrol panosunda, termik röleli bir üç fazlı kontaktör bulunmaktadır. Kontaktör bir şamandıralı şalterle devreye girip devreden çıkar ve bu şekilde pompayı çalıştırır ve durdurur. Şamandıralı kontaktaki kontak kapandığında, kontaktör çalışır ve pompa çalışmaya başlar.

5.1 Pompanın çalıştırılması ve durdurulması

1. **Başlat** düğmesine basın.
   a. Şamandıralı kontak kapatılırsa pompa çalışmaya başlar.
   b. Şamandıralı kontak açıksa pompa durmaya devam eder.
2. **Durdur/Sıfırla** düğmesine basın.
   a. Şamandıralı kontak kapatılırsa pompa durur.
   b. Şamandıralı kontak açıksa pompa durur.

5.2 Termik rölenin sıfırlanması

Termik röle atmışsa **Durdur/Sıfırla** düğmesine kısa bir süre basarak sıfırlanabilir.

- Şamandıralı kontak açıksa termik röle devreye girer ancak pompa durur.
- Şamandıralı kontak kapalıysa termik röle devreye girer ancak pompa çalışır.

6. Kontrol fonksiyonları

6.1 Kontrol paneli

Kontrol panosunun iki düğmesi vardır: biri pompayı çalıştırmak ve biri pompayı durdurmak ve termik röleyi sıfırlamak içindir.

Sembol		Açıklama
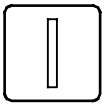	TM030285	Pompanın **Başlat** düğmesi
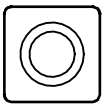	TM030286	Pompanın **Durdur/Sıfırla** düğmesi

7. Teknik bilgiler

Koruma sınıfı	IP65 (IEC 60529)
Min./maks. Sıcaklık	0-40 °C

8. Bakım

UYARI
Elektrik çarpması
Ölüm veya ciddi yaralanma

- Ürün üzerinde çalışmaya başlamadan önce elektrik beslemesini kapatın.
- Elektrik beslemesinin kazara açılmayacağından emin olun.

UYARI
Elektrik çarpması
Ölüm veya ciddi yaralanma

- Tüm elektrik bağlantıları, uzman bir elektrik teknisyeni tarafından yerel düzenlemelere uygun olarak gerçekleştirilmelidir.

Kontrol panosundaki tüm elektrik bağlantılarının sıkılığını yılda bir kontrol edin.

9. Servis

Kontrol panosu içinde servisi yapılabilecek parça bulunmamaktadır.

10. Ürünün elden çıkarılması

Bu ürünün veya parçalarının bertarafı çevreye zarar vermeden yapılmalıdır.

1. Belediyeye ait ya da özel atık toplama servislerini kullanın.
2. Bu hizmetleri kullanmanız mümkün değilse en yakın Grundfos şirketi veya servisine başvurun.

Ürün üzerinde bulunan çarpı işaretli çöp kutusu sembolü, ürünün evsel atıklardan ayrı olarak imha edilmesi gerektiğini belirtir. Bu sembolle işaretlenmiş bir ürünü, kullanım ömrünün sonuna ulaştığında yerel atık imha yetkilileri tarafından belirlenen bir toplama noktasına götürün. Bu ürünlerin ayrı toplanması ve geri dönüştürülmesi, çevreyi ve insan sağlığını korumaya yardımcı olacaktır.

Ayrıca *www.grundfos.com/product-recycling* adresindeki kullanım ömrü sonu bilgilerine bakın.

11. YETKİLİ GRUNDFOS SERVİSLERİ

Firma	Adres	Telefon Cep telefonu Faks	İlgili Kişi Eposta
GRUNDFOS POMPA KOCAELİ	Gebze Organize Sanayi Bölgesi İhsan Dede Caddesi 2 Yol 200 Sokak No:204 Gebze / Kocaeli	0262 679 79 79 0553 259 51 63 0262 679 79 05	EMRAH ŞİMŞEK esimsek@grundfos.com
SUNPO ELEKTRİK ADANA	Yeşiloba Mah 46003 Sok Arslandamı İş Merk C Blok No:6/2-I Seyhan / Adana	0322 428 50 14 0533 461 71 14 0322 428 48 49	LEVENT BAKIRKOL sunpo-elektrik@hotmail.com
ARDA POMPA ANKARA	26 Nolu İş Merkezi 1120 Sokak No:5/1,5/5 Ostim / Ankara	0312 385 98 93 0541 805 89 44 0312 385 89 04	METİN ENGİN CANBAZ metincanbaz@ardapompa.com.tr
UĞUR SU POMPALARI ANKARA	Ahi Evran Mah Çağrışım Caddesi No:2/15 Sincan / Ankara	0312 394 37 52 0532 505 12 62 0312 394 37 19	UĞUR YETİŞ ÖCAL uguryetisocal@gmail.com
GROSER A.Ş ANTALYA	Şafak Mah 5041 Sokak Sanayi 28 C Blok No:29 Kepez / Antalya	0242 221 43 43 0532 793 89 74 0242 221 43 42	DOĞAN YÜCEL servis@groseras.com
KOÇYİĞİTLER ELEKTRİK BOBİNAJ ANTALYA	Orta Mah Serik Cad No 116 Serik / Antalya	0242 722 48 46 0532 523 29 34 0242 722 48 46	BİLAL KOÇYİĞİT kocyigitler@kocyigitlerbobinaj.com
TEKNİK BOBİNAJ BURSA	Alaaddin Bey Mh 624 Sk Mese 5 İş Merkezi No:26 D:10 Nilüfer / Bursa	0224 443 78 83 0507 311 19 08 0224 443 78 95	GÜLDEN MÜÇEOĞLU gulden@tbobinaj.com.tr
ASİN TEKNOLOJİ GAZİANTEP	Mücahitler Mah 54 Nolu Sokak Güneydoğu İş Merkezi No:10/A Şehitkamil / Gaziantep	0342 321 69 66 0532 698 69 66 0342 321 69 61	MEHMET DUMAN mduman@asinteknoloji.com.tr
ARI MOTOR İSTANBUL	Orhanlı Mescit Mah Demokrasi Cd Birmes Sanayi Sitesi A-3 Blok No:9 Tuzla / İstanbul	0216 394 21 67 0532 501 47 69 0216 394 23 39	EMİN ARI aycan@arimotor.com.tr
SERİ MEKANİK İSTANBUL	Seyitnizam Mah Demirciler Sit 7 Yol No:6 Zeytinburnu / İstanbul	0212 679 57 23 0532 740 18 02 0212 415 61 98	TAMER ERÜNSAL servis@serimekanik.com
VALENS ENDÜSTRİ İSTANBUL	İkitelli Organize Sanayi Bölgesi Pik Dökümcüler San.Sit.TEM34 27/188 34306 Başakşehir/İstanbul	0212 843 1556 0533 214 5410 0212 843 1556	MUSTAFA EROĞLU m.eroglu@valensendustri.com

Firma	Adres	Telefon Cep telefonu Faks	İlgili Kişi Eposta
DAMLA POMPA İZMİR	1203/4 Sokak No:2/E Yenişehir / İzmir	0232 449 02 48 0532 277 96 44 0232 459 43 05	NEVZAT KIYAK nkiyak@damlapompa.com
DETAY MÜHENDİSLİK TEKİRDAĞ	Zafer Mah Şehit Yüzbaşı Yücel Kenter Caddesi 06/A Blok No:5-6 Çorlu / Tekirdağ	0282 673 51 33 0549 668 68 68 0282 673 51 35	EROL KARTOĞLU erol@detay-muhendislik.com
BARIŞ BOBİNAJ K.K.T.C.	Larnaka Yolu Üzeri Papatya Apt No:3-4 Gazimağusa / KKTC	0542 884 06 62 0542 854 11 35 0533 884 06 62	BARIŞ KIZILKILINÇ barisbobinaj@hotmail.com

Last updated: June 2022
www.grundfos.com/tr

Argentina
Bombas GRUNDFOS de Argentina S.A.
Ruta Panamericana km. 37.500industin
1619 - Garín Pcia. de B.A.
Tel.: +54-3327 414 444
Fax: +54-3327 45 3190

Australia
GRUNDFOS Pumps Pty. Ltd.
P.O. Box 2040
Regency Park
South Australia 5942
Tel.: +61-8-8461-4611
Fax: +61-8-8340-0155

Austria
GRUNDFOS Pumpen Vertrieb
Ges.m.b.H.
Grundfosstraße 2
A-5082 Grödig/Salzburg
Tel.: +43-6246-883-0
Fax: +43-6246-883-30

Belgium
N.V. GRUNDFOS Bellux S.A.
Boomsesteenweg 81-83
B-2630 Aartselaar
Tel.: +32-3-870 7300
Fax: +32-3-870 7301

Bosnia and Herzegovina
GRUNDFOS Sarajevo
Zmaja od Bosne 7-7A
BiH-71000 Sarajevo
Tel.: +387 33 592 480
Fax: +387 33 590 465
www.ba.grundfos.com
E-mail: grundfos@bih.net.ba

Brazil
BOMBAS GRUNDFOS DO BRASIL
Av. Humberto de Alencar Castelo
Branco, 630
CEP 09850 - 300
São Bernardo do Campo - SP
Tel.: +55-11 4393 5533
Fax: +55-11 4343 5015

Bulgaria
Grundfos Bulgaria EOOD
Slatina District
Iztochna Tangenta street no. 100
BG - 1592 Sofia
Tel.: +359 2 49 22 200
Fax: +359 2 49 22 201
E-mail: bulgaria@grundfos.bg

Canada
GRUNDFOS Canada inc.
2941 Brighton Road
Oakville, Ontario
L6H 6C9
Tel.: +1-905 829 9533
Fax: +1-905 829 9512

China
GRUNDFOS Pumps (Shanghai) Co. Ltd.
10F The Hub, No. 33 Suhong Road
Minhang District
Shanghai 201106 PRC
Tel.: +86 21 612 252 22
Fax: +86 21 612 253 33

Columbia
GRUNDFOS Colombia S.A.S.
Km 1.5 vía Siberia-Cota Conj. Potrero
Chico,
Parque Empresarial Arcos de Cota Bod.
1A.
Cota, Cundinamarca
Tel.: +57(1)-2913444
Fax: +57(1)-8764586

Croatia
GRUNDFOS CROATIA d.o.o.
Buzinski prilaz 38, Buzin
HR-10010 Zagreb
Tel.: +385 1 6595 400
Fax: +385 1 6595 499
www.hr.grundfos.com

Czech Republic
GRUNDFOS Sales Czechia and Slovakia
s.r.o.
Ćajkovského 21
779 00 Olomouc
Tel.: +420-585-716 111

Denmark
GRUNDFOS DK A/S
Martin Bachs Vej 3
DK-8850 Bjerringbro
Tel.: +45-87 50 50 50
Fax: +45-87 50 51 51
E-mail: info_GDK@grundfos.com
www.grundfos.com/DK

Estonia
GRUNDFOS Pumps Eesti OÜ
Peterburi tee 92G
11415 Tallinn
Tel.: + 372 606 1690
Fax: + 372 606 1691

Finland
OY GRUNDFOS Pumput AB
Trukkikuja 1
FI-01360 Vantaa
Tel.: +358-(0) 207 889 500

France
Pompes GRUNDFOS Distribution S.A.
Parc d'Activités de Chesnes
57, rue de Malacombe
F-38290 St. Quentin Fallavier (Lyon)
Tel.: +33-4 74 82 15 15
Fax: +33-4 74 94 10 51

Germany
GRUNDFOS GMBH
Schlüterstr. 33
40699 Erkrath
Tel.: +49-(0) 211 929 69-0
Fax: +49-(0) 211 929 69-3799
E-mail: infoservice@grundfos.de
Service in Deutschland:
kundendienst@grundfos.de

Greece
GRUNDFOS Hellas A.E.B.E.
20th km. Athinon-Markopoulou Av.
P.O. Box 71
GR-19002 Peania
Tel.: +0030-210-66 83 400
Fax: +0030-210-66 46 273

Hong Kong
GRUNDFOS Pumps (Hong Kong) Ltd.
Unit 1, Ground floor, Siu Wai industrial
Centre
29-33 Wing Hong Street & 68 King Lam
Street, Cheung Sha Wan
Kowloon
Tel.: +852-27861706 / 27861741
Fax: +852-27858664

Hungary
GRUNDFOS Hungária Kft.
Tópark u. 8
H-2045 Törökbálint
Tel.: +36-23 511 110
Fax: +36-23 511 111

India
GRUNDFOS Pumps india Private Limited
118 Old Mahabalipuram Road
Thoraipakkam
Chennai 600 097
Tel.: +91-44 2496 6800

Indonesia
PT GRUNDFOS Pompa
Graha intirub Lt. 2 & 3
Jln. Cililitan Besar No.454. Makasar,
Jakarta Timur
ID-Jakarta 13650
Tel.: +62 21-469-51900
Fax: +62 21-460 6910 / 460 6901

Ireland
GRUNDFOS (Ireland) Ltd.
Unit A, Merrywell Business Park
Ballymount Road Lower
Dublin 12
Tel.: +353-1-4089 800
Fax: +353-1-4089 830

Italy
GRUNDFOS Pompe Italia S.r.l.
Via Gran Sasso 4
I-20060 Truccazzano (Milano)
Tel.: +39-02-95838112
Fax: +39-02-95309290 / 95838461

Japan
GRUNDFOS Pumps K.K.
1-2-3, Shin-Miyakoda, Kita-ku
Hamamatsu
431-2103 Japan
Tel.: +81 53 428 4760
Fax: +81 53 428 5005

Kazakhstan
Grundfos Kazakhstan LLP
7' Kyz-Zhibek Str., Kok-Tobe micr.
KZ-050020 Almaty Kazakhstan
Tel.: +7 (727) 227-98-55/56

Korea
GRUNDFOS Pumps Korea Ltd.
6th Floor, Aju Building 679-5
Yeoksam-dong, Kangnam-ku, 135-916
Seoul, Korea
Tel.: +82-2-5317 600
Fax: +82-2-5633 725

Latvia
SIA GRUNDFOS Pumps Latvia
Deglava biznesa centrs
Augusta Deglava ielā 60
LV-1035, Rīga,
Tel.: + 371 714 9640, 7 149 641
Fax: + 371 914 9646

Lithuania
GRUNDFOS Pumps UAB
Smolensko g. 6
LT-03201 Vilnius
Tel.: + 370 52 395 430
Fax: + 370 52 395 431

Malaysia
GRUNDFOS Pumps Sdn. Bhd.
7 Jalan Peguam U1/25
Glenmarie industrial Park
40150 Shah Alam, Selangor
Tel.: +60-3-5569 2922
Fax: +60-3-5569 2866

Mexico
Bombas GRUNDFOS de México
S.A. de C.V.
Boulevard TLC No. 15
Parque industrial Stiva Aeropuerto
Apodaca, N.L. 66600
Tel.: +52-81-8144 4000
Fax: +52-81-8144 4010

Netherlands
GRUNDFOS Netherlands
Veluwezoom 35
1326 AE Almere
Postbus 22015
1302 CA ALMERE
Tel.: +31-88-478 6336
Fax: +31-88-478 6332
E-mail: info_gnl@grundfos.com

New Zealand
GRUNDFOS Pumps NZ Ltd.
17 Beatrice Tinsley Crescent
North Harbour Industrial Estate
Albany, Auckland
Tel.: +64-9-415 3240
Fax: +64-9-415 3250

Norway
GRUNDFOS Pumper A/S
Strømsveien 344
Postboks 235, Leirdal
N-1011 Oslo
Tel.: +47-22 90 47 00
Fax: +47-22 32 21 50

Poland
GRUNDFOS Pompy Sp. z o.o.
ul. Klonowa 23
Baranowo k. Poznania
PL-62-081 Przeźmierowo
Tel.: (+48-61) 650 13 00
Fax: (+48-61) 650 13 50

Portugal
Bombas GRUNDFOS Portugal, S.A.
Rua Calvet de Magalhães, 241
Apartado 1079
P-2770-153 Paço de Arcos
Tel.: +351-21-440 76 00
Fax: +351-21-440 76 90

Romania
GRUNDFOS Pompe România SRL
S-PARK BUSINESS CENTER, Clădirea A2, etaj 2
Str. Tipografilor, Nr. 11-15, Sector 1, Cod 013714
Bucuresti, Romania
Tel.: 004 021 2004 100
E-mail: romania@grundfos.ro

Serbia
Grundfos Srbija d.o.o.
Omladinskih brigada 90b
11070 Novi Beograd
Tel.: +381 11 2258 740
Fax: +381 11 2281 769
www.rs.grundfos.com

Singapore
GRUNDFOS (Singapore) Pte. Ltd.
25 Jalan Tukang
Singapore 619264
Tel.: +65-6681 9688
Faxax: +65-6681 9689

Slovakia
GRUNDFOS s.r.o.
Prievozská 4D 821 09 BRATISLAVA
Tel.: +421 2 5020 1426
sk.grundfos.com

Slovenia
GRUNDFOS LJUBLJANA, d.o.o.
Leskoškova 9e, 1122 Ljubljana
Tel.: +386 (0) 1 568 06 10
Fax: +386 (0)1 568 06 19
E-mail: tehnika-si@grundfos.com

South Africa
GRUNDFOS (PTY) LTD
16 Lascelles Drive, Meadowbrook Estate
1609 Germiston, Johannesburg
Tel.: (+27) 10 248 6000
Fax: (+27) 10 248 6002
E-mail: lgradidge@grundfos.com

Spain
Bombas GRUNDFOS España S.A.
Camino de la Fuentecilla, s/n
E-28110 Algete (Madrid)
Tel.: +34-91-848 8800
Fax: +34-91-628 0465

Sweden
GRUNDFOS AB
Box 333 (Lunnagårdsgatan 6)
431 24 Mölndal
Tel.: +46 31 332 23 000
Fax: +46 31 331 94 60

Switzerland
GRUNDFOS Pumpen AG
Bruggacherstrasse 10
CH-8117 Fällanden/ZH
Tel.: +41-44-806 8111
Fax: +41-44-806 8115

Taiwan
GRUNDFOS Pumps (Taiwan) Ltd.
7 Floor, 219 Min-Chuan Road
Taichung, Taiwan, R.O.C.
Tel.: +886-4-2305 0868
Fax: +886-4-2305 0878

Thailand
GRUNDFOS (Thailand) Ltd.
92 Chaloem Phrakiat Rama 9 Road
Dokmai, Pravej, Bangkok 10250
Tel.: +66-2-725 8999
Fax: +66-2-725 8998

Turkey
GRUNDFOS POMPA San. ve Tic. Ltd. Sti.
Gebze Organize Sanayi Bölgesi
Ihsan dede Caddesi
2. yol 200. Sokak No. 204
41490 Gebze/ Kocaeli
Tel.: +90 - 262-679 7979
Fax: +90 - 262-679 7905
E-mail: satis@grundfos.com

Ukraine
ТОВ "ГРУНДФОС УКРАЇНА"
Бізнес Центр Європа
Столичне шосе, 103
м. Київ, 03131, Україна
Tel.: (+38 044) 237 04 00
Fax: (+38 044) 237 04 01
E-mail: ukraine@grundfos.com

United Arab Emirates
GRUNDFOS Gulf Distribution
P.O. Box 16768
Jebel Ali Free Zone, Dubai
Tel.: +971 4 8815 166
Fax: +971 4 8815 136

United Kingdom
GRUNDFOS Pumps Ltd.
Grovebury Road
Leighton Buzzard/Beds. LU7 4TL
Tel.: +44-1525-850000
Fax: +44-1525-850011

U.S.A.
Global Headquarters for WU
856 Koomey Road
Brookshire, Texas 77423 USA
Phone: +1-630-236-5500

Uzbekistan
Grundfos Tashkent, Uzbekistan
The Representative Office of Grundfos Kazakhstan in Uzbekistan
38a, Oybek street, Tashkent
Tel.: (+998) 71 150 3290 / 71 150 3291
Fax: (+998) 71 150 3292

Trademarks displayed in this material, including but not limited to Grundfos and the Grundfos logo, are registered trademarks owned by The Grundfos Group. © 2024 Grundfos Holding A/S, all rights reserved.

96428009 **02.2024**

ECM: 1387365

www.grundfos.com

GRUNDFOS

Denmark
GRUNDFOS DK A/S
Martin Bachs Vej 3
DK-8850 Bjerringbro
Tlf.: +45-87 50 50 50
Telefax: +45-87 50 51 51
E-mail: info_GDK@grundfos.com
www.grundfos.com/DK

Albania
COALB sh.p.k.
Rr.Dervish Hekali N.1
AL-Tirana
Phone: +355 42 22727
Telefax: +355 42 22727

Argentina
Bombas GRUNDFOS de Argentina S.A.
Ruta Panamericana km. 37.500 Lote 34A
1619 - Garin
Pcia. de Buenos Aires
Phone: +54-3327 414 444
Telefax: +54-3327 411 111

Australia
GRUNDFOS Pumps Pty. Ltd.
P.O. Box 2040
Regency Park
South Australia 5942
Phone: +61-8-8461-4611
Telefax: +61-8-8340 0155

Austria
GRUNDFOS Pumpen Vertrieb Ges.m.b.H.
Grundfosstraße 2
A-5082 Grödig/Salzburg
Tel.: +43-6246-883-0
Telefax: +43-6246-883-30

Belgium
N.V. GRUNDFOS Bellux S.A.
Boomsesteenweg 81-83
B-2630 Aartselaar
Tél.: +32-3-870 7300
Télécopie: +32-3-870 7301

Belorussia
Представительство ГРУНДФОС в Минске
220090 Минск ул.Олешева 14
Телефон: (8632) 62-40-49
Факс: (8632) 62-40-49

Bosnia/Herzegovina
GRUNDFOS Sarajevo
Paromlinska br. 16,
BiH-71000 Sarajevo
Phone: +387 33 713290
Telefax: +387 33 231795

Brazil
GRUNDFOS do Brasil Ltda.
Rua Tomazina 106
CEP 83325 - 040
Pinhais - PR
Phone: +55-41 668 3555
Telefax: +55-41 668 3554

Bulgaria
GRUNDFOS Pumpen Vertrieb
Representative Office - Bulgaria
Bulgaria, 1421 Sofia
Lozenetz District
105-107 Arsenalski blvd.
Phone: +359 2963 3820, 2963 5653
Telefax: +359 2963 1305

Canada
GRUNDFOS Canada Inc.
2941 Brighton Road
Oakville, Ontario
L6H 6C9
Phone: +1-905 829 9533
Telefax: +1-905 829 9512

China
GRUNDFOS Pumps (Shanghai) Co. Ltd.
22 Floor, Xin Hua Lian Building
755-775 Huai Hai Rd, (M)
Shanghai 200020
PRC
Phone: +86-512-67 61 11 80
Telefax: +86-512-67 61 81 67

Croatia
GRUNDFOS predstavništvo Zagreb
Radoslava Cimermana 64a
HR-10000 Zagreb
Phone: +385 1 6595 400
Telefax: +385 1 6595 499

Czech Republic
GRUNDFOS s.r.o.
Čajkovského 21
779 00 Olomouc
Phone: +420-585-716 111
Telefax: +420-585-438 906

Estonia
GRUNDFOS Pumps Eesti OÜ
Peterburi tee 44
11415 Tallinn
Tel: + 372 606 1690
Fax: + 372 606 1691

Finland
OY GRUNDFOS Pumput AB
Mestarintie 11
Piispankylä
FIN-01730 Vantaa (Helsinki)
Phone: +358-9 878 9150
Telefax: +358-9 878 91550

France
Pompes GRUNDFOS Distribution S.A.
Parc d'Activités de Chesnes
57, rue de Malacombe
F-38290 St. Quentin Fallavier (Lyon)
Tél.: +33-4 74 82 15 15
Télécopie: +33-4 74 94 10 51

Germany
GRUNDFOS GMBH
Schlüterstr. 33
40699 Erkrath
Tel.: +49-(0) 211 929 69-0
Telefax: +49-(0) 211 929 69-3799
e-mail: infoservice@grundfos.de
Service in Deutschland:
e-mail: kundendienst@grundfos.de

Greece
GRUNDFOS Hellas A.E.B.E.
20th km. Athinon-Markopoulou Av.
P.O. Box 71
GR-19002 Peania
Phone: +0030-210-66 83 400
Telefax: +0030-210-66 46 273

Hong Kong
GRUNDFOS Pumps (Hong Kong) Ltd.
Unit 1, Ground floor
Siu Wai Industrial Centre
29-33 Wing Hong Street &
68 King Lam Street, Cheung Sha Wan
Kowloon
Phone: +852-27861706/27861741
Telefax: +852-27858664

Hungary
GRUNDFOS Hungária Kft.
Park u. 8
H-2045 Törökbálint,
Phone: +36-23 511 110
Telefax: +36-23 511 111

India
GRUNDFOS Pumps India Private Limited
Flat A, Ground Floor
61/62 Chamiers Aptmt
Chamiers Road
Chennai 600 028
Phone: +91-44 432 3487
Telefax: +91-44 432 3489

Indonesia
PT GRUNDFOS Pompa
Jl. Rawa Sumur III, Blok III / CC-1
Kawasan Industri, Pulogadung
Jakarta 13930
Phone: +62-21-460 6909
Telefax: +62-21-460 6910/460 6901

Ireland
GRUNDFOS (Ireland) Ltd.
Unit 34, Stillorgan Industrial Park
Blackrock
County Dublin
Phone: +353-1-2954926
Telefax: +353-1-2954739

Italy
GRUNDFOS Pompe Italia S.r.l.
Via Gran Sasso 4
I-20060 Truccazzano (Milano)
Tel.: +39-02-95838112
Telefax: +39-02-95309290/95838461

Japan
GRUNDFOS Pumps K.K.
1-2-3, Shin Miyakoda
Hamamatsu City
Shizuoka pref. 431-21
Phone: +81-53-428 4760
Telefax: +81-53-484 1014

Korea
GRUNDFOS Pumps Korea Ltd.
6th Floor, Aju Building 679-5
Yeoksam-dong, Kangnam-ku, 135-916
Seoul, Korea
Phone: +82-2-5317 600
Telefax: +82-2-5633 725

Latvia
SIA GRUNDFOS Pumps Latvia
Deglava biznesa centrs
Augusta Deglava ielā 60, LV-1035, Rīga,
Tālr.: + 371 714 9640, 7 149 641
Fakss: + 371 914 9646

Lithuania
GRUNDFOS Pumps UAB
Smolensko g. 6
LT-03201 Vilnius
Tel: + 370 52 395 430
Fax: + 370 52 395 431

Macedonia
MAKOTERM
Dame Gruev Street 7
MK-91000 Skoplje
Phone: +389 91 117733
Telefax: +389 91 220100

Malaysia
GRUNDFOS Pumps Sdn. Bhd.
7 Jalan Peguam U1/25
Glenmarie Industrial Park
40150 Shah Alam
Selangor
Phone: +60-3-5569 2922
Telefax: +60-3-5569 2866

Mexico
Bombas GRUNDFOS de Mexico S.A. de C.V.
Boulevard TLC No. 15
Parque Industrial Stiva Aeropuerto
Apodaca, N.L. 66600
Mexico
Phone: +52-81-8144 4000
Telefax: +52-81-8144 4010

Netherlands
GRUNDFOS Nederland B.V.
Postbus 104
NL-1380 AC Weesp
Tel.: +31-294-492 211
Telefax: +31-294-492244/492299

New Zealand
GRUNDFOS Pumps NZ Ltd.
17 Beatrice Tinsley Crescent
North Harbour Industrial Estate
Albany, Auckland
Phone: +64-9-415 3240
Telefax: +64-9-415 3250

Norway
GRUNDFOS Pumper A/S
Strømsveien 344
Postboks 235, Leirdal
N-1011 Oslo
Tlf.: +47-22 90 47 00
Telefax: +47-22 32 21 50

Poland
GRUNDFOS Pompy Sp. z o.o.
ul. Klonowa 23
Baranowo k. Poznania
PL-62-081 Przeźmierowo
Phone: (+48-61) 650 13 00
Telefax: (+48-61) 650 13 50

Portugal
Bombas GRUNDFOS Portugal, S.A.
Rua Calvet de Magalhães, 241
Apartado 1079
P-2770-153 Paço de Arcos
Tel.: +351-21-440 76 00
Telefax: +351-21-440 76 90

Republic of Moldova
MOLDOCON S.R.L.
Bd. Dacia 40/1
MD-277062 Chishinau
Phone: +373 2 542530
Telefax: +373 2 542531

România
GRUNDFOS Pompe România SRL
Bd. Biruintei, nr 103
Pantelimon county Ilfov
Phone: +40 21 200 4100
Telefax: +40 21 200 4101
E-mail: romania@grundfos.ro

Russia
ООО Грундфос
Россия, 109544 Москва, Школьная 39
Тел. (+7) 095 737 30 00, 564 88 00
Факс (+7) 095 737 75 36, 564 88 11
E-mail grundfos.moscow@grundfos.com

Serbia and Montenegro
GRUNDFOS Predstavništvo Beograd
Dr. Milutina Ivkoviča 2a/29
YU-11000 Beograd
Phone: +381 11 26 47 877, 11 26 47 496
Telefax: +381 11 26 48 340

Singapore
GRUNDFOS (Singapore) Pte. Ltd.
24 Tuas West Road
Jurong Town
Singapore 638381
Phone: +65-6865 1222
Telefax: +65-6861 8402

Slovenia
GRUNDFOS PUMPEN VERTRIEB
Ges.m.b.H.,
Podružnica Ljubljana
Blatnica 1, SI-1236 Trzin
Phone: +386 1 563 5338
Telefax: +386 1 563 2098
E-mail: slovenia@grundfos.si

Spain
Bombas GRUNDFOS España S.A.
Camino de la Fuentecilla, s/n
E-28110 Algete (Madrid)
Tel.: +34-91-848 8800
Telefax: +34-91-628 0465

Sweden
GRUNDFOS AB
Lunnagårdsgatan 6
431 90 Mölndal
Tel.: +46-0771-32 23 00
Telefax: +46-31 331 94 60

Switzerland
GRUNDFOS Pumpen AG
Bruggacherstrasse 10
CH-8117 Fällanden/ZH
Tel.: +41-1-806 8111
Telefax: +41-1-806 8115

Taiwan
GRUNDFOS Pumps (Taiwan) Ltd.
7 Floor, 219 Min-Chuan Road
Taichung, Taiwan, R.O.C.
Phone: +886-4-2305 0868
Telefax: +886-4-2305 0878

Thailand
GRUNDFOS (Thailand) Ltd.
947/168 Moo 12, Bangna-Trad Rd., K.M. 3,
Bangna, Phrakanong
Bangkok 10260
Phone: +66-2-744 1785 ... 91
Telefax: +66-2-744 1775 ... 6

Turkey
GRUNDFOS POMPA San. ve Tic. Ltd. Sti.
Gebze Organize Sanayi Bölgesi
Ihsan dede Caddesi,
2. yol 200. Sokak No. 204
41490 Gebze/ Kocaeli
Phone: +90 - 262-679 7979
Telefax: +90 - 262-679 7905
E-mail: satis@grundfos.com

Ukraine
ТОВ ГРУНДФОС Украина
ул. Владимирская, 71, оф. 45
г. Киев, 01033, Украина,
Тел. +380 44 289 4050
Факс +380 44 289 4139

United Arab Emirates
GRUNDFOS Gulf Distribution
P.O. Box 16768
Jebel Ali Free Zone
Dubai
Phone: +971-4- 8815 166
Telefax: +971-4-8815 136

United Kingdom
GRUNDFOS Pumps Ltd.
Grovebury Road
Leighton Buzzard/Beds. LU7 8TL
Phone: +44-1525-850000
Telefax: +44-1525-850011

U.S.A.
GRUNDFOS Pumps Corporation
17100 West 118th Terrace
Olathe, Kansas 66061
Phone: +1-913-227-3400
Telefax: +1-913-227-3500

Usbekistan
Представительство ГРУНДФОС в Ташкенте
700000 Ташкент ул.Усмана Носира 1-й тупик 5
Телефон: (3712) 55-68-15
Факс: (3712) 53-36-35

Addresses revised 05.01.2006

96428009 0705	**177**
Repl. 96428009 0305	