MP 204

Zasady bezpieczeństwa

MP 204
Installation and operating instructions
(all available languages)
http://net.grundfos.com/qr/i/96650480

GRUNDFOS

MP 204

English (GB)
Safety instructions 5

Čeština (CZ)
Bezpečnostní pokyny 11

Deutsch (DE)
Sicherheitshinweise 17

Dansk (DK)
Sikkerhedsanvisninger 24

Eesti (EE)
Ohutusjuhised 30

Español (ES)
Instrucciones de seguridad 36

Suomi (FI)
Turvallisuusohjeet 42

Français (FR)
Consignes de sécurité 48

Ελληνικά (GR)
Οδηγίες ασφαλείας 54

Hrvatski (HR)
Sigurnosne upute 60

Magyar (HU)
Biztonsági utasítások 66

Italiano (IT)
Istruzioni di sicurezza 72

Lietuviškai (LT)
Saugos nurodymai 78

Nederlands (NL)
Veiligheidsinstructies 84

Polski (PL)
Zasady bezpieczeństwa 91

Português (PT)
Instruções de segurança 97

Română (RO)
Instrucţiuni de siguranţă 103

Srpski (RS)
Sigurnosna uputstva 109

Русский (RU)
Указания по технике безопасности 115

Svenska (SE)
Säkerhetsinstruktioner 122

Slovensko (SI)
Varnostna navodila 128

Slovenčina (SK)
Bezpečnostné pokyny 134

Türkçe (TR)
Güvenlik talimatları 140

Українська (UA)
Інструкція з техніки безпеки 146

中文 (CN)
安全指导 152

Appendix A 158

EU declaration of conformity 159

Moroccan declaration of conformity 162

UK declaration of conformity 164

Ukrainian declaration of conformity 165

Operating manual EAC 167

■ Tłumaczenie oryginalnej wersji z języka angielskiego

Te zalecenia dotyczące bezpieczeństwa stanowią krótki opis środków bezpieczeństwa dotyczących wszelkich prac związanych z tym produktem. Należy przestrzegać tych zaleceń podczas przenoszenia, montażu, obsługi, konserwacji, serwisowania i naprawy produktu. Niniejszy dokument jest dokumentem dodatkowym; wszystkie zalecenia dotyczące bezpieczeństwa znajdują się również w odpowiednich częściach instrukcji montażu i eksploatacji produktu. Należy przechowywać niniejsze zalecenia w miejscu montażu, co umożliwi dostęp do nich w przyszłości.

■ Informacje ogólne

Przed montażem produktu należy zapoznać się z tym dokumentem oraz wersją online instrukcji montażu i eksploatacji. Montaż i eksploatacja muszą być zgodne z przepisami lokalnymi i przyjętymi zasadami dobrej praktyki.

Urządzenie może być obsługiwane przez dzieci od ósmego roku życia, osoby o obniżonej sprawności fizycznej, sensorycznej lub umysłowej oraz osoby nieposiadające odpowiedniego doświadczenia i wiedzy, o ile znajdują się pod nadzorem lub zostały przeszkolone w zakresie bezpiecznej obsługi urządzenia i rozumieją związane z tym zagrożenia.

Dzieciom nie wolno bawić się urządzeniem. Dzieci nie mogą bez nadzoru podejmować się czyszczenia i konserwacji urządzenia.

● Zwroty wskazujące rodzaj zagrożenia

W instrukcjach montażu i eksploatacji, instrukcjach bezpieczeństwa i instrukcjach serwisowych produktów Grundfos mogą występować poniższe symbole i zwroty wskazujące rodzaj zagrożenia.

NIEBEZPIECZEŃSTWO

Oznacza niebezpieczną sytuację, której nieuniknięcie spowoduje śmierć lub poważne obrażenia ciała.

OSTRZEŻENIE

Oznacza niebezpieczną sytuację, której nieuniknięcie może spowodować śmierć lub poważne obrażenia ciała.

UWAGA

Oznacza niebezpieczną sytuację, której nieuniknięcie może spowodować niewielkie lub umiarkowane obrażenia ciała.

Zwroty wskazujące rodzaj zagrożenia mają następującą postać:

SŁOWO OSTRZEGAWCZE

Opis zagrożenia

Konsekwencje zignorowania ostrzeżenia

- Działanie pozwalające uniknąć zagrożenia.

● Uwagi

W instrukcjach montażu i eksploatacji, instrukcjach bezpieczeństwa i instrukcjach serwisowych produktów Grundfos mogą występować poniższe symbole i uwagi.

Zalecenia zawarte w tych instrukcjach muszą być przestrzegane dla produktów w wykonaniu przeciwwybuchowym.

Niebieskie lub szare koło z białym symbolem graficznym wewnątrz oznacza, że należy wykonać działanie.

Czerwone lub szare koło z poziomym paskiem, a niekiedy z czarnym symbolem wewnątrz oznacza, że nie należy wykonywać działania lub należy je przerwać.

Nieprzestrzeganie tych zaleceń może być przyczyną wadliwego działania lub uszkodzenia urządzenia.

Wskazówki i porady ułatwiające pracę.

Przeznaczenie

MP 204 jest elektronicznym zabezpieczeniem silnika przeznaczonym do ochrony silnika asynchronicznego lub pompy. Musi być zawsze zainstalowane w szafce.

Zabezpieczenie MP 204 jest przeznaczone do silników jedno- i trójfazowych. W silnikach jednofazowych mierzone są również kondensatory rozruchowy i roboczy. Cos φ jest mierzony w silnikach jedno- i trójfazowych.

Zabezpieczenie MP 204 musi być instalowane zgodnie ze specyfikacjami technicznymi. Zob. instrukcje montażu i eksploatacji produktu.

Transport produktu

UWAGA
Spadające przedmioty
Niewielkie lub umiarkowane obrażenia ciała

- Nosić obuwie ochronne i kask.

UWAGA
Ostry element
Niewielkie lub umiarkowane obrażenia ciała

- Nosić rękawice ochronne, by uniknąć przecięcia ostrymi krawędziami opakowania.

Montaż mechaniczny

NIEBEZPIECZEŃSTWO
Porażenie prądem elektrycznym
Śmierć lub poważne obrażenia ciała

- Przed rozpoczęciem prac przy produkcie należy sprawdzić, czy zasilanie elektryczne zostało wyłączone i upewnić się, że nie może ono być przypadkowo włączone.
- Podczas montażu czujników i przełączników upewnić się, że kable zasilania i kable czujników są odseparowane od siebie.
- Zawsze montować produkt w odpowiedniej szafce.

Podłączenie elektryczne

OSTRZEŻENIE
Ryzyko porażenia prądem
Śmierć lub poważne obrażenia ciała

- Podłączenie elektryczne powinno być wykonane przez upoważnionego elektryka zgodnie z obowiązującymi przepisami.

NIEBEZPIECZEŃSTWO
Porażenie prądem elektrycznym
Śmierć lub poważne obrażenia ciała

- Wszystkie kable przełożone przez zabezpieczenie oraz przekładniki prądowe muszą być izolowane.
- Izolacja między szafką a zabezpieczeniem musi charakteryzować się odpowiednią rezystancją izolacji lub szafka musi być podłączona do uziemienia.
- Upewnić się, że napięcie na wyjściu przekaźnika zadziałania/sygnałowego wynosi maksymalnie 400 V AC.

OSTRZEŻENIE
Porażenie prądem elektrycznym
Śmierć lub poważne obrażenia ciała

- Przed rozpoczęciem prac przy produkcie należy sprawdzić, czy zasilanie elektryczne zostało wyłączone i upewnić się, że nie może ono być przypadkowo włączone.
- Podczas podłączania wyjść przekaźnika upewnić się, że kable zasilania i kable czujników są odseparowane od siebie.
- Upewnić się, że biegunowość okablowania jest zgodna z instrukcjami montażu.

OSTRZEŻENIE
Przyczyna pożaru
Śmierć lub poważne obrażenia ciała

- Produkt nie może być zasilany napięciem z pompy, jeśli napięcie to przekracza wartość podaną na tabliczce znamionowej.
- Upewnić się, że wartość znamionowa bezpiecznika obwodu odgałęzionego wynosi maksymalnie 8 A.

Bezpieczniki ochronne

Maksymalne wartości bezpieczników ochronnych, które można stosować z zabezpieczeniem MP 204, podano w poniższej tabeli:

MP 204	Maks. [A]	Typ
Bez zewnętrznego przekładnika prądowego	120	RK5
Z zewnętrznym przekładnikiem prądowym 200/5	200	RK5
Z zewnętrznym przekładnikiem prądowym 300/5	300	RK5
Z zewnętrznym przekładnikiem prądowym 500/5	500	RK5
Z zewnętrznym przekładnikiem prądowym 750/5	750	RK5
Z zewnętrznym przekładnikiem prądowym 1000/5	1000	RK5

Przy prądzie silnika do 120 A włącznie kable podłączane do silnika można prowadzić bezpośrednio przez L1-L2-L3 zabezpieczenia MP 204.
Przy prądzie silnika powyżej 120 A konieczne jest stosowanie przekładników prądowych.W przypadku bezpieczników ochronnych powyżej 50 A, na

wejściach L1-L2-L3 i „5” zabezpieczenia MP 204 należy zastosować dodatkowe bezpieczniki o maks. prądzie 10 A.

W przypadku przekładników prądowych, na wejściach L1-L2-L3 i „5” zabezpieczenia MP 204 należy zastosować bezpieczniki o maks. prądzie 10 A.

Instalacja trójfazowa

Schemat połączeń na rys. Zasilanie trójfazowe, przedstawia przykład pompy trójfazowej z pomiarem stanu izolacji.

Podłączenia do wejść L1, L2, L3 oraz „5” mogą być wykonane za pomocą kabli o średnicy do 10 mm^2. Przy prądzie do 50 A nie są potrzebne dodatkowe bezpieczniki.

W przypadku większych bezpieczników ochronnych należy dodatkowo zabezpieczyć napięcie zasilające L1, L2 i L3. Zaleca się stosowanie bezpieczników 10 A lub mniejszych.

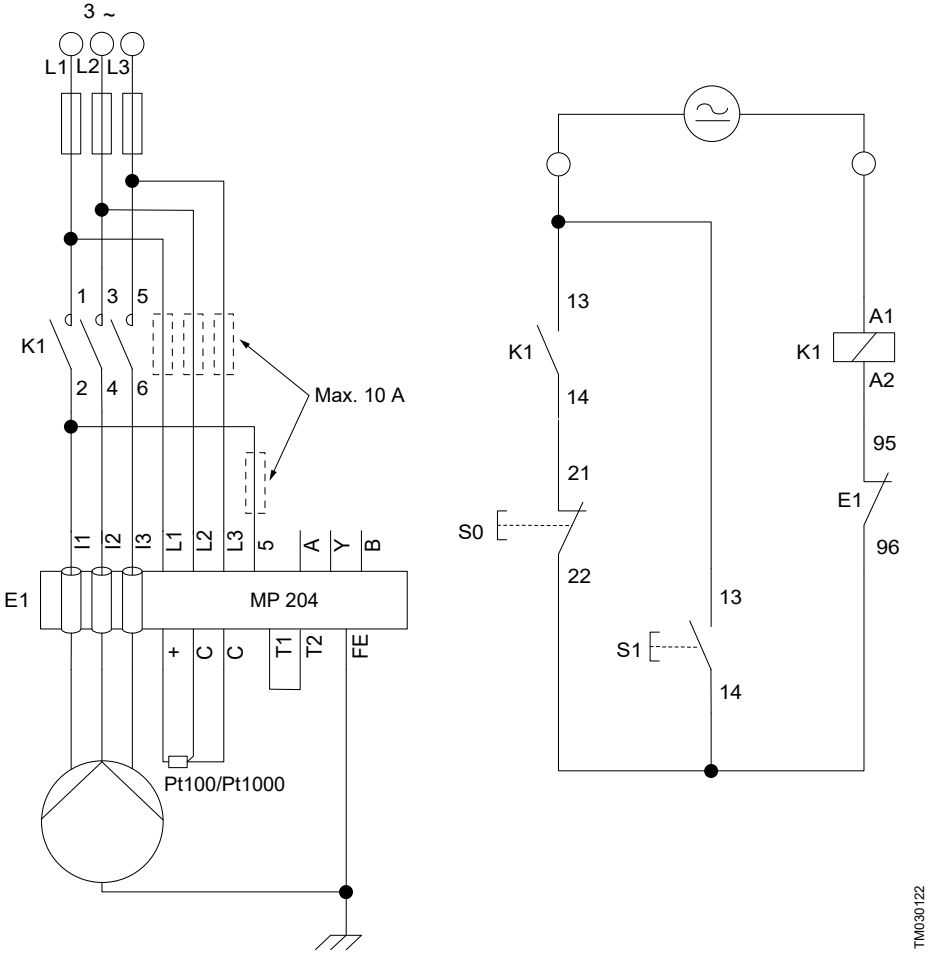

Zasilanie trójfazowe

Instalacja trójfazowa z zewnętrznymi przekładnikami prądowymi

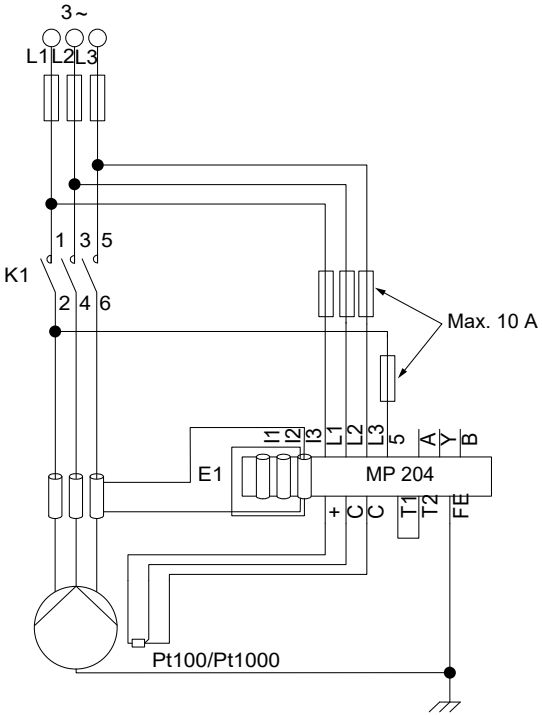

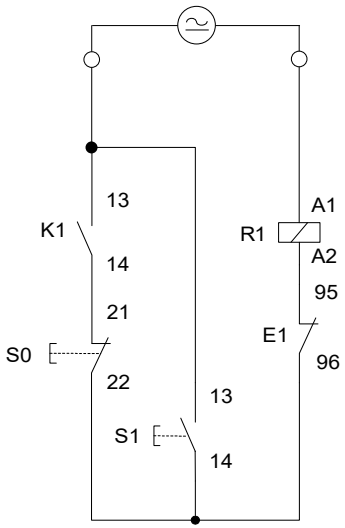

TM030123

Zasilanie trójfazowe z przekładnikami prądowymi

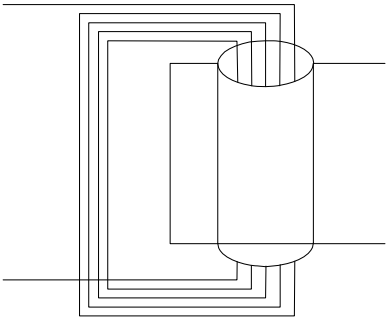

TM031398

Pięć zwojów przełożonych na MP 204 na każdej z faz

Instalacja jednofazowa z kondensatorami rozruchowym i roboczym

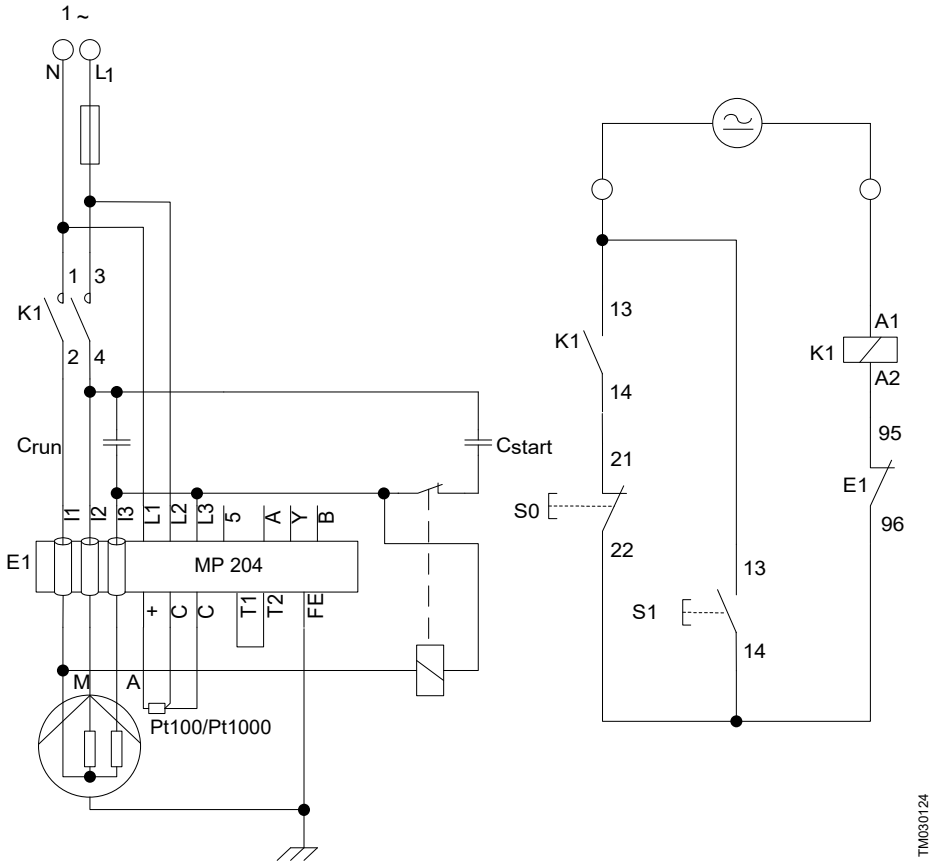

Zasilanie jednofazowe

MP 204 z GENIbus

NIEBEZPIECZEŃSTWO
Porażenie prądem elektrycznym
Śmierć lub poważne obrażenia ciała

- Podczas montażu modułu GENIbus upewnić się, że kable czujników i kable zasilania są odseparowane od siebie.
- Izolacja między szafką a zabezpieczeniem musi charakteryzować się odpowiednią rezystancją izolacji lub szafka musi być podłączona do uziemienia.
- Wszystkie kable przełożone przez zabezpieczenie oraz przekładniki prądowe muszą być izolowane.

Praca pompy z MP 204

NIEBEZPIECZEŃSTWO
Przyczyna pożaru
Śmierć lub poważne obrażenia ciała

- Produkt nie może być zasilany napięciem z pompy, jeśli napięcie to przekracza wartość podaną na tabliczce znamionowej.

Dane techniczne

Temperatura otoczenia

- Podczas pracy: -20 - +60 °C. Nie należy narażać produktu na bezpośrednie działanie promieni słonecznych.
- Podczas składowania: -25 - +85 °C.
- Podczas transportu: -25 - +85 °C.

Wilgotność względna

5-95 %.

Wykonanie materiałowe

Stopień ochrony: IP20.

Typ tworzywa: Czarny PC/ABS.

Masa

1,25 kg

Dane elektryczne

Napięcie zasilania

100 - 480 V AC, 50/60 Hz.

Pobór prądu

Maks. 5 W.

Przegląd zakłóceń

OSTRZEŻENIE
Porażenie prądem elektrycznym
Śmierć lub poważne obrażenia ciała

- Przed demontażem upewnić się, że zasilanie zostało wyłączone i zabezpieczone przed przypadkowym włączeniem.

Utylizacja produktu

Niniejszy wyrób i jego części należy utylizować zgodnie z zasadami ochrony środowiska.

1. Korzystać z usług lokalnych państwowych lub prywatnych firm zajmujących się gromadzeniem odpadów i surowców wtórnych.
2. Jeśli jest to niemożliwe, należy skontaktować się z najbliższym oddziałem Grundfos lub punktem serwisowym.

Symbol przekreślonego pojemnika na odpady oznacza, że produktu nie należy składować razem z odpadami komunalnymi. Po zakończeniu eksploatacji produktu oznaczonego tym symbolem należy dostarczyć go do punktu selektywnej zbiórki odpadów wskazanego przez władze lokalne. Selektywna zbiórka i recykling takich produktów pomagają chronić środowisko naturalne i zdrowie ludzi.

Należy również zapoznać się z informacjami dotyczącymi zakończenia okresu eksploatacji zamieszczonymi na stronie *www.grundfos.com/product-recycling*

EU declaration of conformity

GB: EU declaration of conformity

We, Grundfos, declare under our sole responsibility that the product MP 204, to which the declaration below relates, is in conformity with the Council Directives listed below on the approximation of the laws of the EU member states.

BG: Декларация за съответствие на ЕО

Ние, фирма Grundfos, заявяваме с пълна отговорност, че продуктът MP 204, за който се отнася настоящата декларация, отговаря на следните директиви на Съвета за уеднаквяване на правните разпоредби на държавите-членки на ЕО.

CZ: Prohlášení o shodě EU

My firma Grundfos prohlašujeme na svou plnou odpovědnost, že výrobek MP 204, na který se toto prohlášení vztahuje, je v souladu s níže uvedenými ustanoveními směrnice Rady pro sblížení právních předpisů členských států Evropského společenství.

DE: EU-Konformitätserklärung

Wir, Grundfos, erklären in alleiniger Verantwortung, dass das Produkt MP 204, auf das sich diese Erklärung bezieht, mit den folgenden Richtlinien des Rates zur Angleichung der Rechtsvorschriften der EU-Mitgliedsstaaten übereinstimmt.

DK: EU-overensstemmelseserklæring

Vi, Grundfos, erklærer under ansvar at produktet MP 204 som erklæringen nedenfor omhandler, er i overensstemmelse med Rådets direktiver der er nævnt nedenfor, om indbyrdes tilnærmelse til EU-medlemsstaternes lovgivning.

EE: EÜvastavusdeklaratsioon

Meie, Grundfos, kinnitame ja kanname ainuisikulist vastutust selle eest, et toode MP 204, mille kohta all olev deklaratsioon käib, on kooskõlas Nõukogu Direktiividega, mis on nimetatud all pool vastavalt vastuvõetud õigusaktidele ühtlustamise kohta EÜ liikmesriikides.

ES: Declaración de conformidad de la UE

Grundfos declara, bajo su exclusiva responsabilidad, que el producto MP 204 al que hace referencia la siguiente declaración cumple lo establecido por las siguientes Directivas del Consejo sobre la aproximación de las legislaciones de los Estados miembros de la UE.

FI: EU-vaatimustenmukaisuusvakuutus

Grundfos vakuuttaa omalla vastuullaan, että tuote MP 204, jota tämä vakuutus koskee, on EU:n jäsenvaltioiden lainsäädännön lähentämiseen tähtäävien Euroopan neuvoston direktiivien vaatimusten mukainen seuraavasti.

FR: Déclaration de conformité UE

Nous, Grundfos, déclarons sous notre seule responsabilité, que le produit MP 204, auquel se réfère cette déclaration, est conforme aux Directives du Conseil concernant le rapprochement des législations des États membres UE relatives aux normes énoncées ci-dessous.

GR: Δήλωση συμμόρφωσης ΕΕ

Εμείς, η Grundfos, δηλώνουμε με αποκλειστικά δική μας ευθύνη ότι το προϊόν MP 204, στο οποίο αναφέρεται η παρακάτω δήλωση, συμμορφώνεται με τις παρακάτω Οδηγίες του Συμβουλίου περί προσέγγισης των νομοθεσιών των κρατών μελών της ΕΕ.

HR: EU deklaracija sukladnosti

Mi, Grundfos, izjavljujemo s punom odgovornošću da je proizvod MP 204, na koja se izjava odnosi u nastavku, u skladu s dolje navedenim direktivama Vijeća o usklađivanju zakona država članica EU-a.

HU: EU megfelelőségi nyilatkozat

Mi, a Grundfos vállalat, teljes felelősséggel kijelentjük, hogy a(z) MP 204 termék, amelyre az alábbi nyilatkozat vonatkozik, megfelel az Európai Unió tagállamainak jogi irányelveit összehangoló tanács alábbi előírásainak.

IT: Dichiarazione di conformità UE

Grundfos dichiara sotto la sua esclusiva responsabilità che il prodotto MP 204, al quale si riferisce questa dichiarazione, è conforme alle seguenti direttive del Consiglio riguardanti il riavvicinamento delle legislazioni degli Stati membri UE.

LT: ES atitikties deklaracija

Mes, Grundfos, su visa atsakomybe pareiškiame, kad produktas MP 204, kuriam skirta ši deklaracija, atitinka žemiau nurodytas Tarybos Direktyvas dėl ES šalių narių įstatymų suderinimo.

LV: ES atbilstības deklarācija

Sabiedrība Grundfos ar pilnu atbildību paziņo, ka produkts MP 204, uz kuru attiecas tālāk redzamā deklarācija, atbilst tālāk norādītajām Padomes direktīvām par ES dalībvalstu normatīvo aktu tuvināšanu.

NL: EU-conformiteitsverklaring

Wij, Grundfos, verklaren geheel onder eigen verantwoordelijkheid dat product MP 204, waarop de onderstaande verklaring betrekking heeft, in overeenstemming is met de onderstaande Richtlijnen van de Raad inzake de onderlinge aanpassing van de wetgeving van de EU-lidstaten.

PL: Deklaracja zgodności UE

My, Grundfos, oświadczamy z pełną odpowiedzialnością, że nasz produkt MP 204, którego deklaracja niniejsza dotyczy, jest zgodny z następującymi dyrektywami Rady w sprawie zbliżenia przepisów prawnych państw członkowskich.

PT: Declaração de conformidade UE

A Grundfos declara sob sua única responsabilidade que o produto MP 204, ao qual diz respeito a declaração abaixo, está em conformidade com as Directivas do Conselho sobre a aproximação das legislações dos Estados Membros da UE.

RO: Declaraţia de conformitate UE

Noi Grundfos declarăm pe propria răspundere că produsul MP 204, la care se referă această declaraţie, este în conformitate cu Directivele de Consiliu specificate mai jos privind armonizarea legilor statelor membre UE.

RS: Deklaracija o usklađenosti EU

Mi, kompanija Grundfos, izjavljujemo pod punom vlastitom odgovornošću da je proizvod MP 204, na koji se odnosi deklaracija ispod, u skladu sa dole prikazanim direktivama Saveta za usklađivanje zakona država članica EU.

RU: Декларация о соответствии нормам ЕС

Мы, компания Grundfos, со всей ответственностью заявляем, что изделие MP 204, к которому относится нижеприведённая декларация, соответствует нижеприведённым Директивам Совета Евросоюза о тождественности законов стран-членов ЕС.

SE: EU-försäkran om överensstämmelse

Vi, Grundfos, försäkrar under ansvar att produkten MP 204, som omfattas av nedanstående försäkran, är i överensstämmelse med de rådsdirektiv om inbördes närmande till EU-medlemsstaternas lagstiftning som listas nedan.

SI: Izjava o skladnosti EU

V Grundfosu s polno odgovornostjo izjavljamo, da je izdelek MP 204,na katerega se spodnja izjava nanaša, v skladu s spodnjimi direktivami Sveta o približevanju zakonodaje za izenačevanje pravnih predpisov držav članic EU.

SK: ES vyhlásenie o zhode

My, spoločnosť Grundfos, vyhlasujeme na svoju plnú zodpovednosť, že produkt MP 204, na ktorý sa vyhlásenie uvedené nižšie vzťahuje, je v súlade s ustanoveniami nižšie uvedených smerníc Rady pre zblíženie právnych predpisov členských štátov EÚ.

TR: AB uygunluk bildirgesi

Grundfos olarak, aşağıdaki bildirim konusu olan MP 204 ürünlerinin, AB üye ülkelerinin direktiflerinin yakınlaştırılmasıyla ilgili durumun aşağıdaki Konsey Direktifleriyle uyumlu olduğunu ve bununla ilgili olarak tüm sorumluluğun bize ait olduğunu beyan ederiz.

UA: Декларація відповідності директивам EU

Ми, компанія Grundfos, під нашу одноосібну відповідальність заявляємо, що виріб MP 204, до якого відноситься нижченаведена декларація, відповідає директивам EU, переліченим нижче, щодо тотожності законів країн-членів ЄС.

AR: إقرار مطابقة الاتحاد الأوروبي (EU)

نقر نحن، جروندفوس، بمقتضى مسؤوليتنا الفردية بأن المنتج MP 204، الذي يختص به الإقرار أدناه، يكون مطابقا لتوجيهات المجلس المذكورة أدناه بشأن التقريب بين قوانين الدول أعضاء الاتحاد الأوروبي (EU).

AL: Deklara e konformitetit të BE

Ne, Grundfos, deklarojmë vetëm nën përgjegjësinë tonë se produkti MP 204, me të cilin ka lidhje kjo deklaratë, është në pajtim me direktivat e Këshillit të renditura më poshtë për përafrimin e ligjeve të shteteve anëtare të BE-së.

- Low Voltage Directive (2014/35/EU)
  Standards used:
  EN 60335-1:2012 + A11:2014
  EN 60947-5-1:2004 + A1:2009
- EMC Directive (2014/30/EU)
  Standards used:
  EN 61000-6-2:2005
  EN 61000-6-3:2007 + A1:2011
- RoHS Directives: (2011/65/EU and 2015/863/EU)
  Standard used:
  EN IEC 63000:2018

This EU declaration of conformity is only valid when published as part of the Grundfos safety instructions (publication number 96377401).

Bjerringbro, 21st February 2022

Mikael Wessel
Technical Product Owner, WU Controls
Grundfos Holding A/S
Poul Due Jensens Vej 7
8850 Bjerringbro, Denmark

Manufacturer, person authorised to compile technical file and empowered to sign the EU declaration of conformity.

Moroccan declaration of conformity

GB: Moroccan declaration of conformity

We, Grundfos, declare under our sole responsibility that the products to which the declaration below relates, are in conformity with Moroccan laws, orders, standards and specifications to which conformity is declared, as listed below:

Valid for Grundfos products:

MP 204

Law No 24-09, 2011 Safety of products and services and the following orders:

Order No 2573-14, 2015 Safety Requirements for Low Voltage Electrical Equipment

Standards used:EN 60335-1:2012 + A11:2014, EN 60947-5-1:2004 + A1:2009

Order No 2574-14, 2015 Electromagnetic Compatibility

Standards used: EN 61000-6-2: 2005, EN 61000-6-3: 2007 + A1:2011

This Moroccan declaration of conformity is only valid when accompanying Grundfos instructions.

FR: Déclaration de conformité marocaine

Nous, Grundfos, déclarons sous notre seule responsabilité que les produits auxquels se réfère cette déclaration, sont conformes aux lois, ordonnances, normes et spécifications marocaines pour lesquelles la conformité est déclarée, comme indiqué ci-dessous :

Valable pour les produits Grundfos :

MP 204

Sécurité des produits et services, loi n° 24-09, 2011 et décrets suivants :

Exigences de sécurité pour les équipements électriques basse tension, ordonnance n° 2573-14, 2015

Normes utilisées : EN 60335-1:2012 + A11:2014, EN 60947-5-1:2004 + A1:2009

Compatibilité électromagnétique, ordonnance n° 2574-14, 2015

Normes utilisées : EN 61000-6-2: 2005, EN 61000-6-3: 2007 + A1:2011

Cette déclaration de conformité marocaine est uniquement valide lorsqu'elle accompagne la notice d'installation et de fonctionnement Grundfos.

AR: إقرار المطابقة المغربي

نحن، جروندفوس، نقر تحت مسؤوليتنا وحدنا بأن المنتجات التي يتعلق بها الإقرار أدناه، تتوافق مع القوانين والقرارات والمعايير والمواصفات المغربية التي تم إقرار المطابقة بشأنها، كما هو موضح أدناه:

سارٍ على منتجات جروندفوس:

MP 204

قانون رقم 24-09، 2011 بشأن سلامة المنتجات والخدمات والقرارات التالية:

القرار رقم 2573-14، 2015 متطلبات السلامة للمعدات الكهربائية ذات الجهد المنخفض

المعايير المستخدمة:EN 60335-1:2012 + A11:2014, EN 60947-5-1:2004 + A1:2009

القرار رقم 2574-14، 2015 التوافق الكهرومغناطيسي

المعايير المستخدمة: EN 61000-6-2: 2005, EN 61000-6-3: 2007 + A1:2011

يكون إقرار المطابقة المغربي صالحًا فقط عند نشره كجزء من تعليمات جروندفوس.

Bjerringbro, 21st February 2022

Mikael Wessel
Technical Product Owner, WU Controls
Grundfos Holding A/S
Poul Due Jensens Vej 7
8850 Bjerringbro, Denmark

GB: Manufacturer and person empowered to sign the Moroccan declaration of conformity.

FR: Fabricant et personne habilitée à signer la Déclaration de conformité marocaine.

AR: الجهة المصنعة والشخص المفوض بتوقيع إقرار المطابقة المغربي.

10000432320

UK declaration of conformity

UK declaration of conformity

We, Grundfos, declare under our sole responsibility that the products to which the declaration below relates, are in conformity with UK regulations, standards and specifications to which conformity is declared, as listed below:

Valid for Grundfos products:

MP 204

- Electrical Equipment (Safety) Regulations 2016
  Standards used:
  EN 60335-1:2012 + A11:2014
  EN 60947-5-1:2004 + A1:2009
- Electromagnetic Compatibility Regulations 2016
  Standards used:
  EN 61000-6-2: 2005
  EN 61000-6-3: 2007 + A1:2011
- The Restriction of the Use of Certain Hazardous Substances in Electrical and Electronic Equipment Regulations 2012
  Standard used:
  EN IEC 63000:2018

This UK declaration of conformity is only valid when published as part of the Grundfos safety instructions (publication number 96377401).

Bjerringbro, 21st February 2022

Mikael Wessel

Mikael Wessel
Technical Product Owner, WU Controls
Grundfos Holding A/S
Poul Due Jensens Vej 7
8850 Bjerringbro, Denmark
Manufacturer and person empowered to sign the UK declaration of conformity.
10000432328

Ukrainian declaration of conformity

GB: Ukrainian declaration of conformity

We, Grundfos, declare under our sole responsibility that the products to which the declaration below relates, are in conformity with Ukrainian resolutions, standards and specifications to which conformity is declared, as listed below:

Valid for Grundfos products:

MP 204

Resolution No. 1067, 2015 - Technical Regulation of Low Voltage Electrical Equipment

Resolution No. 533, 2018 - Amendments to some provisions

Standards used:

ДСТУ EN 60335-1: 2017

ДСТУ EN 60947-5-1:2015/Зміна № 1:2015

Resolution No. 1077, 2015 - Technical Regulations on Electromagnetic Compatibility

Resolution No. 533, 2018 - Amendments to some provisions

Standards used:

ДСТУ EN 61000-6-2:2015

ДСТУ EN 61000-6-3:2018

Resolution No. 139, 2017 - Technical Regulations on Use of Certain Hazardous Substances in Electrical and Electronic Equipment

Standards used:

ДСТУ EN IEC 63000:2020

Importer address:

LLC Grundfos Ukraine, Business Center Europe

103, Stolychne Shose, UA-03026 Kyiv, Ukraine

Phone: (+380) 44 237 0400

Email: ukraine@grundfos.com

This Ukrainian declaration of conformity is only valid when accompanying Grundfos instructions.

UA: Українська декларація відповідності

Ми, Grundfos, заявляємо про свою виключну відповідальність за те, що продукція, до якої відноситься ця декларація, відповідає вимогам українським постановам, стандартам та технічним умовам, щодо яких заявлена відповідність, як зазначено нижче:

Дійсно для продуктів Grundfos:

MP 204

Постанова № 1067 від 2015 р., Технічний регламент низьковольтного електричного обладнання

Постанова № 533 від 2018 р., Про внесення змін до деяких положень

Застосовані стандарти:

ДСТУ EN 60335-1: 2017

ДСТУ EN 60947-5-1:2015/Зміна № 1:2015

Постанова № 1077 від 2015 р., Технічний регламент з електромагнітної сумісності обладнання

Постанова № 533 від 2018 р., Про внесення змін до деяких положень

Застосовані стандарти:

ДСТУ EN 61000-6-2:2015

ДСТУ EN 61000-6-3:2018

Постанова № 139 від 2017 р., Технічний регламент обмеження використання деяких небезпечних речовин в електричному та електронному обладнанні

Застосовані стандарти:

ДСТУ EN IEC 63000:2020

Адреса імпортера:

ТОВ "Грундфос Україна", Бізнес Центр "Європа"

Столичне шосе, 103, м. Київ, 03026, Україна

Телефон: (+380) 44 237 0400

Ел. пошта: ukraine@grundfos.com

Ця українська декларація відповідності дійсна лише за наявності інструкцій Grundfos.

Bjerringbro, 2nd March 2022

Grundfos Holding A/S
Poul Due Jensens Vej 7
8850 Bjerringbro, Denmark

Mikael Wessel
Technical Product Owner, WU Controls

GB: Manufacturer and person empowered to sign the Ukrainian declaration of conformity

UA: Виробник та особа, уповноважена підписати українську декларацію відповідності

10000442077

RUS

MP 204

Руководство по эксплуатации

Руководство по эксплуатации на данное изделие является составным и включает в себя несколько частей:
Часть 1: настоящее «Руководство по эксплуатации».
Часть 2: электронная часть «Паспорт. Руководство по монтажу и эксплуатации» размещенная на сайте компании Грундфос. Перейдите по ссылке, указанной в конце документа.
Часть 3: информация о сроке изготовления, размещенная на фирменной табличке изделия.

Сведения о сертификации:

Устройство типа MP 204 сертифицированы на соответствие требованиям Технических регламентов Таможенного союза: ТР ТС 004/2011 «О безопасности низковольтного оборудования»; ТР ТС 020/2011 «Электромагнитная совместимость технических средств».

KAZ

MP 204

Пайдалану бойынша нұсқаулық

Атаулы өнімге арналған пайдалану бойынша нұсқаулық құрамалы болып келеді және келесі бөлімдерден тұрады:
1 бөлім: атаулы «Пайдалану бойынша нұсқаулық»
2 бөлім: Грундфос компаниясының сайтында орналасқан электронды бөлім «Төлқұжат, Құрастыру және пайдалану бойынша нұсқаулық». Құжат соңында көрсетілген сілтеме арқылы өтіңіз.
3 бөлім: өнімнің фирмалық тақташасында орналасқан шығарылған уақыты жөніндегі мәлімет

Сертификаттау туралы ақпарат:

MP 204 типті құрылғы «Төмен вольтты жабдықтардың қауіпсіздігі туралы» (ТР ТС 004/2011) «Техникалық заттардың электрлі магниттік сәйкестілігі» (ТР ТС 020/2011) Кеден Одағының техникалық регламенттерінің талаптарына сәйкес сертификатталды.

KG

MP 204

Пайдалануу боюнча колдонмо

Аталган жабдууну пайдалануу боюнча колдонмо курамдык жана өзүнө бир нече бөлүкчөнү камтыйт:
1-Бөлүк: «Пайдалануу боюнча колдонмо»
2-Бөлүк: «Паспорт. Пайдалануу жана монтаж боюнча колдонмо» электрондук бөлүгү Грундфос компаниянын сайтында жайгашкан. Документтин аягында көрсөтүлгөн шилтемеге кайрылыңыз.
3-Бөлүк: жабдуунун фирмалык тактасында жайгашкан даярдоо мөөнөтү тууралуу маалымат.

Шайкештик жөнүндө декларация

MP 204 түрүндөгү түзмөк Бажы Биримдиктин Техникалык регламенттин талаптарына ылайыктуу тастыкталган: ТР ТБ 004/2011 «Төмөн вольттук жабдуунун коопсуздугу жөнүндө»; ТР ТБ 020/2011 «Техникалык каражаттардын электрмагниттик шайкештиги».

ARM

MP 204

Շահագործման ձեռնարկ

Տվյալ սարքավորման շահագործման ձեռնարկը բաղկացած է մի քանի մասերից.

Մաս 1. սույն «Շահագործման ձեռնարկ»:

Մաս 2. Էլեկտրոնային մաս. այն է՝ «Անձնագիր: Մոնտաժման և շահագործման ձեռնարկ» տեղադրված «Գրունդֆոս». Անցեք փաստաթղթի վերջում նշված հղումով.

Մաս 3. տեղեկություն արտադրման ամսաթվի վերաբերյալ՝ նշված սարքավորման պիտակի վրա:

Տեղեկություններ հավաստագրման մասին՝

MP 204 տիպի սարքը սերտիֆիկացված են համաձայն Մաքսային Միության տեխնիկական կանոնակարգի պահանջների՝ TP TC 004/2011 «Ցածրավոլտ սարքավորումների վերաբերյալ»; TP TC 020/2011 «Տեխնիկական միջոցների էլեկտրամագնիսական համատեղելիության վերաբերյալ»:

http://net.grundfos.com/qr/i/99294989

10000214353	0119
ECM: 1252963	

Argentina
Bombas GRUNDFOS de Argentina S.A.
Ruta Panamericana km. 37.500industin
1619 - Garín Pcia. de B.A.
Tel.: +54-3327 414 444
Fax: +54-3327 45 3190

Australia
GRUNDFOS Pumps Pty. Ltd.
P.O. Box 2040
Regency Park
South Australia 5942
Tel.: +61-8-8461-4611
Fax: +61-8-8340-0155

Austria
GRUNDFOS Pumpen Vertrieb
Ges.m.b.H.
Grundfosstraße 2
A-5082 Grödig/Salzburg
Tel.: +43-6246-883-0
Fax: +43-6246-883-30

Belgium
N.V. GRUNDFOS Bellux S.A.
Boomsesteenweg 81-83
B-2630 Aartselaar
Tel.: +32-3-870 7300
Fax: +32-3-870 7301

Belarus
Представительство ГРУНДФОС в Минске
220125, Минск
ул. Шафарнянская, 11, оф. 56, БЦ «Порт»
Тел.: +375 17 397 397 3
+375 17 397 397 4
Факс: +375 17 397 397 1
E-mail: minsk@grundfos.com

Bosnia and Herzegovina
GRUNDFOS Sarajevo
Zmaja od Bosne 7-7A
BiH-71000 Sarajevo
Tel.: +387 33 592 480
Fax: +387 33 590 465
www.ba.grundfos.com
E-mail: grundfos@bih.net.ba

Brazil
BOMBAS GRUNDFOS DO BRASIL
Av. Humberto de Alencar Castelo Branco, 630
CEP 09850 - 300
São Bernardo do Campo - SP
Tel.: +55-11 4393 5533
Fax: +55-11 4343 5015

Bulgaria
Grundfos Bulgaria EOOD
Slatina District
Iztochna Tangenta street no. 100
BG - 1592 Sofia
Tel.: +359 2 49 22 200
Fax: +359 2 49 22 201
E-mail: bulgaria@grundfos.bg

Canada
GRUNDFOS Canada inc.
2941 Brighton Road
Oakville, Ontario
L6H 6C9
Tel.: +1-905 829 9533
Fax: +1-905 829 9512

China
GRUNDFOS Pumps (Shanghai) Co. Ltd.
10F The Hub, No. 33 Suhong Road
Minhang District
Shanghai 201106 PRC
Tel.: +86 21 612 252 22
Fax: +86 21 612 253 33

Columbia
GRUNDFOS Colombia S.A.S.
Km 1.5 vía Siberia-Cota Conj. Potrero Chico,
Parque Empresarial Arcos de Cota Bod. 1A.
Cota, Cundinamarca
Tel.: +57(1)-2913444
Fax: +57(1)-8764586

Croatia
GRUNDFOS CROATIA d.o.o.
Buzinski prilaz 38, Buzin
HR-10010 Zagreb
Tel.: +385 1 6595 400
Fax: +385 1 6595 499
www.hr.grundfos.com

Czech Republic
GRUNDFOS Sales Czechia and Slovakia s.r.o.
Čajkovského 21
779 00 Olomouc
Tel.: +420-585-716 111

Denmark
GRUNDFOS DK A/S
Martin Bachs Vej 3
DK-8850 Bjerringbro
Tel.: +45-87 50 50 50
Fax: +45-87 50 51 51
E-mail: info_GDK@grundfos.com
www.grundfos.com/DK

Estonia
GRUNDFOS Pumps Eesti OÜ
Peterburi tee 92G
11415 Tallinn
Tel.: + 372 606 1690
Fax: + 372 606 1691

Finland
OY GRUNDFOS Pumput AB
Trukkikuja 1
FI-01360 Vantaa
Tel.: +358-(0) 207 889 500

France
Pompes GRUNDFOS Distribution S.A.
Parc d'Activités de Chesnes
57, rue de Malacombe
F-38290 St. Quentin Fallavier (Lyon)
Tel.: +33-4 74 82 15 15
Fax: +33-4 74 94 10 51

Germany
GRUNDFOS GMBH
Schlüterstr. 33
40699 Erkrath
Tel.: +49-(0) 211 929 69-0
Fax: +49-(0) 211 929 69-3799
E-mail: infoservice@grundfos.de
Service in Deutschland:
kundendienst@grundfos.de

Greece
GRUNDFOS Hellas A.E.B.E.
20th km. Athinon-Markopoulou Av.
P.O. Box 71
GR-19002 Peania
Tel.: +0030-210-66 83 400
Fax: +0030-210-66 46 273

Hong Kong
GRUNDFOS Pumps (Hong Kong) Ltd.
Unit 1, Ground floor, Siu Wai industrial Centre
29-33 Wing Hong Street & 68 King Lam Street, Cheung Sha Wan
Kowloon
Tel.: +852-27861706 / 27861741
Fax: +852-27858664

Hungary
GRUNDFOS Hungária Kft.
Tópark u. 8
H-2045 Törökbálint
Tel.: +36-23 511 110
Fax: +36-23 511 111

India
GRUNDFOS Pumps india Private Limited
118 Old Mahabalipuram Road
Thoraipakkam
Chennai 600 097
Tel.: +91-44 2496 6800

Indonesia
PT GRUNDFOS Pompa
Graha intirub Lt. 2 & 3
Jln. Cililitan Besar No.454. Makasar, Jakarta Timur
ID-Jakarta 13650
Tel.: +62 21-469-51900
Fax: +62 21-460 6910 / 460 6901

Ireland
GRUNDFOS (Ireland) Ltd.
Unit A, Merrywell Business Park
Ballymount Road Lower
Dublin 12
Tel.: +353-1-4089 800
Fax: +353-1-4089 830

Italy
GRUNDFOS Pompe Italia S.r.l.
Via Gran Sasso 4
I-20060 Truccazzano (Milano)
Tel.: +39-02-95838112
Fax: +39-02-95309290 / 95838461

Japan
GRUNDFOS Pumps K.K.
1-2-3, Shin-Miyakoda, Kita-ku
Hamamatsu
431-2103 Japan
Tel.: +81 53 428 4760
Fax: +81 53 428 5005

Korea
GRUNDFOS Pumps Korea Ltd.
6th Floor, Aju Building 679-5
Yeoksam-dong, Kangnam-ku, 135-916
Seoul, Korea
Tel.: +82-2-5317 600
Fax: +82-2-5633 725

Latvia
SIA GRUNDFOS Pumps Latvia
Deglava biznesa centrs
Augusta Deglava ielā 60
LV-1035, Rīga,
Tel.: + 371 714 9640, 7 149 641
Fax: + 371 914 9646

Lithuania
GRUNDFOS Pumps UAB
Smolensko g. 6
LT-03201 Vilnius
Tel.: + 370 52 395 430
Fax: + 370 52 395 431

Malaysia
GRUNDFOS Pumps Sdn. Bhd.
7 Jalan Peguam U1/25
Glenmarie industrial Park
40150 Shah Alam, Selangor
Tel.: +60-3-5569 2922
Fax: +60-3-5569 2866

Mexico
Bombas GRUNDFOS de México
S.A. de C.V.
Boulevard TLC No. 15
Parque industrial Stiva Aeropuerto
Apodaca, N.L. 66600
Tel.: +52-81-8144 4000
Fax: +52-81-8144 4010

Netherlands
GRUNDFOS Netherlands
Veluwezoom 35
1326 AE Almere
Postbus 22015
1302 CA ALMERE
Tel.: +31-88-478 6336
Fax: +31-88-478 6332
E-mail: info_gnl@grundfos.com

New Zealand
GRUNDFOS Pumps NZ Ltd.
17 Beatrice Tinsley Crescent
North Harbour Industrial Estate
Albany, Auckland
Tel.: +64-9-415 3240
Fax: +64-9-415 3250

Norway
GRUNDFOS Pumper A/S
Strømsveien 344
Postboks 235, Leirdal
N-1011 Oslo
Tel.: +47-22 90 47 00
Fax: +47-22 32 21 50

Poland
GRUNDFOS Pompy Sp. z o.o.
ul. Klonowa 23
Baranowo k. Poznania
PL-62-081 Przeźmierowo
Tel.: (+48-61) 650 13 00
Fax: (+48-61) 650 13 50

Portugal
Bombas GRUNDFOS Portugal, S.A.
Rua Calvet de Magalhães, 241
Apartado 1079
P-2770-153 Paço de Arcos
Tel.: +351-21-440 76 00
Fax: +351-21-440 76 90

Romania
GRUNDFOS Pompe România SRL
S-PARK BUSINESS CENTER, Clădirea A2, etaj 2
Str. Tipografilor, Nr. 11-15, Sector 1, Cod 013714
Bucuresti, Romania
Tel.: 004 021 2004 100
E-mail: romania@grundfos.ro

Russia
ООО Грундфос Россия
ул. Школьная, 39-41
Москва, RU-109544, Russia
Тел. (+7) 495 564-88-00 (495) 737-30-00
Факс (+7) 495 564 8811
E-mail grundfos.moscow@grundfos.com

Serbia
Grundfos Srbija d.o.o.
Omladinskih brigada 90b
11070 Novi Beograd
Tel.: +381 11 2258 740
Fax: +381 11 2281 769
www.rs.grundfos.com

Singapore
GRUNDFOS (Singapore) Pte. Ltd.
25 Jalan Tukang
Singapore 619264
Tel.: +65-6681 9688
Faxax: +65-6681 9689

Slovakia
GRUNDFOS s.r.o.
Prievozská 4D 821 09 BRATISLAVA
Tel.: +421 2 5020 1426
sk.grundfos.com

Slovenia
GRUNDFOS LJUBLJANA, d.o.o.
Leskoškova 9e, 1122 Ljubljana
Tel.: +386 (0) 1 568 06 10
Fax: +386 (0)1 568 06 19
E-mail: tehnika-si@grundfos.com

South Africa
GRUNDFOS (PTY) LTD
16 Lascelles Drive, Meadowbrook Estate
1609 Germiston, Johannesburg
Tel.: (+27) 10 248 6000
Fax: (+27) 10 248 6002
E-mail: lgradidge@grundfos.com

Spain
Bombas GRUNDFOS España S.A.
Camino de la Fuentecilla, s/n
E-28110 Algete (Madrid)
Tel.: +34-91-848 8800
Fax: +34-91-628 0465

Sweden
GRUNDFOS AB
Box 333 (Lunnagårdsgatan 6)
431 24 Mölndal
Tel.: +46 31 332 23 000
Fax: +46 31 331 94 60

Switzerland
GRUNDFOS Pumpen AG
Bruggacherstrasse 10
CH-8117 Fällanden/ZH
Tel.: +41-44-806 8111
Fax: +41-44-806 8115

Taiwan
GRUNDFOS Pumps (Taiwan) Ltd.
7 Floor, 219 Min-Chuan Road
Taichung, Taiwan, R.O.C.
Tel.: +886-4-2305 0868
Fax: +886-4-2305 0878

Thailand
GRUNDFOS (Thailand) Ltd.
92 Chaloem Phrakiat Rama 9 Road
Dokmai, Pravej, Bangkok 10250
Tel.: +66-2-725 8999
Fax: +66-2-725 8998

Turkey
GRUNDFOS POMPA San. ve Tic. Ltd. Sti.
Gebze Organize Sanayi Bölgesi
Ihsan dede Caddesi
2. yol 200. Sokak No. 204
41490 Gebze/ Kocaeli
Tel.: +90 - 262-679 7979
Fax: +90 - 262-679 7905
E-mail: satis@grundfos.com

Ukraine
ТОВ "ГРУНДФОС УКРАЇНА"
Бізнес Центр Європа
Столичне шосе, 103
м. Київ, 03131, Україна
Tel.: (+38 044) 237 04 00
Fax: (+38 044) 237 04 01
E-mail: ukraine@grundfos.com

United Arab Emirates
GRUNDFOS Gulf Distribution
P.O. Box 16768
Jebel Ali Free Zone, Dubai
Tel.: +971 4 8815 166
Fax: +971 4 8815 136

United Kingdom
GRUNDFOS Pumps Ltd.
Grovebury Road
Leighton Buzzard/Beds. LU7 4TL
Tel.: +44-1525-850000
Fax: +44-1525-850011

U.S.A.
Global Headquarters for WU
856 Koomey Road
Brookshire, Texas 77423 USA
Phone: +1-630-236-5500

Uzbekistan
Grundfos Tashkent, Uzbekistan
The Representative Office of Grundfos Kazakhstan in Uzbekistan
38a, Oybek street, Tashkent
Tel.: (+998) 71 150 3290 / 71 150 3291
Fax: (+998) 71 150 3292

Trademarks displayed in this material, including but not limited to Grundfos and the Grundfos logo, are registered trademarks owned by The Grundfos Group. © 2022 Grundfos Holding A/S, all rights reserved.

96377401 **04.2022**

ECM: 1339826